САОБРАЋАЈНИ ИНСТИТУТ ЦИП д.о.о.
11000 БЕОГРАД, НЕМАЊИНА 6/IV
тел: 011/3618-134, факс: 011/3618-324, web site: www.sicip.co.rs

8/2.1.2.1. НАСЛОВНА СТРАНА

	8/2.1.2 ПРОЈЕКАТ ДРУМСКЕ САОБРАЋАЈНЕ СИГНАЛИЗАЦИЈЕ И ОПРЕМЕ ОД РУМЕНКЕ ДО БАЧКЕ ТОПОЛЕ
Инвеститор:	„Инфраструктура железнице Србије“ а.д. Немањина 6, Београд
Наручилац:	Конзорцијум фирми: China Railway International Corporation Ltd. (CRIC) China Communication Construction Company Ltd. (CCCC)
Објекат:	Пруга Београд - Суботица државна граница (Келебија), **ДЕОНИЦА ПРУГЕ НОВИ САД - СУБОТИЦА - ДРЖАВНА ГРАНИЦА (КЕЛЕБИЈА),** у Новом Саду, Кисачу, Степановићеву, Змајеву, Врбасу, Ловћенцу, Малом Иђошу, Бачкој Тополи, Жеднику, Наумовићеву и Суботици, К.О. Нови Сад I, К.О. Нови Сад IV, К.О. Кисач, К.О. Руменка, К.О. Степановићево, К.О. Ченеј, К.О. Бачко Добро Поље, К.О. Врбас, К.О. Врбас - град, К.О. Змајево, К.О. Куцура, К.О. Ловћенац, К.О. Мали Иђош, К.О. Фекетић, К.О. Бачка Топола, К.О. Бачка Топола - Град, К.О. Мали Београд, К.О. Биково, К.О. Доњи Град, К.О. Жедник, К.О. Нови Град, К.О. Палић, К.О. Стари Град, на катастарским парцелама према списку приложеном у Главној свесци
Врста техничке документације:	**ПГД-** Пројекат за грађевинску дозволу
Назив и ознака дела пројекта:	**8/2.1.2 Пројекат друмске саобраћајне сигнализације и опреме од Руменке до Бачке Тополе**
За грађење / извођење радова:	Нова градња
Пројектант:	Саобраћајни институт ЦИП, д.о.о. Немањина 6/ IV, Београд 351-02-03602/2020-09
Одговорно лице пројектанта:	Генерални директор: Милутин Игњатовић, дипл.инж
Потпис:	Milutin Ignjatović 226692666-010494371013 9 — Digitally signed by Milutin Ignjatović 226692666-0104943710139 Date: 2021.07.15 08:42:27 +02'00'
Одговорни пројектант:	Александар Радосављевић, дипл.инж.саоб.
Број лиценце:	лиценца бр.370 Ј967 11
Потпис:	Aleksandar Radosavljević — Digitally signed by Aleksandar Radosavljević Date: 2021.07.08 14:14:30 +02'00'
Број дела пројекта:	2020-250 -ETC-8/2.1.2
Место и датум:	Београд, април 2021. год.

CeS.TRA

ТЕХНИЧКА КОНТРОЛА ПРОЈЕКТА ЗА ГРАЂЕВИНСКУ ДОЗВОЛУ

8/2.1.2 ПРОЈЕКАТ ДРУМСКЕ САОБРАЋАЈНЕ СИГНАЛИЗАЦИЈЕ И ОПРЕМЕ ОД РУМЕНКЕ ДО БАЧКЕ ТОПОЛЕ

Објекта: Пруга Београд - Суботица - државна граница (Келебија), **ДЕОНИЦА ПРУГЕ НОВИ САД - СУБОТИЦА - ДРЖАВНА ГРАНИЦА (КЕЛЕБИЈА)**, у Новом Саду, Кисачу, Степановићеву, Змајеву, Врбасу, Ловћенцу, Малом Иђошу, Бачкој Тополи, Жеднику, Наумовићеву и Суботици, К.О. Нови Сад I, К.О. Нови Сад IV, К.О. Кисач, К.О. Руменка, К.О. Степановићево, К.О. Ченеј, К.О. Бачко Добро Поље, К.О. Врбас, К.О. Врбас - град, К.О. Змајево, К.О. Куцура, К.О. Ловћенац, К.О. Мали Иђош, К.О. Фекетић, К.О. Бачка Топола, К.О. Бачка Топола - Град, К.О. Мали Београд, К.О. Биково, К.О. Доњи Град, К.О. Жедник, К.О. Нови Град, К.О. Палић, К.О. Стари Град, на катастарским парцелама према списку приложеном у Главној свесци, на основу Закона о планирању и изградњи („Службени гласник РС" бр. 72/09, 81/09 – исправка, 64/10 – одлука УС, 24/11, 121/12, 42/13 – одлука УС, 50/13 – одлука УС, 98/13 – одлука УС, 132/14, 145/14, 83/18, 31/19, 37/19 - др. Закон, 9/20 и 52/21) и одредби Правилника о садржини, начину и поступку израде и начину вршења контроле техничке документације према класи и намени објеката ("Службени гласник РС", бр. 73/2019), извршена је техничка контрола предметне документације, од стране предузећа CESTRA d.o.o. Београд.

ПРОЈЕКАТ СЕ ПРИХВАТА

Вршилац техничке контроле:	CESTRA d.o.o, Макензијева 57, Београд
Број лиценце:	351-02-03374/2020-09 од 18.03.2021.
Одговорно лице/Заступник:	Директор: Драган Милић, дипл.грађ.инж.

Потпис:

	Dragan Milić — Digitally signed by Dragan Milić Date: 2021.07.28 14:38:55 +02'00'

Вршилац техничке контроле:	Вања Поповић, дипл.инж.саоб.
Број лиценце:	370 И0011 019

Потпис:

	ВАЊА ПОПОВИЋ 0907987135005-0907987135005 — Digitally signed by ВАЊА ПОПОВИЋ 0907987135005-0907987135005 Date: 2021.07.16 14:57:24 +02'00'

Број техничке документације:	A10312-61/21
Место и датум:	Београд, 2021.

8/2.1.2.2. САДРЖАЈ

8/2.1.2.1.	Насловна страна
8/2.1.2.2.	Садржај
8/2.1.2.3.	Решење о одређивању одговорног пројектанта
8/2.1.2.4.	Изјава одговорног пројектанта
8/2.1.2.5.	Текстуална документација
8/2.1.2.5.1.	Технички опис
8/2.1.2.6.	Нумеричка документација
8/2.1.2.6.1.	Предмер и предрачун
8/2.1.2.7.	Графичка документација

8/2.1.2.3. РЕШЕЊЕ О ОДРЕЂИВАЊУ ОДГОВОРНОГ ПРОЈЕКТАНТА

На основу Члана 128, Закона о планирању и изградњи ("Службени гласник РС", бр. 72/09, 81/09-исправка, 64/10- одлука УС, 24/11, 121/12, 42/13-одлука УС, 50/13-одлука УС, 98/13-одлука УС, 132/14, 145/14, 83/2018, 31/2019, 37/2019 - др.закон, 9/2020 и 52/2021) и одредби Правилника о садржини, начину и поступку израде и начину вршења контроле техничке документације према класи и намени објеката ("Службени гласник РС", бр. 73/2019) као:

О Д Г О В О Р Н И П Р О Ј Е К Т А Н Т

за израду **8/2.1.2 Пројекат друмске саобраћајне сигнализације и опреме од Руменке до Бачке Тополе**, који је део ПГД - Пројекта за грађевинску дозволу за изградњу пруге Београд - Суботица државна граница (Келебија), **ДЕОНИЦА ПРУГЕ НОВИ САД - СУБОТИЦА - ДРЖАВНА ГРАНИЦА (КЕЛЕБИЈА)**, у Новом Саду, Кисачу, Степановићеву, Змајеву, Врбасу, Ловћенцу, Малом Иђошу, Бачкој Тополи, Жеднику, Наумовићеву и Суботици, К.О. Нови Сад I, К.О. Нови Сад IV, К.О. Кисач, К.О. Руменка, К.О. Степановићево, К.О. Ченеј, К.О. Бачко Добро Поље, К.О. Врбас, К.О. Врбас - град, К.О. Змајево, К.О. Куцура, К.О. Ловћенац, К.О. Мали Иђош, К.О. Фекетић, К.О. Бачка Топола, К.О. Бачка Топола - Град, К.О. Мали Београд, К.О. Биково, К.О. Доњи Град, К.О. Жедник, К.О. Нови Град, К.О. Палић, К.О. Стари Град, на катастарским парцелама према списку приложеном у Главној свесци, одређује се:

Александар Радосављевић, дипл.инж.саоб. ______________________________ 370 Ј967 11

Пројектант:	САОБРАЋАЈНИ ИНСТИТУТ ЦИП д.о.о., Београд Немањина 6/IV 351-02-03602/2020-09
Одговорно лице/заступник:	Генерални директор: Милутин Игњатовић, дипл.инж.
Потпис:	
Број техничке документације:	2020-250 -ЕТС-8/2.1.2
Место и датум:	Београд, април 2021.год.

8/2.1.2.4. ИЗЈАВА ОДГОВОРНОГ ПРОЈЕКТАНТА ПРОЈЕКТА

Одговорни пројектант пројекта **8/2.1.2 Пројекат друмске саобраћајне сигнализације и опреме од Руменке до Бачке Тополе**, који је део ПГД - Пројекта за грађевинску дозволу за изградњу пруге Београд - Суботица државна граница (Келебија), **ДЕОНИЦА ПРУГЕ НОВИ САД - СУБОТИЦА - ДРЖАВНА ГРАНИЦА (КЕЛЕБИЈА)**, у Новом Саду, Кисачу, Степановићеву, Змајеву, Врбасу, Ловћенцу, Малом Иђошу, Бачкој Тополи, Жеднику, Наумовићеву и Суботици, К.О. Нови Сад I, К.О. Нови Сад IV, К.О. Кисач, К.О. Руменка, К.О. Степановићево, К.О. Ченеј, К.О. Бачко Добро Поље, К.О. Врбас, К.О. Врбас - град, К.О. Змајево, К.О. Куцура, К.О. Ловћенац, К.О. Мали Иђош, К.О. Фекетић, К.О. Бачка Топола, К.О. Бачка Топола - Град, К.О. Мали Београд, К.О. Биково, К.О. Доњи Град, К.О. Жедник, К.О. Нови Град, К.О. Палић, К.О. Стари Град, на катастарским парцелама према списку приложеном у Главној свесци:

Александар Радосављевић, дипл.инж.саоб.

И З Ј А В Љ У Ј Е М

1. да је пројекат у свему у складу са издатим Локацијским условима:

-бр. ROP-MSGI-28188-LOCH-4/2020, Заводни број: 350-02-00031/2020-14 од 06.04.2020,

-бр. ROP-MSGI-28188-LOCH-4/2020, Заводни број: 350-02-00031/2020-14 од 07.04.2020 – Решење о исправци грешке,

-бр. ROP-MSGI-7141-LOC-1/2020, Заводни број: 350-02-00109/2020-14 од 08.05.2020,

-бр. ROP-MSGI-931-LOC-3/2020, Заводни број: 350-02-00192/2020-14 од 29.05.2020;

2. да је пројекат израђен у складу са Законом о планирању и изградњи, прописима, стандардима и нормативима из области изградње објеката и правилима струке;

3. да је пројекат у свему у складу са начинима за обезбеђење испуњења основних захтева за објекат прописаних елаборатима и студијама.

Одговорни пројектант (ПГД):	Александар Радосављевић, дипл.инж.саоб.
Број лиценце:	370 Ј967 11
Потпис:	
Број техничке документације:	2020-250 -ЕТС-8/2.1.2
Место и датум:	Београд, април 2021.год.

8/2.1.2.5.
ТЕКСТУАЛНА ДОКУМЕНТАЦИЈА

8/2.1.2.5.1.
ТЕХНИЧКИ ОПИС

ТЕХНИЧКИ ИЗВЕШТАЈ

Уз Пројекат за грађевинску дозволу пруге Београд – Суботица – државна граница (Келебија),
<u>деоница Нови Сад – Суботица – Државна граница (Келебија),</u>

8/2.1.2 Пројекат друмске саобраћајне сигнализације и опреме од Руменке до Бачке Тополе

Саобраћајна опрема и сигнализација је усклађена са грађевинским решењем и усвојеним стационажама трасе пута. Пројектована је сходно стандардима и пројектном задатку у размери 1:500.

Услед модернизације железничке пруге Београд – Суботица – државна граница (Келебија), на деоници од Новог Сада до Суботице, било је неопходно да се сви путни прелази у ниову укину. Из тог разлога, појавила се потреба за девијацијама појединих путних праваца, што је изискивало пројектовање подвожњака и надвожњака преко пруге. Поред девијација, јавила се потреба и за пројектовањем нове железничке станице Врбас, делимична реконструкција паркиралишта у склопу железничке станице Нови Сад, као и приступни платои на неким од ЕТП објеката.

Свака од траса надвожњака и подвожњака (девијације) има своју стационажу и посебно је срачуната у предмеру и предрачуну.

Предмет овог пројекта је деоница од Руменке до Бачке Тополе.

Пројектна документација је урађена у складу са:

- Српским стандардима
- Законом о планирању и изградњи („Службени гласник РС“, бр 72/09; 81/09-исп; 64/10; 24/11; 132/14, 145/14, 83/2018, 31/2019, 37/2019 - др. закон, 09/2020 и 52/2021),
- Законом о безбедности саобраћаја на путевима („Службени гласник РС“, бр 41/09; 53/10; 101/11; 32/13 - одлука УС; 55/14; 96/15 - др. закон, 9/16 - одлука УС, 24/18, 41/18, 41/18 – др. закон, 87/18 и 23/19, 128/20 – др. закон),
- Законом о путевима („Службени гласник РС“, бр 41/18 и 95/18 - др. закон),
- Правилником о саобраћајној сигнализацији („Службени гласник РС“, бр 85/17, 14/21),
- Законом о безбедности и заштити здравља на раду („Службени гласник РС“, бр 101/05 и 91/2015 и 113/17-др.закон),
- Правилником о техничким стандардима планирања, пројектовања и изградње објеката, којима се осигурава несметано кретање и приступ особама са инвалидитетом, деци и старијим особама ("Сл. гласник РС", бр. 22/2015).
- Уредбом о категоризацији државних путева („Службени гласник РС“, бр 105/13, 119/13 и 93/15).

У наредној табели су приказане девијације које егзистирају у склопу предметне деонице, односно на делу од Новог Сада до Бачке Тополе. У склопу предметног пројекта, посебан осврт је на девијације од редног броја 2. Остале девијације су обрађене у склопу прве деонице.

Табела 1. Списак девијација на деоници Нови Сад - Суботица - Државна граница (Келебија) на делу од Новог Сада до Бачке Тополе

редни број	стационажа	категорија пута који се укршта са пругом	врста објекта
1	**80+637**	пољски пут	приступни пут Сајлово
	84+475	пољски пут	приступни пут Руменка
	84+809	пољски пут	надвожњак
2	**89+315**	локални пут	надвожњак
	89+984	локални пут	потходник
3	**92+768**	пољски пут	надвожњак
4	**95+739**	пољски пут	надвожњак
5	**97+027**	локални пут	подвожњак
6	**98+149**	дп II А 113	надвожњак
7	**101+132**	пољски пут	надвожњак
8	**102+309**	дп II А 112	надвожњак
9	**105+797**	пољски пут	надвожњак
10	**108+115**	пољски пут	надвожњак
11	**113+327**	дп II Б 305	подвожњак
12	**118+708**	пољски пут	подвожњак
13	**120+571**	пољски пут	надвожњак
14	**125+191**	пољски пут	надвожњак
15	**126+976**	пољски пут	надвожњак
16	**129+495**	пољски пут	приступни пут Ловћенац
17	**131+245**	локални пут	надвожњак
18	**132+007**	локални пут	постојећи подвожњак
19	**135+113**	дп II А 100	надвожњак
20	**139+003**	локални пут	надвожњак

У претходној табели су приказани објекти - девијације (надвожњаци и подвожњаци) који су саставни део предметне деонице. Бројеви и стационажа девијација, одговарају ситуационим ознакама сваке од девијација. Сходно томе су и дефинисани предмери и предрачуни за сваку од девијација посебно.

За непоменути је да се у склопу књига које обрађују организацију друмског саобраћаја у току извођења радова, нису обрадиле девијације: 8 (102+309), 11 (113+327) и 19 (135+113). С обзиром да планирана привремена геометрија ових девијација у току извођења радова, којом би се заобишла зона радова, захтева

излазак из експропріације, за те девијације ће се радити посебни пројекти са привременим грађевинским дозволама, независно од овог предметног пројекта.

Девијације на пољским путевима

девијација 3, 4, 7, 9, 10, 12, 13, 14, 15 и 16

На девијацијама које се пре и после надвожњака уклапају у некатегорисани пут (пољски пут), асфалтни застор је само у зони надвожњака. Ширине коловоза на овим девијацијама су по 6m, са једном траком по смеру од по 3m.

У склопу девијације 1, налази се и приступни пут СС постројењу Руменка. Поред тога у склопу девијација 1 је и приступни пут СС постројењу Сајлово, док је девијација 16 приступни пут новопројектованој станици Ловћенац. Оба приступна пута се уклапају у некатегорисане путеве (земљане, макадамске или асфалтне). Остале девијације су надвожњаци преко пруге.

На почетку сваке од ових девијација, брзина је ограничена на 40km/h или 50km/h, а саобраћајним знаком II-28 је забрањено претицање за моторна возила. У складу са ситуацијом, непосредно пре уклапања у постојеће стање, пројектовани су знакови из I-2, I-5, I-5.1 или I-5.2. У зонама кривина малих радијуса, пројектовани су табле за усмеравање III-63, односно III-64.

Сходно забрани претицања, на целој девијацији је пројектована неиспрекидана разделна линија, ширине 0,12m.

У склопу девијације 12, обрађен је и приступ ЕВП Врбас. до новог пбјекта се приступша са државног пута I-Б реда број 15.

Вертикална сигнализација

Шифром (бројном ознаком), стационажом на ситуационим плановима, класом знака и величином и врстом стуба означени су елементи вертикалне сигнализације.

Класа материјала који се користи за вертикалну сигнализацију је у складу са Правилником о саобраћајној сигнализацији и класе је 1, односно класе 2 за знак II-2 (обавезно заустављање). Произвођач мора поседовати атест квалитета уграђених материјала. Стандардни знакови су величине 2. Стубови носачи вертикалне сигнализације су дужине 3m и 3.5m са уградним темељом који се изводи на лицу места.

Хоризонтална сигнализација

На девијацијама је сходно Правилнику о саобраћајној сигнализацији и СРПС стандардима пројектована континуална неиспрекидана и испрекикадна (3-3m) разделна линија ширине 0,12m. Испред прикључака, пројектоване су кратке испрекидане линије са растером пуних и празних поља од по 1m, ширине 0,12m.

Извођење се врши по детаљима датим у прилогу. Ознаке морају да поседују ретрорефлексију од минимум 150 mcd/m^{2*}lx, а гарантни период износи 2 године.

Испоручилац елемената хоризонталне сигнализације дужан је и да угради на коловоз, а за своје радове да да гаранцију. Само на овај начин може да се изабере извођач.

Саобраћајна опрема

Опрема се огледа у постављању једностране дистантне ограде, косих завршетака, смероказних стубића и ретрорефлектујућих тела.

Да би се сагледали габарити пута на постојећој банкини ван насеља се постављају смерокази који су део саобраћајне опреме. Смероказ се састоји из ознаке за вожњу при дневној светлости (дневна ознака) као и ноћу (ноћна ознака) који се причвршћују на носач беле боје. Дневне ознаке представљају ромбоидне површине црне боје постављене под углом од 30 степени тако да је теме окренуто ближе коловозу, док су ноћне ознаке у виду светлоодбојног ретрорефлектујућег материјала. Десно се поставља правоугаоник црвене боје, док се лево поставља два мања парвоугаоника један изнад другог и који су беле боје. Носачи су беле боје и израђени су тако да не представљају опасност за учеснике у саобраћају и ако возилом налете на њих. Исти се на предметном путу уграђују на самој спољашњој ивици банкине.

На местима где је висина насипа већа од 3m, као и на прилазу објектима поставља се заштитна ограда. Ретрорефлектујућа тела се постављају на огради у складу са СРПС-ом. С`обзиром да је у питању денивелисан укрштај са пругом (степен опасности 1), пројектована је једнострана заштитна ограда типа H1W2, на којој је растер ретрорефлектујућих тела 12m.

На местима где не постоји издигнут ивичњак, плашт ограде се поставља на 0.5m од ивице коловоза. У зони објекта, на местима на којима постоји издигнут ивичњак, плашт ограде се поставља на 0,20m од ивице коловоза. На сваком од објеката (надвожњака), одбојна дистантна ограда се поставља анкерисањем на конструкцију надвожњака. Дужина ограде која се поставља анкерисањем, посебно је приказана у предмеру и предрачуну.

На ситуацији, на појединим местима укупна дужина пуне висине ограде се не поклапа са стационажама почетка и завршетка пуне висине ограде. Ово се појављује у радијусима кривина, јер су стационаже девијација мерене у односу на осу пута, па се на спољашњим, односно унутрашњим странама кривине јавља до одступања од дужина по стационажама. На свакој пуној висини ограде је написана тачна дужина ограде, што се види и на ситуацији. Ова дужина ограде је меродавна и приликом њеног постављања у обзир треба узети ту дужину.

Девијације на локалним путевима

девијација 2, 5, 17, 18 и 20.

На девијацијама локалних путева, ширине коловоза су по 6m, са једном траком по смеру од по 3m.

У зависности од ситуације (да ли се девијација налази у насељу или ван насеља), у зони почетка објекта (надвожњака или подвожњака), брзина је ограничена на 40km/h

или 50km/h, а саобраћајним знаком II-28 је забрањено претицање за моторна возила. У складу са ситуацијом, непосредно пре уклапања у постојеће стање, пројектовани су знакови из I-2, I-5, I-5.1 или I-5.2. У зонама кривина малих радијуса, пројектовани су табле за усмеравање III-63, односно III-64.

На свим местима, где су пројектовани пешачки прелази, непосредно пре њих, пројектовани су и знакови III-6 (пешачки прелаз).

На местима прикључка нове девијације на постојећу уличну мрежу, приоритет је дат коридору постојеће улице у виду знака III-3 (пут са првенством пролаза). Сходно томе, на сваком од прикључака је пројектован знак II-2(обавезно заустављање).

Девијација 2 (89+984) је пешачко-бициклистички потходник. Ширина пешачке стазе је 1,5m (ширина за два пешачка модула), док је ширина двосмерне бициклистичке стазе 2,5m (свака трака по 1,25m) у зони потходника, док је непосредно пре и после потходника ширина двосмерне бициклистичке стазе 2.0m (свака трака по 1.0m). Изградњом девијације 2 (89+984), укида се постојећи путни прелаз у Јаношиковој улици у Кисачу. Друмски саобраћај ће се у будућности одвијати преко новопројекотване девијације 2 (надвожњак) на км 89+315.

У склопу девијације 2 (89+984), узет је у обзир и паркинг у зони станице Кисач, односно приступни пут СС и ТК објекту Кисач. Прилаз паркингу је из постојеће Железничке улице која није предмет реконструкције, као ни постојећи приључак улице у зону станице.

Девијација 5 (97+034) је подвожњак у насељу Степановићево. Слободан профил овог подвожњака је 3.5m, па је из тог разлога саобраћајни профил, односно ограничење висине на њему 3.3m. Изградњом девијације 5, укида се постојећи путни прелаз у улици Војводе Путника и прави се нови подвожњак, али са ограничењем висине од 3.3m. Друмски саобраћај ће се у овој зони у будућности одвијати и преко новопројекотване девијације 6 на км 98+149 (надвожњак).

Девијација 18 (132+007) је подвожњак. С обзиром на конструкцију денивелисаног укрштаја, на почетку асфалтираног дела подвожњака, на истом стубу, пројектовани су знакови ограничења брзине од 40km/h (II-30) и знак забране претицања (II-28). За супротан смер важи исти принцип. На самој конструкцији подвожњака, пројектован је знак II-21 (забрана саобраћаја за возила чија укупна висина прелази 4.5 метара). На 0.5 метара испред почетка објекта (конструкције подвожњака) са обе прилазне стране, на самосталним стубовима су пројектоване табле за означавање сталних препрека унутар габарита слободног прфила пута (VIII-5.1). Табле требају бити израђене у црвено-жутој рефлектујућој боји са флуоросцентним својством материјала класе 3.

Сходно забрани претицања, у зони објеката је пројектована неиспрекидана разделна линија, ширине 0,12m.

Вертикална сигнализација

Шифром (бројном ознаком), стационажом на ситуационим плановима, класом знака и величином и врстом стуба означени су елементи вертикалне сигнализације.

Класа материјала који се користи за вертикалну сигнализацију је у складу са Правилником о саобраћајној сигнализацији и класе је 1, односно класе 2 за знак II-2 (обавезно заустављање). Произвођач мора поседовати атест квалитета уграђених материјала. Стандардни знакови су величине 2. Стубови носачи вертикалне сигнализације су дужине 3m и 3.5m са уградним темељом који се изводи на лицу места.

Хоризонтална сигнализација

На девијацијама је сходно Правилнику о саобраћајној сигнализацији и СРПС стандардима пројектована континуална неиспрекидана и испрекикадна (3-3m) разделна линија ширине 0,12m. Испред прикључака, пројектоване су кратке испрекидане линије са растером пуних и празних поља од по 1m, ширине 0,12m.

Фигура бицикла на бицилистичкој стази је димензија 1,45 x 0,80m и поставља се на почетку бициклистичке стазе у свакој траци у пару са стрелицама за смер кретања.

Разделна линија на бициклистичкој стази је са растером пуног и празног поља од по 1,0m и ширине је 0,1m. Ивична линија на бициклистичкој стази је неиспрекидана, ширине 0,1m.

Извођење се врши по детаљима датим у прилогу. Ознаке морају да поседују ретрорефлексију од минимум 150 mcd/m^{2*}lx, а гарантни период износи 2 године. Испоручилац елемената хоризонталне сигнализације дужан је и да угради на коловоз, а за своје радове да да гаранцију. Само на овај начин може да се изабере извођач.

Саобраћајна опрема

Опрема се огледа у постављању једностране дистантне ограде, косих завршетака, смероказних стубића и ретрорефлектујућих тела.

Да би се сагледали габарити пута на постојећој банкини ван насеља се постављају смерокази који су део саобраћајне опреме. Смероказ се састоји из ознаке за вожњу при дневној светлости (дневна ознака) као и ноћу (ноћна ознака) који се причвршћују на носач беле боје. Дневне ознаке представљају ромбоидне површине црне боје постављене под углом од 30 степени тако да је теме окренуто ближе коловозу, док су ноћне ознаке у виду светлоодбојног ретрорефлектујућег материјала. Десно се поставља правоугаоник црвене боје, док се лево поставља два мања парвоугаоника један изнад другог и који су беле боје. Носачи су беле боје и израђени су тако да не представљају опасност за учеснике у саобраћају и ако возилом налете на њих. Исти се на предметном путу уграђују на самој спољашњој ивици банкине.

На местима где је висина насипа већа од 3m, као и на прилазу објектима поставља се заштитна ограда. Ретрорефлектујућа тела се постављају на огради у складу са СРПС-ом. С`обзиром да је у питању денивелисан укрштај са пругом (степен опасности 1), пројектована је једнострана заштитна ограда типа H1W2, на којој је растер ретрорефлектујућих тела 12m.

На местима где не постоји издигнут ивичњак, плашт ограде се поставља на 0.5m од ивице коловоза. У зони објекта, на местима на којима постоји издигнут ивичњак,

плашт ограде се поставља на 0,20m од ивице коловоза. На сваком од објеката (надвожњака), одбојна дистантна ограда се поставља анкерисањем на конструкцију надвожњака. Дужина ограде која се поставља анкерисањем, посебно је приказана у предмеру и предрачуну.

На ситуацији, на појединим местима укупна дужина пуне висине ограде се не поклапа са стационажама почетка и завршетка пуне висине ограде. Ово се појављује у радијусима кривина, јер су стационаже девијација мерене у односу на осу пута, па се на спољашњим, односно унутрашњим странама кривине јавља до одступања од дужина по стационажама. На свакој пуној висини ограде је написана тачна дужина ограде, што се види и на ситуацији. Ова дужина ограде је меродавна и приликом њеног постављања у обзир треба узети ту дужину.

Девијације на државним путевима

девијација 6, 8, 11 и 19.

На девијацијама државних путева II реда, ширине коловоза су по 6.5m на самом надвожњаку, док је зона пре и после надвожњака ширине 7m. На сваком надвожњаку који се налази на државном путу, ширине саобраћајних трака су по 3,25m. На самом надвожњаку није пројектована ивична линија, док је у зони прилаза надвожњаку пројектована ивична трака ширине 0,25m. Разлог овоме је поред постојања ивичњака на конструкцији надвожњака да се избегне ситуација смањења ширине саобраћајних трака дуж потеза. Овим је ширина трака на целом потезу (пре и после надвожњака и самом надвожњаку) јединствена, односно 3,25m.

На девијацијама у склопу којих је пројектована пешачка или бициклистичка стаза, водило се рачуна да заштитна одбојна ограда, не залази у зону стазе. Ширине бициклистичких стаза су пројектоване за двосмерни саобраћај и износе 2m (по 1m за сваку од трака).

На надвожњацима где је предвиђена пешачка или бициклистичка стаза, пре и после надвожњака, услед пројектованих стаза и високог насипа због прилаза објекту, пројектована је пешачка (бициклистичка) ограда, како би се повећала безбедност пешака, односно бициклиста. Пешачко-бициклистичку ограду је потребно поставити на ивицу стазе, са спољне стране (на банкини) како не би заузимала простор стазе.

Девијација 6 (98+149) је девијација државног пута IIA реда бр. 113. Девијација је пројектована да буде надвожњак. Траса државног пута пролази кроз насеље Степановићево и наставља се на Улицу Војвода Степа Степановић. На траси реконструисаног дела државног пута IIA реда бр. 113 је граница насељеног места, што је посебно означено вертикалном сигнализацијом знаковима III-24 (насеље) и III-24.1 (завршетак насеља).

Девијација 8 (102+309) је девијација државног пута IIA реда бр. 112. Девијација је пројектована да буде надвожњак. Траса државног пута пролази кроз насеље Змајево и наставља се на Улицу Маршала Тита. Непосредно пре почетка конструкције надвожњака, пројектована је четворокрака површинска раскрсница. Једним својим краком, омогућен је приступ возилима делу индустријске зоне, јер се услед изградње

надвожњака и нивелационе висинске разлике, прекида постојећа веза ове зоне са државним путем. Исто тако, са супротне стране пруге, пројектована је трокрака површинска раскрсница, којом је омогућена прекинута веза једног дела насеља Змајево са државним путем IIА реда бр. 112.

У склопу девијације 8, узет је у обзир и паркинг у зони станице Змајево. Прилаз паркингу је из постојеће улице Радоја Домановића која није предмет реконструкције.

Девијација 11 (113+327) је девијација државног пута IIБ реда бр. 305. Девијација је пројектована да буде подвожњак. Траса државног пута не пролази кроз насеље. У склопу ове девијације, сагледана је новопројектована железничка станица Врбас, као и новопројектована трокрака раскрсница. Раскрсница је веза новопројектоване железничке станице Врбас и државног пута IIБ реда бр. 305. С обзиром на конструкцију денивелисаног укрштаја, на почетку реконструисаног дела пута, на истом стубу, пројектовани су знакови ограничења брзине од 50km/h (II-30) и знак забране претицања (II-28). За супротан смер важи исти принцип. На самој конструкцији подвожњака, пројектован је знак II-21 (забрана саобраћаја за возила чија укупна висина прелази 4.5 метара). На 0.5 метара испред почетка објекта (конструкције подвожњака) са обе прилазне стране, на самосталним стубовима су пројектоване табле за означавање сталних препрека унутар габарита слободног прфила пута (VIII-5.1). Табле требају бити израђене у црвено-жутој рефлектујућој боји са флуоросцентним својством материјала класе 3.

Поред станичне зграде, у склопу новопројектоване железничке станице Врбас планиран је и организован паркинг за путничка возила, паркинг за запослене, паркинг за такси возила, паркинг за бициклисте, два стајалишта за аутобусе (долазно и одлазно стајалиште) и окретница за аутобусе, такси возила и службена возила.

Најава паркинг простора за аутомобиле и такси возила обележена је знаковима III-30 и таблама IV-5, са одговарајућим исписима на њој. Паркинг места за особе са инвалидитетом су вертикалном сигнализацијом обележена знаком III-30 и таблом IV-21.

Приступ железничкој станици је са новопројектоване трокраке раскрснице са државним путем IIБ реда бр. 305. Веза станице и државног пута је двосмерна саобраћајница са ширином саобраћајних трака од по 3.5m, на којој је забрањено претицање и успостављено опште ограничење брзине кретања возила од 40km/h. На саобраћајнци са леве стране у смеру пораста стационаже, пројектована је двосмерна бициклистичка стаза, ширине 2,0m и са заштитном зоном до коловоза од 0,5m.

Девијација 19 (135+113) је девијација државног пута IIА реда бр. 100. Девијација је пројектована да буде надвожњак. Траса државног пута не пролази кроз насеље. Непосредно пре почетка конструкције надвожњака, пројектована је трокрака површинска раскрсница. Једним својим краком, омогућен је приступ возилима делу локалног пута, јер се услед изградње надвожњака и нивелационе висинске разлике, прекида постојећа веза оог пута са државним путем.

Вертикална сигнализација

Шифром (бројном ознаком), стационажом на ситуационим плановима, класом знака и величином и врстом стуба означени су елементи вертикалне сигнализације.

Класа материјала који се користи за вертикалну сигнализацију је у складу са Правилником о саобраћајној сигнализацији и класе је 2, односно класе 3. Произвођач мора поседовати атест квалитета уграђених материјала. Стандардни знакови су величине 2. Стубови носачи вертикалне сигнализације су дужине 3m, 3.5m и 4m са уградним темељом који се изводи на лицу места.

Хоризонтална сигнализација

На државним путевима II реда сходно Правилнику о саобраћајној сигнализацији и СРПС стандардима пројектована је континуална неиспрекидана разделна линија, обична испрекидана линија тип Б-1 (5x5m), обична испрекидана линија тип Б-2 (5x10m), испрекидана линија упозорења тип Б (10x5m) ширине 0,12m, неиспрекидана ивична линија ширине 0,12m. Испред раскрсница, уливно-изливних трака пројектоване су кратке испрекидане линије (линије водиље) са растером пуних и празних поља од по 1m, ширине 0,12m.

Паркиралишта су обележена линијама беле боје, ширине 0,10m, паркинг места намењена путничким аутомобилима (паркирање ходом унапред или уназад, под углом од 90 степени у односу на прилазну саобраћајницу) димензија 5,0 x 2,5m. У склопу паркинг простра у зони железничке станице Врбас, поред паркинг места за путничке аутомобиле, пројектована су и два паркинг места, намењена возилима особа са инвалидитетом, означених линијама жуте боје, ширине 0,10m, уз хоризонтално обележавање резервације места (симбол инвалидских колица). Обележавање аутобуских стајалишта се изводи жутом бојом.

Извођење се врши по детаљима датим у прилогу. Ознаке морају да поседују ретрорефлексију од минимум 200 mcd/m^{2*}lx на државнм путевима II реда, односно минимум 150 mcd/m^{2*}lx на осталим саобраћајницама. Гарантни период износи 2 године. Испоручилац елемената хоризонталне сигнализације дужан је и да угради на коловоз, а за своје радове да да гаранцију. Само на овај начин може да се изабере извођач.

Саобраћајна опрема

Опрема се огледа у постављању смероказних стубова, једностране ограде, једностране дистантне ограде, дистанцера прелаза, косих завршетака, ретрорефлектујућих тела и пешачко-бициклистичке ограде ограде.

Да би се сагледали габарити пута на постојећој банкини ван насеља се постављају смерокази који су део саобраћајне опреме. Смероказ се састоји из ознаке за вожњу при дневној светлости (дневна ознака) као и ноћу (ноћна ознака) који се причвршћују на носач беле боје. Дневне ознаке представљају ромбоидне површине црне боје постављене под углом од 30 степени тако да је теме окренуто ближе коловозу, док су ноћне ознаке у виду светлоодбојног ретрорефлектујућег материјала. Десно се поставља правоугаоник црвене боје, док се лево поставља два мања парвоугаоника један изнад другог и који су беле боје. Носачи су беле боје и израђени су тако да не

представљају опасност за учеснике у саобраћају и ако возилом налете на њих. Исти се на предметном путу уграђују на самој спољашњој ивици банкине.

На местима где је висина насипа већа од 3m, као и на прилазу објектима, потпорним зидовима и бетонским каналима поставља се једнострана дистантна ограда. Ретрорефлектујућа тела се постављају на огради у складу са СРПС-ом. С обзиром на то да је у питању денивелисан укрштај са пругом (степен опасности 1), на надвожњацима на државним путевима је пројектована једнострана дистантна заштитна ограда типа H2W4, на којој је растер ретрорефлектујућих тела 12m.

Пре и након заштитне зоне ограде H2W4, пројектована је једнострана дистантна ограда типа H1W5, која је заштитна зона услед високих насипа. На прилазној саобраћајници станици Врбас у зони плочастог пропуста пројектована је једнострана ограда N2W4.

На местима где не постоји издигнут ивичњак, плашт ограде се поставља на 0.5m од ивице коловоза. У зони објекта, на местима на којима постоји издигнут ивичњак (и пешачка или бициклистичка стаза), плашт ограде се поставља на 0,10m од ивице коловоза. На сваком од објеката (надвожњака), одбојна дистантна ограда се поставља анкерисањем на конструкцију надвожњака. Дужина ограде која се поставља анкерисањем, посебно је приказана у предмеру и предрачуну.

На ситуацији, на појединим местима укупна дужина пуне висине ограде се не поклапа са стационажама почетка и завршетка пуне висине ограде. Ово се појављује у радијусима кривина, јер су стационаже девијација мерене у односу на осу пута, па се на спољашњим, односно унутрашњим странама кривине јавља до одступања од дужина по стационажама. На свакој пуној висини ограде је написана тачна дужина ограде, што се види и на ситуацији. Ова дужина ограде је меродавна и приликом њеног постављања у обзир треба узети ту дужину.

У Београду, 2021. год.

Одговорни пројектант:

Александар Радосављевић, дипл.инж.саоб

8/2.1.2.6. НУМЕРИЧКА ДОКУМЕНТАЦИЈА

8/2.1.2.6.1.
ПРЕДМЕР И ПРЕДРАЧУН

ПРЕДМЕР И ПРЕДРАЧУН

8/2.1.2 Пројекат друмске саобраћајне сигнализације и опреме од Руменке до Бачке Тополе

Надвожњак 89+315

Бр.	Опис радова		Јед. мере	Количина	Јединична цена (дин)	Цена (дин)
				А	Б	АхБ
1	**ЕЛЕМЕНТИ ВЕРТИКАЛНЕ СИГНАЛИЗАЦИЈЕ**					
1.01.	Рефлектујући саобраћајни знак са прибором за монтажу (испоручен на терен)					
	I-1, класа 1	900x900x900 mm	ком	1	2.199,00	2.199,00
	I-1.1, класа 1	900x900x900 mm	ком	1	2.199,00	2.199,00
	II-2, класа 2	ф 600 mm	ком	4	4.197,00	16.788,00
	II-28, класа 1	ф 600 mm	ком	4	2.098,50	8.394,00
	II-30 (50), класа 1	ф 600 mm	ком	2	2.098,50	4.197,00
	III-3, класа 1	600x600 mm	ком	4	2.095,00	8.380,00
	III-6, класа 2	600x600 mm	ком	2	4.198,50	8.397,00
	III-12, класа 1	ф 600 mm	ком	2	2.098,50	4.197,00
	III-24, класа 1	900x600 mm	ком	2	3.850,00	7.700,00
	III-24.1, класа 1	900x600 mm	ком	2	3.850,00	7.700,00
	III-63, класа 1	500x500 mm	ком	12	1.689,00	20.268,00
	III-64, класа 1	500x500 mm	ком	12	1.689,00	20.268,00
1.02.	Стуб носач рефлектујућег саобраћајног знака (испоручен на терен):					
	ф 60 x 2500 mm за знак III-63 и III-64		ком	12	3.107,00	37.284,00
	ф 60 x 3000 mm		ком	20	2.172,00	43.440,00
	ф 60 x 3500 mm		ком	2	2.534,00	5.068,00
	УКУПНО ЕЛЕМЕНТИ ВЕРТИКАЛНЕ СИГНАЛИЗАЦИЈЕ (дин)					**196.479,00**
2	**ЕЛЕМЕНТИ ХОРИЗОНТАЛНЕ СИГНАЛИЗАЦИЈЕ**					
2.01.	Обележавање коловоза врши се ретрорефлектујућим материјалима беле боје. У радове спада чишћење и одмашћивање коловоза, размеравање материјала и наношење боје					
	1.уздужне ознаке:					
	*неиспрекидана линија - разделна, 0.12 m (бела боја)		m^2	108,60	550,00	59.730,00
	*обична испрекидана линија, 0.12 m (бела боја) 3x3 m		m^2	7,20	550,00	3.960,00
	*обична испрекидана линија, 0.12 m (бела боја) 3x6 m		m^2	12,24	550,00	6.732,00
	*обична испрекидана линија упозорења, 0.12 m (бела боја) 6x3 m		m^2	8,64	550,00	4.752,00
	*кратка испрекидана линија, 0.12 m (бела боја) 1x1 m		m^2	2,04	550,00	1.122,00
	2.попречне ознаке:					
	*линија заустављања		m^2	3,00	550,00	1.650,00
	*пешачки прелази		m^2	18,54	550,00	10.197,00
	УКУПНО ЕЛЕМЕНТИ ХОРИЗОНТАЛНЕ СИГНАЛИЗАЦИЈЕ (дин)					**88.143,00**
3	**САОБРАЋАЈНА ОПРЕМА испорука+комплетна монтажа**					
3.01.	Коси завршетак JO, 12m		ком	4	37.200,00	148.800,00
3.02.	JO	H1W2	m	408	7.000,00	2.856.000,00
3.03.	JO (анкерише се)	H1W2	m	312	7.500,00	2.340.000,00
3.04.	рефлектујућа тела на дистантној огради		ком	63	690,00	43.470,00
3.05.	смероказни стубићи		ком	73	690,00	50.370,00
	УКУПНО ЕЛЕМЕНТИ САОБРАЋАЈНЕ ОПРЕМЕ (дин)					**5.438.640,00**
4	**МОНТАЖНИ РАДОВИ**					
4.01.	Монтажа рефлектујућег саобраћајног знака на самостални стуб		ком	20	948,00	18.960,00
4.02.	Монтажа два рефлектујућа саобраћајна знака на самостални стуб		ком	28	948,00	26.544,00
	УКУПНО МОНТАЖНИ РАДОВИ (дин)					**45.504,00**
5	**ГРАЂЕВИНСКИ РАДОВИ**					
5.01.	Уградња стуба рефлектујућег саобраћајног знака са материјалом		ком	34	1594,3	54.206,20
	УКУПНО ГРАЂЕВИНСКИ РАДОВИ (дин)					**54.206,20**

РЕКАПИТУЛАЦИЈА - надвожњак на км 89+315 пруге

1	**ЕЛЕМЕНТИ ВЕРТИКАЛНЕ СИГНАЛИЗАЦИЈЕ**	**196.479,00**
2	**ЕЛЕМЕНТИ ХОРИЗОНТАЛНЕ СИГНАЛИЗАЦИЈЕ**	**88.143,00**
3	**САОБРАЋАЈНА ОПРЕМА испорука+комплетна монтажа**	**5.438.640,00**
4	**МОНТАЖНИ РАДОВИ**	**45.504,00**
5	**ГРАЂЕВИНСКИ РАДОВИ**	**54.206,20**
	УКУПНО (дин):	**5.822.972,00**

Потходник 89+984

Бр.	Опис радова		Јед. мере	Количина	Јединична цена (дин)	Цена (дин)
				А	Б	АхБ
1	**ЕЛЕМЕНТИ ВЕРТИКАЛНЕ СИГНАЛИЗАЦИЈЕ**					
1.01.	Рефлектујући саобраћајни знак са прибором за монтажу (испоручен на терен)					
	II-2, класа 2	ф600 mm	ком	1	4.197,00	4.197,00
	II-41, класа 1	ф400 mm	ком	2	1.590,00	3.180,00
	II-41.1, класа 1	ф400 mm	ком	1	1.590,00	1.590,00
	II-41.2, класа 1	ф400 mm	ком	1	1.590,00	1.590,00
	II-43.3, класа 1	ф600 mm	ком	1	2.098,50	2.098,50
	II-43.4, класа 1	ф600 mm	ком	1	2.098,50	2.098,50
	III-6, класа 1	600x600 mm	ком	2	2.095,00	4.190,00
	III-7, класа 2	600x600 mm	ком	1	4.198,50	4.198,50
	III-7.1, класа 2	600x600 mm	ком	1	4.198,50	4.198,50
	III-9.7, класа 1	600x600 mm	ком	1	2.095,00	2.095,00
	III-21, класа 1	ф400 mm	ком	1	1.590,00	1.590,00
	III-21.1, класа 1	ф400 mm	ком	1	1.590,00	1.590,00
	III-30, класа 1	600x600 mm	ком	2	2.095,00	4.190,00
	IV-21, класа 1	600x300 mm	ком	1	820,00	820,00
	IV-25, класа 1	400x200 mm	ком	2	547,00	1.094,00
1.02.	Стуб носач рефлектујућег саобраћајног знака (испоручен на терен):					
	ф60 x 3000 mm		ком	5	2.172,00	10.860,00
	ф60 x 3500 mm		ком	5	2.534,00	12.670,00
	ф60 x 4000 mm		ком	3	2.896,00	8.688,00
					УКУПНО ЕЛЕМЕНТИ ВЕРТИКАЛНЕ СИГНАЛИЗАЦИЈЕ (дин)	**70.938,00**
2	**ЕЛЕМЕНТИ ХОРИЗОНТАЛНЕ СИГНАЛИЗАЦИЈЕ**					
2.01.	Обележавање коловоза врши се ретрорефлектујућим материјалима беле боје. У радове спада чишћење и одмашћивање коловоза, размеравање материјала и наношење боје. Обележавање бициклистичких стаза са симболима бициклиста, стрелицама и натписима намењених токовима кретања бициклиста изводе се белом бојом без ретрорефлектујућих својстава.					
	1.уздужне ознаке:					
	*неиспрекидана линија - разделна, 0.12 m (бела боја)		m^2	1,43	550,00	786,50
	*неиспрекидана линија на бициклистичкој стази, 0.10 m (бела боја)		m^2	30,00	389,00	11.670,00
	*кратка испрекидана линија на бициклистичкој стази, 0.10 m (бела боја) 1x1 m		m^2	6,90	389,00	2.684,10
	*обична испрекидана линија, 0.12 m (бела боја) 3x3 m		m^2	2,52	550,00	1.386,00
	2.попречне ознаке:					
	*линија заустављања		m^2	1,50	550,00	825,00
	*пешачки прелази		m^2	13,50	550,00	7.425,00
	*бициклистички прелази		m^2	0,75	550,00	412,50
	3.остале ознаке:		m^2			
	*стрелице на бициклистичкој стази (бела боја)		m^2	0,84	389,00	326,76
	*симбол бицикла на бициклистичкој стази (бела боја)		ком.	4	807,50	3.230,00
	*паркиралиште (бела боја) 0.10m		ком	5,00	1000,00	5.000,00
	*паркиралиште за инвалиде (жута боја) 0.10m		ком	1,00	2000,00	2.000,00
					УКУПНО ЕЛЕМЕНТИ ХОРИЗОНТАЛНЕ СИГНАЛИЗАЦИЈЕ (дин)	**35.745,86**
3	**САОБРАЋАЈНА ОПРЕМА испорука+комплетна монтажа**					
3.01.	Обли завршетак ЈО	N2W4	ком	2	2.000,00	4.000,00
3.02.	ЈО	N2W4	m	8	2.516,00	20.128,00
					УКУПНО ЕЛЕМЕНТИ САОБРАЋАЈНЕ ОПРЕМЕ (дин)	**24.128,00**
4	**МОНТАЖНИ РАДОВИ**					
4.01.	Монтажа рефлектујућег саобраћајног знака на самостални стуб		ком	4	948,00	3.792,00
4.02.	Монтажа два рефлектујућа саобраћајна знака на самостални стуб		ком	10	948,00	9.480,00
					УКУПНО МОНТАЖНИ РАДОВИ (дин)	**13.272,00**
5	**ГРАЂЕВИНСКИ РАДОВИ**					
5.01.	Уградња стуба рефлектујућег саобраћајног знака са материјалом		ком	13	1594,3	20.725,90
					УКУПНО ГРАЂЕВИНСКИ РАДОВИ (дин)	**20.725,90**

РЕКАПИТУЛАЦИЈА - потходник на км 89+984 пруге и паркинг Кисач

1	**ЕЛЕМЕНТИ ВЕРТИКАЛНЕ СИГНАЛИЗАЦИЈЕ**	**70.938,00**
2	**ЕЛЕМЕНТИ ХОРИЗОНТАЛНЕ СИГНАЛИЗАЦИЈЕ**	**35.745,86**
3	**САОБРАЋАЈНА ОПРЕМА испорука+комплетна монтажа**	**24.128,00**
4	**МОНТАЖНИ РАДОВИ**	**13.272,00**
5	**ГРАЂЕВИНСКИ РАДОВИ**	**20.725,90**
	УКУПНО (дин):	**164.810,00**

Надвожњак 92+768

Бр.	Опис радова		Јед. мере	Количина А	Јединична цена (дин) Б	Цена (дин) АхБ
1	**ЕЛЕМЕНТИ ВЕРТИКАЛНЕ СИГНАЛИЗАЦИЈЕ**					
1.01.	Рефлектујући саобраћајни знак са прибором за монтажу (испоручен на терен)					
	I-5, класа 1	900x900x900 mm	ком	1	2.199,00	2.199,00
	I-5.1, класа 1	900x900x900 mm	ком	1	2.199,00	2.199,00
	I-5.2, класа 1	900x900x900 mm	ком	1	2.199,00	2.199,00
	II-2, класа 2	ф 600 mm	ком	3	4.197,00	12.591,00
	II-28, класа 1	ф 600 mm	ком	2	2.098,50	4.197,00
	II-30 (40), класа 1	ф 600 mm	ком	2	2.098,50	4.197,00
	IV-1.1 (50m), класа 1	900x350 mm	ком	1	1.623,00	1.623,00
	IV-1 (100m), класа 1	900x350 mm	ком	2	1.623,00	3.246,00
1.02.	Стуб носач рефлектујућег саобраћајног знака (испоручен на терен):					
	ф 60 x 3000 mm		ком	3	2.172,00	6.516,00
	ф 60 x 3500 mm		ком	5	2.534,00	12.670,00
	УКУПНО ЕЛЕМЕНТИ ВЕРТИКАЛНЕ СИГНАЛИЗАЦИЈЕ (дин)					**51.637,00**
2	**ЕЛЕМЕНТИ ХОРИЗОНТАЛНЕ СИГНАЛИЗАЦИЈЕ**					
2.01.	Обележавање коловоза врши се ретрорефлектујућим материјалима беле боје. У радове спада чишћење и одмашћивање коловоза, размеравање материјала и наношење боје					
	1.уздужне ознаке:					
	*неиспрекидана линија - разделна, 0.12 m (бела боја)		m^2	64,17	550,00	35.293,50
	*кратка испрекидана линија, 0.12 m (бела боја) 1x1 m		m^2	6,72	550,00	3.696,00
	2.попречне ознаке:					
	*линија заустављања		m^2	1,92	550,00	1.056,00
	УКУПНО ЕЛЕМЕНТИ ХОРИЗОНТАЛНЕ СИГНАЛИЗАЦИЈЕ (дин)					**40.045,50**
3	**САОБРАЋАЈНА ОПРЕМА испорука+комплетна монтажа**					
3.01.	Коси завршетак ЈО, 12m		ком	4	37.200,00	148.800,00
3.02.	ЈО	H1W2	m	416	7.000,00	2.912.000,00
3.03.	ЈО (анкерише се)	H1W2	m	232	7.500,00	1.740.000,00
3.04.	рефлектујућа тела на дистантној огради		ком	58	690,00	40.020,00
3.05.	смероказни стубићи		ком	20	690,00	13800,00
	УКУПНО ЕЛЕМЕНТИСАОБРАЋАЈНЕ ОПРЕМЕ (дин)					**4.854.620,00**
4	**МОНТАЖНИ РАДОВИ**					
4.01.	Монтажа рефлектујућег саобраћајног знака на самостални стуб		ком	3	948,00	2.844,00
4.02.	Монтажа два рефлектујућа саобраћајна знака на самостални стуб		ком	10	948,00	9.480,00
	УКУПНО МОНТАЖНИ РАДОВИ (дин)					**12.324,00**
5	**ГРАЂЕВИНСКИ РАДОВИ**					
5.01.	Уградња стуба рефлектујућег саобраћајног знака са материјалом		ком	8	1594,3	12.754,40
	УКУПНО ГРАЂЕВИНСКИ РАДОВИ (дин)					**12.754,40**

РЕКАПИТУЛАЦИЈА - надвожњак на км 92+768 пруге

1	**ЕЛЕМЕНТИ ВЕРТИКАЛНЕ СИГНАЛИЗАЦИЈЕ**	**51.637,00**
2	**ЕЛЕМЕНТИ ХОРИЗОНТАЛНЕ СИГНАЛИЗАЦИЈЕ**	**40.045,50**
3	**САОБРАЋАЈНА ОПРЕМА испорука+комплетна монтажа**	**4.854.620,00**
4	**МОНТАЖНИ РАДОВИ**	**12.324,00**
5	**ГРАЂЕВИНСКИ РАДОВИ**	**12.754,40**
	УКУПНО (дин):	**4.971.381,00**

Надвожњак 95+739

Бр.	Опис радова		Јед. мере	Количина А	Јединична цена (дин) Б	Цена (дин) АхБ
1	**ЕЛЕМЕНТИ ВЕРТИКАЛНЕ СИГНАЛИЗАЦИЈЕ**					
1.01.	Рефлектујући саобраћајни знак са прибором за монтажу (испоручен на терен)					
	I-5, класа 1	900x900x900 mm	ком	1	2.199,00	2.199,00
	II-2, класа 2	ф 600 mm	ком	3	4.197,00	12.591,00
	II-28, класа 1	ф 600 mm	ком	2	2.098,50	4.197,00
	II-30 (40), класа 1	ф 600 mm	ком	2	2.098,50	4.197,00
	III-12, класа 1	ф 600 mm	ком	1	2.098,50	2.098,50
	IV-1 (100m), класа 1	900x350 mm	ком	1	1.623,00	1.623,00
1.02.	Стуб носач рефлектујућег саобраћајног знака (испоручен на терен):					
	ф 60 x 3000 mm		ком	6	2.172,00	13.032,00
	ф 60 x 3500 mm		ком	2	2.534,00	5.068,00
	УКУПНО ЕЛЕМЕНТИ ВЕРТИКАЛНЕ СИГНАЛИЗАЦИЈЕ (дин)					**45.005,50**
2	**ЕЛЕМЕНТИ ХОРИЗОНТАЛНЕ СИГНАЛИЗАЦИЈЕ**					
2.01.	Обележавање коловоза врши се ретрорефлектујућим материјалима беле боје. У радове спада чишћење и одмашћивање коловоза, размеравање материјала и наношење боје					
	1.уздужне ознаке:					
	*неиспрекидана линија - разделна, 0.12 m (бела боја)		m^2	45,61	550,00	25.085,50
	*обична испрекидана линија, 0.12 m (бела боја) 3x3 m		m^2	8,28	550,00	4.554,00
	*кратка испрекидана линија, 0.12 m (бела боја) 1x1 m		m^2	0,96	550,00	528,00
	2.попречне ознаке:					
	*линија заустављања		m^2	1,76	550,00	968,00
	УКУПНО ЕЛЕМЕНТИ ХОРИЗОНТАЛНЕ СИГНАЛИЗАЦИЈЕ (дин)					**31.135,50**
3	**САОБРАЋАЈНА ОПРЕМА испорука+комплетна монтажа**					
3.01.	Коси завршетак ЈО, 12m		ком	4	37.200,00	148.800,00
3.02.	ЈО	H1W2	m	388	7.000,00	2.716.000,00
3.03.	ЈО (анкерише се)	H1W2	m	368	7.500,00	2.760.000,00
3.04.	рефлектујућа тела на дистантној огради		ком	67	690,00	46.230,00
3.05.	смерокази стубићи		ком	10	690,00	6900,00
	УКУПНО ЕЛЕМЕНТИСАОБРАЋАЈНЕ ОПРЕМЕ (дин)					**5.677.930,00**
4	**МОНТАЖНИ РАДОВИ**					
4.01.	Монтажа рефлектујућег саобраћајног знака на самостални стуб		ком	6	948,00	5.688,00
4.02.	Монтажа два рефлектујућа саобраћајна знака на самостални стуб		ком	4	948,00	3.792,00
	УКУПНО МОНТАЖНИ РАДОВИ (дин)					**9.480,00**
5	**ГРАЂЕВИНСКИ РАДОВИ**					
5.01.	Уградња стуба рефлектујућег саобраћајног знака са материјалом		ком	8	1594,3	12.754,40
	УКУПНО ГРАЂЕВИНСКИ РАДОВИ (дин)					**12.754,40**

РЕКАПИТУЛАЦИЈА - надвожњак на км 95+739 пруге

1	**ЕЛЕМЕНТИ ВЕРТИКАЛНЕ СИГНАЛИЗАЦИЈЕ**	**45.005,50**
2	**ЕЛЕМЕНТИ ХОРИЗОНТАЛНЕ СИГНАЛИЗАЦИЈЕ**	**31.135,50**
3	**САОБРАЋАЈНА ОПРЕМА испорука+комплетна монтажа**	**5.677.930,00**
4	**МОНТАЖНИ РАДОВИ**	**9.480,00**
5	**ГРАЂЕВИНСКИ РАДОВИ**	**12.754,40**
	УКУПНО (дин):	**5.776.305,00**

Подвожњак 97+027

Бр.	Опис радова		Јед. мере	Количина А	Јединична цена (дин) Б	Цена (дин) АхБ
1	**ЕЛЕМЕНТИ ВЕРТИКАЛНЕ СИГНАЛИЗАЦИЈЕ**					
1.01.	Рефлектујући саобраћајни знак са прибором за монтажу (испоручен на терен)					
	II-2, класа 2	ф 600 mm	ком	5	4.197,00	20.985,00
	II-21, класа 2	ф 600 mm	ком	2	4.197,00	8.394,00
	II-40, класа 1	ф 400 mm	ком	2	1.590,00	3.180,00
	III-6, класа 2	600x600 mm	ком	4	4.198,50	16.794,00
	III-9.7, класа 1	600x600 mm	ком	3	2.095,00	6.285,00
	III-19, класа 1	ф 400 mm	ком	2	1.590,00	3.180,00
	III-30, класа 1	600x600 mm	ком	2	2.095,00	4.190,00
	IV-25, класа 1	400x200 mm	ком	2	547,00	1.094,00
	VIII-5.1-L, класа 3	300x1000 mm	ком	2	3.654,00	7.308,00
	VIII-5.1-D, класа 3	300x1000 mm	ком	2	3.654,00	7.308,00
1.02.	Стуб носач рефлектујућег саобраћајног знака (испоручен на терен):					
	ф 60 x 2500 mm		ком	4	1.810,00	7.240,00
	ф 60 x 3000 mm		ком	6	2.172,00	13.032,00
	ф 60 x 3500 mm		ком	5	2.534,00	12.670,00
	ф 60 x 4000 mm		ком	6	2.896,00	17.376,00
	УКУПНО ЕЛЕМЕНТИ ВЕРТИКАЛНЕ СИГНАЛИЗАЦИЈЕ (дин)					**129.036,00**
2	**ЕЛЕМЕНТИ ХОРИЗОНТАЛНЕ СИГНАЛИЗАЦИЈЕ**					
2.01.	Обележавање коловоза врши се ретрорефлектујућим материјалима беле боје. У радове спада чишћење и одмашћивање коловоза, размеравање материјала и наношење боје. Обележавање бициклистичких стаза са симболима бициклиста, стрелицама и натписима намењених токовима кретања бициклиста изводе се белом бојом без ретрорефлектујућих својстава.					
	1.уздужне ознаке:					
	*неиспрекидана линија - разделна, 0.12 m (бела боја)		m^2	35,42	550,00	19.481,00
	*кратка испрекидана линија, 0.12 m (бела боја) 1x1 m		m^2	3,96	550,00	2.178,00
	*неиспрекидана линија на бициклистичкој стази, 0.10 m (бела боја)		m^2	41,00	389,00	15.949,00
	*кратка испрекидана линија на бициклистичкој стази, 0.10 m (бела боја) 1x1 m		m^2	10,30	389,00	4.006,70
	2.попречне ознаке:					
	*линија заустављања		m^2	1,72	550,00	946,00
	*пешачки прелази		m^2	25,27	550,00	13.898,50
	3.остале ознаке:					
	*паркиралиште (бела боја) 0.10m		ком	12,00	1000,00	12.000,00
	*стрелице на бициклистичкој стази (бела боја)		m^2	0,84	389,00	326,76
	*симбол бицикла на бициклистичкој стази (бела боја)		ком.	4	807,50	3.230,00
	УКУПНО ЕЛЕМЕНТИ ХОРИЗОНТАЛНЕ СИГНАЛИЗАЦИЈЕ (дин)					**72.015,96**
3	**САОБРАЋАЈНА ОПРЕМА испорука+комплетна монтажа**					
3.01.	Заштитна ограда за пешаке (набавка и испорука на терену)					
	* средње поље		ком	345	3.904,00	1.346.880,00
	* почетно - крајњи стуб		ком	2	1.520,00	3.040,00
3.02.	Заштитна ограда за бициклисте (набавка и испорука на терену)					
	* средње поље		ком	206	3.904,00	804.224,00
	* почетно - крајњи стуб		ком	2	1.520,00	3.040,00
3.03.	IX-6, 800x1000mm, са прибором за монтажу+стуб носач+уградња носача+монтажа на носач		ком	2	25.145,00	50.290,00
	УКУПНО ЕЛЕМЕНТИ САОБРАЋАЈНЕ ОПРЕМЕ (дин)					**2.207.474,00**
4	**МОНТАЖНИ РАДОВИ**					
4.01.	Монтажа рефлектујућег саобраћајног знака на самостални стуб		ком	10	948,00	9.480,00
4.02.	Монтажа два рефлектујућа саобраћајна знака на самостални стуб		ком	5	948,00	4.740,00
4.03.	Монтажа рефлектујућег саобраћајног знака на конструкцију надвожњака		ком	2	948,00	1.896,00
	УКУПНО МОНТАЖНИ РАДОВИ (дин)					**16.116,00**
5	**ГРАЂЕВИНСКИ РАДОВИ**					
5.01.	Уградња стуба рефлектујућег саобраћајног знака са материјалом		ком	21	1594,3	33.480,30
	УКУПНО ГРАЂЕВИНСКИ РАДОВИ (дин)					**33.480,30**

РЕКАПИТУЛАЦИЈА - подвожњак на км 97+027 пруге

1	**ЕЛЕМЕНТИ ВЕРТИКАЛНЕ СИГНАЛИЗАЦИЈЕ**	**129.036,00**
2	**ЕЛЕМЕНТИ ХОРИЗОНТАЛНЕ СИГНАЛИЗАЦИЈЕ**	**72.015,96**
3	**САОБРАЋАЈНА ОПРЕМА**	**2.207.474,00**
4	**МОНТАЖНИ РАДОВИ**	**16.116,00**
5	**ГРАЂЕВИНСКИ РАДОВИ**	**33.480,30**
	УКУПНО (дин):	**2.458.122,00**

Надвожњак 98+149

Бр.	Опис радова		Јед. мере	Количина	Јединична цена (дин)	Цена (дин)
				А	Б	АхБ
1	**ЕЛЕМЕНТИ ВЕРТИКАЛНЕ СИГНАЛИЗАЦИЈЕ**					
1.01.	Рефлектујући саобраћајни знак са прибором за монтажу (испоручен на терен)					
	I-2.1, класа 2	900x900x900 mm	ком	2	4.398,00	8.796,00
	I-28, класа 2	900x900x900 mm	ком	1	4.398,00	4.398,00
	I-28.1, класа 2	900x900x900 mm	ком	2	4.398,00	8.796,00
	II-2, класа 2	ф 600 mm	ком	2	4.197,00	8.394,00
	II-26.1, класа 2	ф 600 mm	ком	1	4.197,00	4.197,00
	II-28, класа 2	ф 600 mm	ком	3	4.197,00	12.591,00
	II-40, класа 1	ф 400 mm	ком	2	1.590,00	3.180,00
	III-3, класа 2	600x600 mm	ком	3	4.198,50	12.595,50
	III-3, класа 3	600x600 mm	ком	1	5.027,00	5.027,00
	III-6, класа 2	600x600 mm	ком	2	4.198,50	8.397,00
	III-6, класа 3	600x600 mm	ком	4	5.027,00	20.108,00
	III-12, класа 2	ф 600 mm	ком	1	4.197,00	4.197,00
	III-19, класа 1	ф 400 mm	ком	2	1.590,00	3.180,00
	III-24, класа 2	900x600 mm	ком	1	5.742,00	5.742,00
	III-24.1, класа 2	900x600 mm	ком	1	5.742,00	5.742,00
	III-49, класа 1	600x900 mm	ком	1	3.158,00	3.158,00
	III-49, класа 2	600x900 mm	ком	1	5.742,00	5.742,00
	IV-5 (осим за аутобусе), класа 2	600x300 mm	ком	1	1.500,00	1.500,00
	IV-25, класа 1	400x200 mm	ком	2	547,00	1.094,00
1.02.	Стуб носач рефлектујућег саобраћајног знака (испоручен на терен):					
	ф 60 x 3000 mm		ком	5	2.172,00	10.860,00
	ф 60 x 3500 mm		ком	19	2.534,00	48.146,00
	ф 60 x 4000 mm		ком	3	2.896,00	8.688,00
	ф 60 x 4500 mm		ком	1	3.258,00	3.258,00
					УКУПНО ЕЛЕМЕНТИ ВЕРТИКАЛНЕ СИГНАЛИЗАЦИЈЕ (дин)	**197.786,50**
2	**ЕЛЕМЕНТИ ХОРИЗОНТАЛНЕ СИГНАЛИЗАЦИЈЕ**					
2.01.	Обележавање коловоза врши се ретрорефлектујућим материјалима беле боје. У радове спада чишћење и одмашћивање коловоза, размеравање материјала и наношење боје					
	1.уздужне ознаке:					
	*неиспрекидана линија - разделна, 0.12 m (бела боја)		m^2	82,87	550,00	45.578,50
	*неиспрекидана линија - ивична, 0.12 m (бела боја)		m^2	0,17	550,00	93,50
	*кратка испрекидана линија - ивична, 0.12 m (бела боја) 1x1 m		m^2	25,80	550,00	14.190,00
	*кратка испрекидана линија, 0.12 m (бела боја) 1x1 m		m^2	6,12	550,00	3.366,00
	*широка испрекидана линија, 0.30 m (жута боја) 1x1 m		m^2	7,80	550,00	4.290,00
	*неиспрекидана линија на бициклистичкој стази, 0.10 m (бела боја)		m^2	112,57	389,00	43.789,73
	*кратка испрекидана линија на бициклистичкој стази, 0.10 m (бела боја		m^2	28,20	389,00	10.969,80
	2.попречне ознаке:					
	*линија заустављања		m^2	3,64	550,00	2.002,00
	*пешачки прелази		m^2	30,21	550,00	16.615,50
	3.остале ознаке					
	*ознака симбола "BUS" стајалишта (жута боја)		ком	2,00	4.115,90	8.232
	*стрелице на бициклистичкој стази (бела боја)		m^2	1,26	389,00	490,14
	*симбол бицикла на бициклистичкој стази (бела боја)		ком.	6,00	807,50	4.845,00
					УКУПНО ЕЛЕМЕНТИ ХОРИЗОНТАЛНЕ СИГНАЛИЗАЦИЈЕ (дин)	**154.461,97**
3	**САОБРАЋАЈНА ОПРЕМА испорука+комплетна монтажа**					
3.01.	Коси завршетак ЈДО, 12m		ком	4	37.200,00	148.800,00
3.02.	ЈДО	H1W5	m	164	4.600,00	754.400,00
3.03.	ЈДО	H2W4	m	112	16.000,00	1.792.000,00
3.04.	ЈДО (анкерише се)	H2W4	m	576	18.000,00	10.368.000,00
3.05.	Дистанцер прелаза H1W5-H2W4		ком	4	189.000,00	756.000,00
3.06.	рефлектујућа тела на дистантној огради		ком	84	690,00	57.960,00
3.07.	смероказни стубићи		ком	13	690,00	8.970,00
					УКУПНО ЕЛЕМЕНТИ САОБРАЋАЈНЕ ОПРЕМЕ (дин)	**13.886.130,00**
4	**МОНТАЖНИ РАДОВИ**					
4.01.	Монтажа рефлектујућег саобраћајног знака на самостални стуб		ком	25	948,00	23.700,00
4.02.	Монтажа два рефлектујућа саобраћајна знака на самостални стуб		ком	8	948,00	7.584,00
					УКУПНО МОНТАЖНИ РАДОВИ (дин)	**31.284,00**
5	**ГРАЂЕВИНСКИ РАДОВИ**					
5.01.	Уградња стуба рефлектујућег саобраћајног знака са материјалом		ком	28	1594,3	44.640,40
					УКУПНО ГРАЂЕВИНСКИ РАДОВИ (дин)	**44.640,40**

РЕКАПИТУЛАЦИЈА - надвожњак на км 98+149 пруге

1	**ЕЛЕМЕНТИ ВЕРТИКАЛНЕ СИГНАЛИЗАЦИЈЕ**	**197.786,50**
2	**ЕЛЕМЕНТИ ХОРИЗОНТАЛНЕ СИГНАЛИЗАЦИЈЕ**	**154.461,97**
3	**САОБРАЋАЈНА ОПРЕМА испорука+комплетна монтажа**	**13.886.130,00**
4	**МОНТАЖНИ РАДОВИ**	**31.284,00**
5	**ГРАЂЕВИНСКИ РАДОВИ**	**44.640,40**
	УКУПНО (дин):	**14.314.303,00**

Надвожњак 101+132

Бр.	Опис радова		Јед. мере	Количина	Јединична цена (дин)	Цена (дин)
				А	Б	АхБ
1	**ЕЛЕМЕНТИ ВЕРТИКАЛНЕ СИГНАЛИЗАЦИЈЕ**					
1.01.	Рефлектујући саобраћајни знак са прибором за монтажу (испоручен на терен)					
	I-1, класа 1	900x900x900 mm	ком	1	2.199,00	2.199,00
	I-1.1, класа 1	900x900x900 mm	ком	1	2.199,00	2.199,00
	I-5, класа 1	900x900x900 mm	ком	1	2.199,00	2.199,00
	II-2, класа 2	ф 600 mm	ком	4	4.197,00	16.788,00
	II-28, класа 1	ф 600 mm	ком	2	2.098,50	4.197,00
	II-30 (40), класа 1	ф 600 mm	ком	2	2.098,50	4.197,00
	III-3, класа 1	600x600 mm	ком	2	2.095,00	4.190,00
	III-6, класа 2	600x600 mm	ком	1	4.198,50	4.198,50
	III-9.7, класа 1	600x600 mm	ком	1	2.095,00	2.095,00
	III-12, класа 1	ф 600 mm	ком	1	2.098,50	2.098,50
	III-63, класа 1	500x500 mm	ком	5	1.689,00	8.445,00
	III-64, класа 1	500x500 mm	ком	5	1.689,00	8.445,00
	IV-1.1 (50m), класа 1	900x350 mm	ком	1	1.623,00	1.623,00
1.02.	Стуб носач рефлектујућег саобраћајног знака (испоручен на терен):					
	ф 60 x 2500 mm за знак III-63 и III-64		ком	5	3.107,00	15.535,00
	ф 60 x 3000 mm		ком	10	2.172,00	21.720,00
	ф 60 x 3500 mm		ком	2	2.534,00	5.068,00
	ф 60 x 4000 mm		ком	1	2.896,00	2.896,00
	УКУПНО ЕЛЕМЕНТИ ВЕРТИКАЛНЕ СИГНАЛИЗАЦИЈЕ (дин)					**108.093,00**
2	**ЕЛЕМЕНТИ ХОРИЗОНТАЛНЕ СИГНАЛИЗАЦИЈЕ**					
2.01.	Обележавање коловоза врши се ретрорефлектујућим материјалима беле боје. У радове спада чишћење и одмашћивање коловоза, размеравање материјала и наношење боје					
	1.уздужне ознаке:					
	*неиспрекидана линија - разделна, 0.12 m (бела боја)		m^2	56,52	550,00	31.086,00
	*обична испрекидана линија, 0.12 m (бела боја) 3x3 m		m^2	5,04	550,00	2.772,00
	*кратка испрекидана линија, 0.12 m (бела боја) 1x1 m		m^2	1,44	550,00	792,00
	2.попречне ознаке:					
	*линија заустављања		m^2	1,50	550,00	825,00
	*пешачки прелази		m^2	9,67	550,00	5.318,50
	УКУПНО ЕЛЕМЕНТИ ХОРИЗОНТАЛНЕ СИГНАЛИЗАЦИЈЕ (дин)					**40.793,50**
3	**САОБРАЋАЈНА ОПРЕМА испорука+комплетна монтажа**					
3.01.	Коси завршетак JO, 12m		ком	4	37.200,00	148.800,00
3.02.	JO	H1W2	m	476	7.000,00	3.332.000,00
3.03.	JO (анкерише се)	H1W2	m	232	7.500,00	1.740.000,00
3.04.	рефлектујућа тела на дистантној огради		ком	63	690,00	43.470,00
3.05.	смероказни стубићи		ком	60	690,00	41.400,00
	УКУПНО ЕЛЕМЕНТИ САОБРАЋАЈНЕ ОПРЕМЕ (дин)					**5.305.670,00**
4	**МОНТАЖНИ РАДОВИ**					
4.01.	Монтажа рефлектујућег саобраћајног знака на самостални стуб		ком	11	948,00	10.428,00
4.02.	Монтажа два рефлектујућа саобраћајна знака на самостални стуб		ком	16	948,00	15.168,00
	УКУПНО МОНТАЖНИ РАДОВИ (дин)					**25.596,00**
5	**ГРАЂЕВИНСКИ РАДОВИ**					
5.01.	Уградња стуба рефлектујућег саобраћајног знака са материјалом		ком	18	1594,3	28.697,40
	УКУПНО ГРАЂЕВИНСКИ РАДОВИ (дин)					**28.697,40**

РЕКАПИТУЛАЦИЈА - надвожњак на км 101+132 пруге

1	**ЕЛЕМЕНТИ ВЕРТИКАЛНЕ СИГНАЛИЗАЦИЈЕ**	**108.093,00**
2	**ЕЛЕМЕНТИ ХОРИЗОНТАЛНЕ СИГНАЛИЗАЦИЈЕ**	**40.793,50**
3	**САОБРАЋАЈНА ОПРЕМА испорука+комплетна монтажа**	**5.305.670,00**
4	**МОНТАЖНИ РАДОВИ**	**25.596,00**
5	**ГРАЂЕВИНСКИ РАДОВИ**	**28.697,40**
	УКУПНО (дин):	**5.508.850,00**

Надвожњак 102+309

Бр.	Опис радова		Јед. мере	Количина	Јединична цена (дин)	Цена (дин)
				А	Б	АхБ
1	**ЕЛЕМЕНТИ ВЕРТИКАЛНЕ СИГНАЛИЗАЦИЈЕ**					
1.01.	Рефлектујући саобраћајни знак са прибором за монтажу (испоручен на терен)					
	II-2, класа 2	ф 600 mm	ком	9	4.197,00	37.773,00
	II-21, класа 2	ф 600 mm	ком	2	4.197,00	8.394,00
	II-34, класа 2	ф 600 mm	ком	4	4.197,00	16.788,00
	II-45, класа 2	ф 600 mm	ком	2	4.197,00	8.394,00
	III-3, класа 1	600x600 mm	ком	2	2.095,00	4.190,00
	III-3, класа 2	600x600 mm	ком	1	4.189,50	4.189,50
	III-3, класа 3	600x600 mm	ком	1	5.027,00	5.027,00
	III-6, класа 2	600x600 mm	ком	4	4.189,50	16.758,00
	III-6, класа 3	600x600 mm	ком	3	5.027,00	15.081,00
	III-30, класа 1	600x600 mm	ком	2	2.095,00	4.190,00
	III-84, класа 2	300x1000 mm	ком	2	2.533,00	5.066,00
	III-203.1, класа 2	600x900 mm	ком	1	5.742,00	5.742,00
	III-49, класа 2	600x900 mm	ком	2	5.742,00	11.484,00
	IV-21, класа 1	600x300 mm	ком	1	820,00	820,00
1.02.	Стуб носач рефлектујућег саобраћајног знака (испоручен на терен):					
	ф 60 x 3000 mm		ком	2	2.172,00	4.344,00
	ф 60 x 3500 mm		ком	19	2.534,00	48.146,00
	ф 60 x 4000 mm		ком	8	2.896,00	23.168,00
	УКУПНО ЕЛЕМЕНТИ ВЕРТИКАЛНЕ СИГНАЛИЗАЦИЈЕ (дин)					**219.554,50**
2	**ЕЛЕМЕНТИ ХОРИЗОНТАЛНЕ СИГНАЛИЗАЦИЈЕ**					
2.01.	Обележавање коловоза врши се ретрорефлектујућим материјалима беле боје. У радове спада чишћење и одмашћивање коловоза, размеравање материјала и наношење боје					
	1.уздужне ознаке:					
	*неиспрекидана линија - разделна, 0.12 m (бела боја)		m^2	128,80	550,00	70.840,00
	*кратка испрекидана линија - ивична, 0.12 m (бела боја) 1x1 m		m^2	50,76	550,00	27.918,00
	*обична испрекидана линија, 0.12 m (бела боја) 5x5 m		m^2	4,80	550,00	2.640,00
	*обична испрекидана линија, 0.12 m (бела боја) 3x3 m		m^2	59,76	550,00	32.868,00
	*кратка испрекидана линија, 0.12 m (бела боја) 1x1 m		m^2	14,64	550,00	8.052,00
	*широка испрекидана линија, 0.30 m (жута боја) 1x1 m		m^2	13,20	550,00	7.260,00
	2.попречне ознаке:					
	*линија заустављања		m^2	10,12	550,00	5.566,00
	*пешачки прелази		m^2	47,43	550,00	26.086,50
	3.остале ознаке					
	*стрелице за намену трака		m^2	14,76	550,00	8.118,00
	*усмеравајућа поља		m^2	69,63	550,00	38.296,50
	*ознака симбола "BUS" стајалишта (жута боја)		ком	2,00	4.115,90	8.232
	*паркиралиште (бела боја) 0.10m		ком	5,00	1000,00	5.000,00
	*паркиралиште за инвалиде (жута боја) 0.10m		ком	1,00	2000,00	2.000,00
	УКУПНО ЕЛЕМЕНТИ ХОРИЗОНТАЛНЕ СИГНАЛИЗАЦИЈЕ (дин)					**242.876,80**
3	**САОБРАЋАЈНА ОПРЕМА испорука+комплетна монтажа**					
3.01.	Коси завршетак ЈДО, 12m		ком	5	37.200,00	186.000,00
3.02.	Коси завршетак ЈДО, 12m (анкерише се)		ком	1	42.780,00	42.780,00
3.03.	ЈДО	H1W5	m	196	4.600,00	901.600,00
3.04.	ЈДО (анкерише се)	H1W5	m	72	8.500,00	612.000,00
3.05.	ЈДО	H2W4	m	88	16.000,00	1.408.000,00
3.06.	ЈДО (анкерише се)	H2W4	m	584	18.000,00	10.512.000,00
3.07.	Дистанцер прелаза H1W5-H2W4		ком	3	189.000,00	567.000,00
3.08.	Дистанцер прелаза H1W5-H2W4 (анкерише се)		ком	1	189.000,00	189.000,00
3.09.	рефлектујућа тела на дистантној огради		ком	82	690,00	56.580,00
3.10.	IX-6, 800x1000mm, са прибором за монтажу+стуб носач+уградња носача+монтажа на носач		ком	1	25.145,00	25.145,00
	УКУПНО ЕЛЕМЕНТИ САОБРАЋАЈНЕ ОПРЕМЕ (дин)					**14.500.105,00**
4	**МОНТАЖНИ РАДОВИ**					
4.01.	Монтажа рефлектујућег саобраћајног знака на самостални стуб		ком	22	948,00	20.856,00
4.02.	Монтажа два рефлектујућа саобраћајна знака на самостални стуб		ком	12	948,00	11.376,00
4.03.	Монтажа рефлектујућег саобраћајног знака конструкцију надвожњака		ком	2	948,00	1.896,00
	УКУПНО МОНТАЖНИ РАДОВИ (дин)					**34.128,00**
5	**ГРАЂЕВИНСКИ РАДОВИ**					
5.01.	Уградња стуба рефлектујућег саобраћајног знака са материјалом		ком	29	1594,3	46.234,70
	УКУПНО ГРАЂЕВИНСКИ РАДОВИ (дин)					**46.234,70**

РЕКАПИТУЛАЦИЈА - надвожњак на км 102+309 пруге и паркинг Змајево

1	**ЕЛЕМЕНТИ ВЕРТИКАЛНЕ СИГНАЛИЗАЦИЈЕ**	**219.554,50**
2	**ЕЛЕМЕНТИ ХОРИЗОНТАЛНЕ СИГНАЛИЗАЦИЈЕ**	**242.876,80**
3	**САОБРАЋАЈНА ОПРЕМА испорука+комплетна монтажа**	**14.500.105,00**
4	**МОНТАЖНИ РАДОВИ**	**34.128,00**
5	**ГРАЂЕВИНСКИ РАДОВИ**	**46.234,70**
	УКУПНО (дин):	**15.042.899,00**

Надвожњак 105+797

Бр.	Опис радова		Јед. мере	Количина А	Јединична цена (дин) Б	Цена (дин) АхБ
1	**ЕЛЕМЕНТИ ВЕРТИКАЛНЕ СИГНАЛИЗАЦИЈЕ**					
1.01.	Рефлектујући саобраћајни знак са прибором за монтажу (испоручен на терен)					
	I-5, класа 1	900x900x900 mm	ком	2	2.199,00	4.398,00
	II-2, класа 2	ф 600 mm	ком	2	4.197,00	8.394,00
	II-28, класа 1	ф 600 mm	ком	2	2.098,50	4.197,00
	II-30 (40), класа 1	ф 600 mm	ком	2	2.098,50	4.197,00
	IV-1 (100m), класа 1	900x350 mm	ком	2	1.623,00	3.246,00
1.02.	Стуб носач рефлектујућег саобраћајног знака (испоручен на терен):					
	ф 60 x 3000 mm		ком	2	2.172,00	4.344,00
	ф 60 x 3500 mm		ком	4	2.534,00	10.136,00
	УКУПНО ЕЛЕМЕНТИ ВЕРТИКАЛНЕ СИГНАЛИЗАЦИЈЕ (дин)					**38.912,00**
2	**ЕЛЕМЕНТИ ХОРИЗОНТАЛНЕ СИГНАЛИЗАЦИЈЕ**					
2.01.	Обележавање коловоза врши се ретрорефлектујућим материјалима беле боје. У радове спада чишћење и одмашћивање коловоза, размеравање материјала и наношење боје					
	1.уздужне ознаке:					
	*неиспрекидана линија - разделна, 0.12 m (бела боја)		m^2	54,73	550,00	30.101,50
	*кратка испрекидана линија, 0.12 m (бела боја) 1x1 m		m^2	1,44	550,00	792,00
	УКУПНО ЕЛЕМЕНТИ ХОРИЗОНТАЛНЕ СИГНАЛИЗАЦИЈЕ (дин)					**30.893,50**
3	**САОБРАЋАЈНА ОПРЕМА испорука+комплетна монтажа**					
3.01.	Коси завршетак ЈО, 12m		ком	4	37.200,00	148.800,00
3.02.	ЈО	H1W2	m	432	7.000,00	3.024.000,00
3.03.	ЈО (анкерише се)	H1W2	m	240	7.500,00	1.800.000,00
3.04.	рефлектујућа тела на дистантној огради		ком	56	690,00	38.640,00
3.05.	смероказни стубићи		ком	10	690,00	6.900,00
	УКУПНО ЕЛЕМЕНТИ САОБРАЋАЈНЕ ОПРЕМЕ (дин)					**5.018.340,00**
4	**МОНТАЖНИ РАДОВИ**					
4.01.	Монтажа рефлектујућег саобраћајног знака на самостални стуб		ком	2	948,00	1.896,00
4.02.	Монтажа два рефлектујућа саобраћајна знака на самостални стуб		ком	8	948,00	7.584,00
	УКУПНО МОНТАЖНИ РАДОВИ (дин)					**9.480,00**
5	**ГРАЂЕВИНСКИ РАДОВИ**					
5.01.	Уградња стуба рефлектујућег саобраћајног знака са материјалом		ком	6	1594,3	9.565,80
	УКУПНО ГРАЂЕВИНСКИ РАДОВИ (дин)					**9.565,80**

РЕКАПИТУЛАЦИЈА - надвожњак на км 105+797 пруге

1	**ЕЛЕМЕНТИ ВЕРТИКАЛНЕ СИГНАЛИЗАЦИЈЕ**	**38.912,00**
2	**ЕЛЕМЕНТИ ХОРИЗОНТАЛНЕ СИГНАЛИЗАЦИЈЕ**	**30.893,50**
3	**САОБРАЋАЈНА ОПРЕМА испорука+комплетна монтажа**	**5.018.340,00**
4	**МОНТАЖНИ РАДОВИ**	**9.480,00**
5	**ГРАЂЕВИНСКИ РАДОВИ**	**9.565,80**
	УКУПНО (дин):	**5.107.191,00**

Надвожњак 108+115

Бр.	Опис радова		Јед. мере	Количина А	Јединична цена (дин) Б	Цена (дин) АхБ
1	**ЕЛЕМЕНТИ ВЕРТИКАЛНЕ СИГНАЛИЗАЦИЈЕ**					
1.01.	Рефлектујући саобраћајни знак са прибором за монтажу (испоручен на терен)					
	II-2, класа 2	ф 600 mm	ком	3	4.197,00	12.591,00
	II-28, класа 1	ф 600 mm	ком	2	2.098,50	4.197,00
	II-30 (40), класа 1	ф 600 mm	ком	4	2.098,50	8.394,00
1.02.	Стуб носач рефлектујућег саобраћајног знака (испоручен на терен):					
	ф 60 x 3000 mm		ком	5	2.172,00	10.860,00
	ф 60 x 3500 mm		ком	2	2.534,00	5.068,00
	УКУПНО ЕЛЕМЕНТИ ВЕРТИКАЛНЕ СИГНАЛИЗАЦИЈЕ (дин)					**41.110,00**
2	**ЕЛЕМЕНТИ ХОРИЗОНТАЛНЕ СИГНАЛИЗАЦИЈЕ**					
2.01.	Обележавање коловоза врши се ретрорефлектујућим материјалима беле боје. У радове спада чишћење и одмашћивање коловоза, размеравање материјала и наношење боје					
	1.уздужне ознаке:					
	*неиспрекидана линија - разделна, 0.12 m (бела боја)		m^2	55,32	550,00	30.426,00
	*кратка испрекидана линија, 0.12 m (бела боја) 1x1 m		m^2	1,92	550,00	1.056,00
	*обична испрекидана линија, 0.12 m (бела боја) 3x3 m		m^2	8,64	550,00	4.752,00
	2.попречне ознаке:					
	*линија заустављања		m^2	1,75	550,00	962,50
	УКУПНО ЕЛЕМЕНТИ ХОРИЗОНТАЛНЕ СИГНАЛИЗАЦИЈЕ (дин)					**37.196,50**
3	**САОБРАЋАЈНА ОПРЕМА испорука+комплетна монтажа**					
3.01.	Коси завршетак ЈО, 12m		ком	4	37.200,00	148.800,00
3.02.	ЈО	H1W2	m	444	7.000,00	3.108.000,00
3.03.	ЈО (анкерише се)	H1W2	m	240	7.500,00	1.800.000,00
3.04.	рефлектујућа тела на дистантној огради		ком	57	690,00	39.330,00
3.05.	смероказни стубићи		ком	10	690,00	6.900,00
	УКУПНО ЕЛЕМЕНТИ САОБРАЋАЈНЕ ОПРЕМЕ (дин)					**5.103.030,00**
4	**МОНТАЖНИ РАДОВИ**					
4.01.	Монтажа рефлектујућег саобраћајног знака на самостални стуб		ком	5	948,00	4.740,00
4.02.	Монтажа два рефлектујућа саобраћајна знака на самостални стуб		ком	4	948,00	3.792,00
	УКУПНО МОНТАЖНИ РАДОВИ (дин)					**8.532,00**
5	**ГРАЂЕВИНСКИ РАДОВИ**					
5.01.	Уградња стуба рефлектујућег саобраћајног знака са материјалом		ком	7	1594,3	11.160,10
	УКУПНО ГРАЂЕВИНСКИ РАДОВИ (дин)					**11.160,10**

РЕКАПИТУЛАЦИЈА - надвожњак на км 108+115 пруге

1	**ЕЛЕМЕНТИ ВЕРТИКАЛНЕ СИГНАЛИЗАЦИЈЕ**	**41.110,00**
2	**ЕЛЕМЕНТИ ХОРИЗОНТАЛНЕ СИГНАЛИЗАЦИЈЕ**	**37.196,50**
3	**САОБРАЋАЈНА ОПРЕМА испорука+комплетна монтажа**	**5.103.030,00**
4	**МОНТАЖНИ РАДОВИ**	**8.532,00**
5	**ГРАЂЕВИНСКИ РАДОВИ**	**11.160,10**
	УКУПНО (дин):	**5.201.029,00**

Подвожњак 113+327

Бр.	Опис радова		Јед. мере	Количина	Јединична цена (дин)	Цена (дин)
				А	Б	АхБ
1	**ЕЛЕМЕНТИ ВЕРТИКАЛНЕ СИГНАЛИЗАЦИЈЕ**					
1.01.	Рефлектујући саобраћајни знак са прибором за монтажу (испоручен на терен)					
	I-16, класа 2	900x900x00 mm	ком	1	4.398,00	4.398,00
	I-28, класа 2	900x900x00 mm	ком	1	4.398,00	4.398,00
	I-28.1, класа 2	900x900x00 mm	ком	1	4.398,00	4.398,00
	II-2, класа 2	ф 600 mm	ком	4	4.197,00	16.788,00
	II-3, класа 1	ф 600 mm	ком	1	2.098,50	2.098,50
	II-21, класа 2	ф 600 mm	ком	2	4.197,00	8.394,00
	II-28, класа 1	ф 600 mm	ком	2	2.098,50	4.197,00
	II-28, класа 2	ф 600 mm	ком	4	4.197,00	16.788,00
	II-30 (40), класа 1	ф 600 mm	ком	2	2.098,50	4.197,00
	II-30 (50), класа 2	ф 600 mm	ком	4	4.197,00	16.788,00
	II-34, класа 1	ф 600 mm	ком	1	2.098,50	2.098,50
	II-40, класа 1	ф 400 mm	ком	2	1.590,00	3.180,00
	II-43.1, класа 2	ф 600 mm	ком	1	4.197,00	4.197,00
	II-45, класа 2	ф 600 mm	ком	2	4.197,00	8.394,00
	III-3, класа 1	600x600 mm	ком	2	2.095,00	4.190,00
	III-6, класа 2	600x600 mm	ком	3	4.189,50	12.568,50
	III-12, класа 2	ф 600 mm	ком	2	4.197,00	8.394,00
	III-14 (50), класа 2	ф 600 mm	ком	1	4.197,00	4.197,00
	III-19, класа 1	ф 400 mm	ком	2	1.590,00	3.180,00
	III-30, класа 1	600x600 mm	ком	6	2.095,00	12.570,00
	III-49, класа 1	600x900 mm	ком	2	3.158,00	6.316,00
	III-84, класа 2	300x1000 mm	ком	2	2.533,00	5.066,00
	III-203, класа 2	600x900 mm	ком	1	5.742,00	5.742,00
	III-205 (1), класа 2	2700x650 mm	ком	1	26.988,39	26.988,39
	III-205 (2), класа 2	2700x650 mm	ком	1	26.988,39	26.988,39
	III-205 (3), класа 1	1300x650 mm	ком	1	8.662,94	8.662,94
	III-205 (4), класа 1	1300x650 mm	ком	1	8.662,94	8.662,94
	IV-3.2, класа 1	600x300 mm	ком	1	820,00	820,00
	IV-5.1 (за такси возила), класа 1	600x300 mm	ком	2	820,00	1.640,00
	IV-5.2 (за запослене), класа 1	600x300 mm	ком	1	820,00	820,00
	IV-5.3 (осим за службена возила, аутобусе и такси), класа 1	600x300 mm	ком	1	820,00	820,00
	IV-18, класа 1	600x300 mm	ком	2	820,00	1.640,00
	IV-21, класа 1	600x300 mm	ком	2	820,00	1.640,00
	IV-23.4, класа 1	600x600 mm	ком	1	2.095,00	2.095,00
	IV-23.7, класа 1	600x600 mm	ком	1	2.095,00	2.095,00
	IV-23.37, класа 1	600x600 mm	ком	1	2.095,00	2.095,00
	IV-25, класа 1	400x200 mm	ком	2	547,00	1.094,00
	VIII-5.1-L, класа 3	300x1000 mm	ком	2	3.654,00	7.308,00
	VIII-5.1-D, класа 3	300x1000 mm	ком	2	3.654,00	7.308,00
1.02.	Стуб носач рефлектујућег саобраћајног знака (испоручен на терен):					
	ф 60 x 2500 mm		ком	4	1.810,00	7.240,00
	ф 60 x 3000 mm		ком	6	2.172,00	13.032,00
	ф 60 x 3500 mm		ком	17	2.534,00	43.078,00
	ф 60 x 4000 mm		ком	19	2.896,00	55.024,00
					УКУПНО ЕЛЕМЕНТИ ВЕРТИКАЛНЕ СИГНАЛИЗАЦИЈЕ (дин)	**381.589,16**

Бр.	Опис радова	Јед. мере	Количина	Јединична цена (дин)	Цена (дин)
			А	Б	АxБ
2	**ЕЛЕМЕНТИ ХОРИЗОНТАЛНЕ СИГНАЛИЗАЦИЈЕ**				
2.01.	Обележавање коловоза врши се ретрорефлектујућим материјалима беле боје. У радове спада чишћење и одмашћивање коловоза, размеравање материјала и наношење боје				
	1.уздужне ознаке:				
	*неиспрекидана линија - разделна, 0.12 m (бела боја)	m^2	100,11	550,00	55.060,50
	*неиспрекидана линија - ивична, 0.12 m (бела боја)	m^2	46,65	550,00	25.657,50
	*обична испрекидана линија, 0.12 m (бела боја) 3x3 m	m^2	6,48	550,00	3.564,00
	*кратка испрекидана линија, 0.12 m (бела боја) 1x1 m	m^2	6,72	550,00	3.696,00
	*широка испрекидана линија, 0.30 m (жута боја) 1x1 m	m^2	13,20	550,00	7.260,00
	*неиспрекидана линија на бициклистичкој стази, 0.10 m (бела боја)	m^2	118,83	389,00	46.224,87
	*кратка испрекидана линија на бициклистичкој стази, 0.10 m (бела боја) 1x1 m	m^2	29,70	389,00	11.553,30
	2.попречне ознаке:				
	*линија заустављања	m^2	11,04	550,00	6.072,00
	*пешачки прелази	m^2	17,50	550,00	9.625,00
	3.остале ознаке				
	*стрелице за намену трака	m^2	9,72	550,00	5.346,00
	*усмеравајућа поља	m^2	45,29	550,00	24.909,50
	*паркиралиште (бела боја) 0.10m	ком	31,00	1000,00	31.000,00
	*паркиралиште за такси возила (жута боја) 0.10m	ком	6,00	1000,00	6.000,00
	*паркиралиште за инвалиде (жута боја) 0.10m	ком	2,00	2000,00	4.000,00
	*ознака симбола "BUS" стајалишта (жута боја)	ком	2,00	4.115,90	8.232
	*стрелице на бициклистичкој стази (бела боја)	m^2	2,10	389,00	816,90
	*симбол бицикла на бициклистичкој стази (бела боја)	ком.	10,00	807,50	8.075,00
	УКУПНО ЕЛЕМЕНТИ ХОРИЗОНТАЛНЕ СИГНАЛИЗАЦИЈЕ (дин)				**257.092,37**
3	**САОБРАЋАЈНА ОПРЕМА испорука+комплетна монтажа**				
3.01.	Елемент за паркинг за бициклисте ("П" профил)	ком	26	3.000,00	78.000,00
3.02.	смероказни стубићи	ком	70	690,00	48.300,00
3.03.	Заштитна ограда за бициклисте (набавка и испорука на терену)				
	* средње поље	ком	242	3.904,00	944.768,00
	* почетно - крајњи стуб	ком	2	1.520,00	3.040,00
	УКУПНО ЕЛЕМЕНТИ САОБРАЋАЈНЕ ОПРЕМЕ (дин)				**1.074.108,00**
4	**МОНТАЖНИ РАДОВИ**				
4.01.	Монтажа рефлектујућег саобраћајног знака на самостални стуб	ком	19	948,00	18.012,00
4.02.	Монтажа два рефлектујућа саобраћајна знака на самостални стуб	ком	48	948,00	45.504,00
4.03.	Монтажа рефлектујућег саобраћајног знака конструкцију надвожњака	ком	2	948,00	1.896,00
	УКУПНО МОНТАЖНИ РАДОВИ (дин)				**65.412,00**
5	**ГРАЂЕВИНСКИ РАДОВИ**				
5.01.	Уградња стуба рефлектујућег саобраћајног знака са материјалом	ком	46	1594,3	73.337,80
	УКУПНО ГРАЂЕВИНСКИ РАДОВИ (дин)				**73.337,80**

РЕКАПИТУЛАЦИЈА - станица Врбас и подвожњак на км 113+327 пруге

1	**ЕЛЕМЕНТИ ВЕРТИКАЛНЕ СИГНАЛИЗАЦИЈЕ**	**381.589,16**
2	**ЕЛЕМЕНТИ ХОРИЗОНТАЛНЕ СИГНАЛИЗАЦИЈЕ**	**257.092,37**
3	**САОБРАЋАЈНА ОПРЕМА испорука+комплетна монтажа**	**1.074.108,00**
4	**МОНТАЖНИ РАДОВИ**	**65.412,00**
5	**ГРАЂЕВИНСКИ РАДОВИ**	**73.337,80**
	УКУПНО (дин):	**1.851.539,00**

Подвожњак 118+708

Бр.	Опис радова		Јед. мере	Количина	Јединична цена (дин)	Цена (дин)
				А	Б	АхБ
1	**ЕЛЕМЕНТИ ВЕРТИКАЛНЕ СИГНАЛИЗАЦИЈЕ**					
1.01.	Рефлектујући саобраћајни знак са прибором за монтажу (испоручен на терен)					
	I-5, класа 2	900x900x900 mm	ком	1	4.398,00	4.398,00
	I-5.1, класа 1	900x900x900 mm	ком	1	2.199,00	2.199,00
	I-5.2, класа 1	900x900x900 mm	ком	1	2.199,00	2.199,00
	I-28, класа 2	900x900x900 mm	ком	1	4.398,00	4.398,00
	I-28.1, класа 2	900x900x900 mm	ком	1	4.398,00	4.398,00
	II-2, класа 2	ф 600 mm	ком	6	4.197,00	25.182,00
	II-2, класа 3	ф 600 mm	ком	1	5.036,00	5.036,00
	II-21, класа 2	ф 600 mm	ком	2	4.197,00	8.394,00
	II-28, класа 1	ф 600 mm	ком	2	2.098,50	4.197,00
	II-28, класа 2	ф 600 mm	ком	4	4.197,00	16.788,00
	II-30 (50), класа 2	ф 600 mm	ком	4	4.197,00	16.788,00
	IV-1 (100m), класа 2	900x350 mm	ком	2	3.246,00	6.492,00
	IV-1.1 (50m), класа 1	900x350 mm	ком	2	1.623,00	3.246,00
	VIII-5.1-L, класа 3	300x1000 mm	ком	2	3.654,00	7.308,00
	VIII-5.1-D, класа 3	300x1000 mm	ком	2	3.654,00	7.308,00
1.02.	Стуб носач рефлектујућег саобраћајног знака (испоручен на терен):					
	ф 60 x 2500 mm		ком	4	1.810,00	7.240,00
	ф 60 x 3000 mm		ком	11	2.172,00	23.892,00
	ф 60 x 3500 mm		ком	7	2.534,00	17.738,00
	УКУПНО ЕЛЕМЕНТИ ВЕРТИКАЛНЕ СИГНАЛИЗАЦИЈЕ (дин)					**167.201,00**
2	**ЕЛЕМЕНТИ ХОРИЗОНТАЛНЕ СИГНАЛИЗАЦИЈЕ**					
2.01.	Обележавање коловоза врши се ретрорефлектујућим материјалима беле боје. У радове спада чишћење и одмашћивање коловоза, размеравање материјала и наношење боје					
	1.уздужне ознаке:					
	*неиспрекидана линија - разделна, 0.12 m (бела боја)		m^2	118,15	550,00	64.982,50
	*неиспрекидана линија - ивична, 0.12 m (бела боја)		m^2	74,44	550,00	40.942,00
	*кратка испрекидана линија, 0.12 m (бела боја) 1x1 m		m^2	11,04	550,00	6.072,00
	2.попречне ознаке:					
	*линија заустављања		m^2	3,00	550,00	1.650,00
	УКУПНО ЕЛЕМЕНТИ ХОРИЗОНТАЛНЕ СИГНАЛИЗАЦИЈЕ (дин)					**113.646,50**
3	**САОБРАЋАЈНА ОПРЕМА испорука+комплетна монтажа**					
3.01.	смероказни стубићи		ком	70	690,00	48.300,00
3.02.	Заштитна ограда за бициклисте (набавка и испорука на терену)					
	* средње поље		ком	390	3.904,00	1.522.560,00
	* почетно - крајњи стуб		ком	2	1.520,00	3.040,00
	УКУПНО ЕЛЕМЕНТИ САОБРАЋАЈНЕ ОПРЕМЕ (дин)					**1.573.900,00**
4	**МОНТАЖНИ РАДОВИ**					
4.01.	Монтажа рефлектујућег саобраћајног знака на самостални стуб		ком	15	948,00	14.220,00
4.02.	Монтажа два рефлектујућа саобраћајна знака на самостални стуб		ком	14	948,00	13.272,00
4.03.	Монтажа рефлектујућег саобраћајног знака конструкцију надвожњака		ком	2	948,00	1.896,00
	УКУПНО МОНТАЖНИ РАДОВИ (дин)					**29.388,00**
5	**ГРАЂЕВИНСКИ РАДОВИ**					
5.01.	Уградња стуба рефлектујућег саобраћајног знака са материјалом		ком	22	1594,3	35.074,60
	УКУПНО ГРАЂЕВИНСКИ РАДОВИ (дин)					**35.074,60**

РЕКАПИТУЛАЦИЈА - подвожњак на км 118+708 пруге

1	**ЕЛЕМЕНТИ ВЕРТИКАЛНЕ СИГНАЛИЗАЦИЈЕ**	**167.201,00**
2	**ЕЛЕМЕНТИ ХОРИЗОНТАЛНЕ СИГНАЛИЗАЦИЈЕ**	**113.646,50**
3	**САОБРАЋАЈНА ОПРЕМА испорука+комплетна монтажа**	**1.573.900,00**
4	**МОНТАЖНИ РАДОВИ**	**29.388,00**
5	**ГРАЂЕВИНСКИ РАДОВИ**	**35.074,60**
	УКУПНО (дин):	**1.919.210,00**

Надвожњак 120+571

Бр.	Опис радова		Јед. мере	Количина А	Јединична цена (дин) Б	Цена (дин) АхБ
1	**ЕЛЕМЕНТИ ВЕРТИКАЛНЕ СИГНАЛИЗАЦИЈЕ**					
1.01.	Рефлектујући саобраћајни знак са прибором за монтажу (испоручен на терен)					
	I-5, класа 1	900x900x900 mm	ком	2	2.199,00	4.398,00
	II-2, класа 2	ф 600 mm	ком	2	4.197,00	8.394,00
	II-28, класа 1	ф 600 mm	ком	2	2.098,50	4.197,00
	II-30 (40), класа 1	ф 600 mm	ком	4	2.098,50	8.394,00
	IV-1 (100m), класа 1	900x350 mm	ком	1	1.623,00	1.623,00
	IV-1.1 (50m), класа 1	900x350 mm	ком	1	1.623,00	1.623,00
1.02.	Стуб носач рефлектујућег саобраћајног знака (испоручен на терен):					
	ф 60 x 3000 mm		ком	4	2.172,00	8.688,00
	ф 60 x 3500 mm		ком	4	2.534,00	10.136,00
	УКУПНО ЕЛЕМЕНТИ ВЕРТИКАЛНЕ СИГНАЛИЗАЦИЈЕ (дин)					**47.453,00**
2	**ЕЛЕМЕНТИ ХОРИЗОНТАЛНЕ СИГНАЛИЗАЦИЈЕ**					
2.01.	Обележавање коловоза врши се ретрорефлектујућим материјалима беле боје. У радове спада чишћење и одмашћивање коловоза, размеравање материјала и наношење боје					
	1.уздужне ознаке:					
	*неиспрекидана линија - разделна, 0.12 m (бела боја)		m^2	60,82	550,00	33.451,00
	*кратка испрекидана линија, 0.12 m (бела боја) 1x1 m		m^2	1,20	550,00	660,00
	*обична испрекидана линија, 0.12 m (бела боја) 3x3 m		m^2	9,72	550,00	5.346,00
	2.попречне ознаке:					
	*линија заустављања		m^2	1,76	550,00	968,00
	УКУПНО ЕЛЕМЕНТИ ХОРИЗОНТАЛНЕ СИГНАЛИЗАЦИЈЕ (дин)					**40.425,00**
3	**САОБРАЋАЈНА ОПРЕМА испорука+комплетна монтажа**					
3.01.	Коси завршетак ЈО, 12m		ком	4	37.200,00	148.800,00
3.02.	ЈО	H1W2	m	368	7.000,00	2.576.000,00
3.03.	ЈО (анкерише се)	H1W2	m	328	7.500,00	2.460.000,00
3.04.	рефлектујућа тела на дистантној огради		ком	62	690,00	42.780,00
3.05.	смероказни стубићи		ком	16	690,00	11.040,00
	УКУПНО ЕЛЕМЕНТИ САОБРАЋАЈНЕ ОПРЕМЕ (дин)					**5.238.620,00**
4	**МОНТАЖНИ РАДОВИ**					
4.01.	Монтажа рефлектујућег саобраћајног знака на самостални стуб		ком	4	948,00	3.792,00
4.02.	Монтажа два рефлектујућа саобраћајна знака на самостални стуб		ком	8	948,00	7.584,00
	УКУПНО МОНТАЖНИ РАДОВИ (дин)					**11.376,00**
5	**ГРАЂЕВИНСКИ РАДОВИ**					
5.01.	Уградња стуба рефлектујућег саобраћајног знака са материјалом		ком	8	1594,3	12.754,40
	УКУПНО ГРАЂЕВИНСКИ РАДОВИ (дин)					**12.754,40**

РЕКАПИТУЛАЦИЈА - надвожњак на км 120+571 пруге

1	**ЕЛЕМЕНТИ ВЕРТИКАЛНЕ СИГНАЛИЗАЦИЈЕ**	**47.453,00**
2	**ЕЛЕМЕНТИ ХОРИЗОНТАЛНЕ СИГНАЛИЗАЦИЈЕ**	**40.425,00**
3	**САОБРАЋАЈНА ОПРЕМА испорука+комплетна монтажа**	**5.238.620,00**
4	**МОНТАЖНИ РАДОВИ**	**11.376,00**
5	**ГРАЂЕВИНСКИ РАДОВИ**	**12.754,40**
	УКУПНО (дин):	**5.350.628,00**

Надвожњак 125+191

Бр.	Опис радова		Јед. мере	Количина	Јединична цена (дин)	Цена (дин)
				А	Б	АхБ
1	**ЕЛЕМЕНТИ ВЕРТИКАЛНЕ СИГНАЛИЗАЦИЈЕ**					
1.01.	Рефлектујући саобраћајни знак са прибором за монтажу (испоручен на терен)					
	II-2, класа 2	ф 600 mm	ком	2	4.197,00	8.394,00
	II-28, класа 1	ф 600 mm	ком	2	2.098,50	4.197,00
	II-30 (40), класа 1	ф 600 mm	ком	2	2.098,50	4.197,00
1.02.	Стуб носач рефлектујућег саобраћајног знака (испоручен на терен):					
	ф 60 x 3000 mm		ком	2	2.172,00	4.344,00
	ф 60 x 3500 mm		ком	2	2.534,00	5.068,00
	УКУПНО ЕЛЕМЕНТИ ВЕРТИКАЛНЕ СИГНАЛИЗАЦИЈЕ (дин)					**26.200,00**
2	**ЕЛЕМЕНТИ ХОРИЗОНТАЛНЕ СИГНАЛИЗАЦИЈЕ**					
2.01.	Обележавање коловоза врши се ретрорефлектујућим материјалима беле боје. У радове спада чишћење и одмашћивање коловоза, размеравање материјала и наношење боје					
	1.уздужне ознаке:					
	*неиспрекидана линија - разделна, 0.12 m (бела боја)		m^2	54,04	550,00	29.722,00
	*кратка испрекидана линија, 0.12 m (бела боја) 1x1 m		m^2	1,68	550,00	924,00
	УКУПНО ЕЛЕМЕНТИ ХОРИЗОНТАЛНЕ СИГНАЛИЗАЦИЈЕ (дин)					**30.646,00**
3	**САОБРАЋАЈНА ОПРЕМА испорука+комплетна монтажа**					
3.01.	Коси завршетак ЈО, 12m		ком	4	37.200,00	148.800,00
3.02.	ЈО	H1W2	m	440	7.000,00	3.080.000,00
3.03.	ЈО (анкерише се)	H1W2	m	248	7.500,00	1.860.000,00
3.04.	рефлектујућа тела на дистантној огради		ком	60	690,00	41.400,00
3.05.	смероказни стубићи		ком	14	690,00	9.660,00
	УКУПНО ЕЛЕМЕНТИ САОБРАЋАЈНЕ ОПРЕМЕ (дин)					**5.139.860,00**
4	**МОНТАЖНИ РАДОВИ**					
4.01.	Монтажа рефлектујућег саобраћајног знака на самостални стуб		ком	4	948,00	3.792,00
4.02.	Монтажа два рефлектујућа саобраћајна знака на самостални стуб		ком	4	948,00	3.792,00
	УКУПНО МОНТАЖНИ РАДОВИ (дин)					**7.584,00**
5	**ГРАЂЕВИНСКИ РАДОВИ**					
5.01.	Уградња стуба рефлектујућег саобраћајног знака са материјалом		ком	4	1594,3	6.377,20
	УКУПНО ГРАЂЕВИНСКИ РАДОВИ (дин)					**6.377,20**

РЕКАПИТУЛАЦИЈА - надвожњак на км 125+191 пруге

1	**ЕЛЕМЕНТИ ВЕРТИКАЛНЕ СИГНАЛИЗАЦИЈЕ**	**26.200,00**
2	**ЕЛЕМЕНТИ ХОРИЗОНТАЛНЕ СИГНАЛИЗАЦИЈЕ**	**30.646,00**
3	**САОБРАЋАЈНА ОПРЕМА испорука+комплетна монтажа**	**5.139.860,00**
4	**МОНТАЖНИ РАДОВИ**	**7.584,00**
5	**ГРАЂЕВИНСКИ РАДОВИ**	**6.377,20**
	УКУПНО (дин):	**5.210.667,00**

Надвожњак 126+976

Бр.	Опис радова		Јед. мере	Количина А	Јединична цена (дин) Б	Цена (дин) АхБ
1	**ЕЛЕМЕНТИ ВЕРТИКАЛНЕ СИГНАЛИЗАЦИЈЕ**					
1.01.	Рефлектујући саобраћајни знак са прибором за монтажу (испоручен на терен)					
	II-2, класа 2	ф 600 mm	ком	2	4.197,00	8.394,00
	II-28, класа 1	ф 600 mm	ком	4	2.098,50	8.394,00
	II-30 (40), класа 1	ф 600 mm	ком	4	2.098,50	8.394,00
	III-12, класа 1	ф 600 mm	ком	2	2.098,50	4.197,00
1.02.	Стуб носач рефлектујућег саобраћајног знака (испоручен на терен):					
	ф 60 x 3000 mm		ком	8	2.172,00	17.376,00
	ф 60 x 3500 mm		ком	2	2.534,00	5.068,00
	УКУПНО ЕЛЕМЕНТИ ВЕРТИКАЛНЕ СИГНАЛИЗАЦИЈЕ (дин)					**51.823,00**
2	**ЕЛЕМЕНТИ ХОРИЗОНТАЛНЕ СИГНАЛИЗАЦИЈЕ**					
2.01.	Обележавање коловоза врши се ретрорефлектујућим материјалима беле боје. У радове спада чишћење и одмашћивање коловоза, размеравање материјала и наношење боје					
	1.уздужне ознаке:					
	*неиспрекидана линија - разделна, 0.12 m (бела боја)		m^2	49,36	550,00	27.148,00
	*обична испрекидана линија, 0.12 m (бела боја) 3x6 m		m^2	6,84	550,00	3.762,00
	*испрекидана линија упозорења, 0.12 m (бела боја) 6x3 m		m^2	8,64	550,00	4.752,00
	*кратка испрекидана линија, 0.12 m (бела боја) 1x1 m		m^2	0,84	550,00	462,00
	2.попречне ознаке:					
	*линија заустављања		m^2	1,61	550,00	885,50
	УКУПНО ЕЛЕМЕНТИ ХОРИЗОНТАЛНЕ СИГНАЛИЗАЦИЈЕ (дин)					**37.009,50**
3	**САОБРАЋАЈНА ОПРЕМА испорука+комплетна монтажа**					
3.01.	Коси завршетак ЈО, 12m		ком	4	37.200,00	148.800,00
3.02.	ЈО	H1W2	m	288	7.000,00	2.016.000,00
3.03.	ЈО (анкерише се)	H1W2	m	232	7.500,00	1.740.000,00
3.04.	рефлектујућа тела на дистантној огради		ком	47	690,00	32.430,00
3.05.	смероказни стубићи		ком	31	690,00	21.390,00
	УКУПНО ЕЛЕМЕНТИ САОБРАЋАЈНЕ ОПРЕМЕ (дин)					**3.958.620,00**
4	**МОНТАЖНИ РАДОВИ**					
4.01.	Монтажа рефлектујућег саобраћајног знака на самостални стуб		ком	8	948,00	7.584,00
4.02.	Монтажа два рефлектујућа саобраћајна знака на самостални стуб		ком	4	948,00	3.792,00
	УКУПНО МОНТАЖНИ РАДОВИ (дин)					**11.376,00**
5	**ГРАЂЕВИНСКИ РАДОВИ**					
5.01.	Уградња стуба рефлектујућег саобраћајног знака са материјалом		ком	10	1594,3	15.943,00
	УКУПНО ГРАЂЕВИНСКИ РАДОВИ (дин)					**15.943,00**

РЕКАПИТУЛАЦИЈА - надвожњак на км 126+976 пруге

1	**ЕЛЕМЕНТИ ВЕРТИКАЛНЕ СИГНАЛИЗАЦИЈЕ**	**51.823,00**
2	**ЕЛЕМЕНТИ ХОРИЗОНТАЛНЕ СИГНАЛИЗАЦИЈЕ**	**37.009,50**
3	**САОБРАЋАЈНА ОПРЕМА испорука+комплетна монтажа**	**3.958.620,00**
4	**МОНТАЖНИ РАДОВИ**	**11.376,00**
5	**ГРАЂЕВИНСКИ РАДОВИ**	**15.943,00**
	УКУПНО (дин):	**4.074.772,00**

Приступни пут Ловћенац 129+495

Бр.	Опис радова		Јед. мере	Количина	Јединична цена (дин)	Цена (дин)
				А	Б	АхБ
1	**ЕЛЕМЕНТИ ВЕРТИКАЛНЕ СИГНАЛИЗАЦИЈЕ**					
1.01.	Рефлектујући саобраћајни знак са прибором за монтажу (испоручен на терен)					
	I-5, класа 1	900x900x900 mm	ком	1	2.199,00	2.199,00
	II-2, класа 2	ф 600 mm	ком	3	4.197,00	12.591,00
	II-30 (50), класа 1	ф 600 mm	ком	2	2.098,50	4.197,00
	III-30, класа 1	600x600 mm	ком	3	2.095,00	6.285,00
	IV-1 (100m), класа 1	900x350 mm	ком	1	1.623,00	1.623,00
	IV-21, класа 1	600x300 mm	ком	1	820,00	820,00
1.02.	Стуб носач рефлектујућег саобраћајног знака (испоручен на терен):					
	ф 60 x 3000 mm		ком	5	2.172,00	10.860,00
	ф 60 x 3500 mm		ком	4	2.534,00	10.136,00
	ф 60 x 4000 mm		ком	1	2.896,00	2.896,00
	УКУПНО ЕЛЕМЕНТИ ВЕРТИКАЛНЕ СИГНАЛИЗАЦИЈЕ (дин)					**51.607,00**
2	**ЕЛЕМЕНТИ ХОРИЗОНТАЛНЕ СИГНАЛИЗАЦИЈЕ**					
2.01.	Обележавање коловоза врши се ретрорефлектујућим материјалима беле боје. У радове спада чишћење и одмашћивање коловоза, размеравање материјала и наношење боје					
	1.уздужне ознаке:					
	*неиспрекидана линија - разделна, 0.12 m (бела боја)		m^2	1,45	550,00	797,50
	*обична испрекидана линија, 0.12 m (бела боја) 3x3 m		m^2	172,44	550,00	94.842,00
	*кратка испрекидана линија, 0.12 m (бела боја) 1x1 m		m^2	1,02	550,00	561,00
	2.попречне ознаке:					
	*линија заустављања		m^2	2,05	550,00	1.127,50
	3.остале ознаке					
	*паркиралиште (бела боја) 0.10m		ком	14,00	1000,00	14.000,00
	*паркиралиште за инвалиде (жута боја) 0.10m		ком	1,00	2000,00	2.000,00
	УКУПНО ЕЛЕМЕНТИ ХОРИЗОНТАЛНЕ СИГНАЛИЗАЦИЈЕ (дин)					**113.328,00**
3	**САОБРАЋАЈНА ОПРЕМА испорука+комплетна монтажа**					
3.01.	Коси завршетак ЈО, 12m		ком	4	37.200,00	148.800,00
3.02.	ЈО	H1W2	m	664	7.000,00	4.648.000,00
3.03.	рефлектујућа тела на дистантној огради		ком	55	690,00	37.950,00
3.04.	смероказни стубићи		ком	120	690,00	82.800,00
	УКУПНО ЕЛЕМЕНТИ САОБРАЋАЈНЕ ОПРЕМЕ (дин)					**4.917.550,00**
4	**МОНТАЖНИ РАДОВИ**					
4.01.	Монтажа рефлектујућег саобраћајног знака на самостални стуб		ком	7	948,00	6.636,00
4.02.	Монтажа два рефлектујућа саобраћајна знака на самостални стуб		ком	4	948,00	3.792,00
	УКУПНО МОНТАЖНИ РАДОВИ (дин)					**10.428,00**
5	**ГРАЂЕВИНСКИ РАДОВИ**					
5.01.	Уградња стуба рефлектујућег саобраћајног знака са материјалом		ком	10	1594,3	15.943,00
	УКУПНО ГРАЂЕВИНСКИ РАДОВИ (дин)					**15.943,00**

РЕКАПИТУЛАЦИЈА - пристпуни пут Ловћенац на км 129+495 пруге

1	**ЕЛЕМЕНТИ ВЕРТИКАЛНЕ СИГНАЛИЗАЦИЈЕ**	**51.607,00**
2	**ЕЛЕМЕНТИ ХОРИЗОНТАЛНЕ СИГНАЛИЗАЦИЈЕ**	**113.328,00**
3	**САОБРАЋАЈНА ОПРЕМА испорука+комплетна монтажа**	**4.917.550,00**
4	**МОНТАЖНИ РАДОВИ**	**10.428,00**
5	**ГРАЂЕВИНСКИ РАДОВИ**	**15.943,00**
	УКУПНО (дин):	**5.108.856,00**

Надвожњак 131+245

Бр.	Опис радова		Јед. мере	Количина А	Јединична цена (дин) Б	Цена (дин) АхБ
1	**ЕЛЕМЕНТИ ВЕРТИКАЛНЕ СИГНАЛИЗАЦИЈЕ**					
1.01.	Рефлектујући саобраћајни знак са прибором за монтажу (испоручен на терен)					
	II-2, класа 2	ф 600 mm	ком	3	4.197,00	12.591,00
	II-28, класа 1	ф 600 mm	ком	3	2.098,50	6.295,50
	II-30 (40), класа 1	ф 600 mm	ком	3	2.098,50	6.295,50
1.02.	Стуб носач рефлектујућег саобраћајног знака (испоручен на терен):					
	ф 60 х 3000 mm		ком	3	2.172,00	6.516,00
	ф 60 х 3500 mm		ком	3	2.534,00	7.602,00
	УКУПНО ЕЛЕМЕНТИ ВЕРТИКАЛНЕ СИГНАЛИЗАЦИЈЕ (дин)					**39.300,00**
2	**ЕЛЕМЕНТИ ХОРИЗОНТАЛНЕ СИГНАЛИЗАЦИЈЕ**					
2.01.	Обележавање коловоза врши се ретрорефлектујућим материјалима беле боје. У радове спада чишћење и одмашћивање коловоза, размеравање материјала и наношење боје					
	1.уздужне ознаке:					
	*неиспрекидана линија - разделна, 0.12 m (бела боја)		m^2	18,74	550,00	10.307,00
	*кратка испрекидана линија, 0.12 m (бела боја) 1х1 m		m^2	2,64	550,00	1.452,00
	УКУПНО ЕЛЕМЕНТИ ХОРИЗОНТАЛНЕ СИГНАЛИЗАЦИЈЕ (дин)					**11.759,00**
3	**САОБРАЋАЈНА ОПРЕМА испорука+комплетна монтажа**					
3.01.	Коси завршетак ЈО, 12m		ком	4	37.200,00	148.800,00
3.02.	ЈО	H1W2	m	76	7.000,00	532.000,00
3.03.	ЈО (анкерише се)	H1W2	m	120	7.500,00	900.000,00
3.04.	рефлектујућа тела на дистантној огради		ком	20	690,00	13.800,00
3.05.	смероказни стубићи		ком	4	690,00	2.760,00
	УКУПНО ЕЛЕМЕНТИ САОБРАЋАЈНЕ ОПРЕМЕ (дин)					**1.597.360,00**
4	**МОНТАЖНИ РАДОВИ**					
4.01.	Монтажа рефлектујућег саобраћајног знака на самостални стуб		ком	3	948,00	2.844,00
4.02.	Монтажа два рефлектујућа саобраћајна знака на самостални стуб		ком	6	948,00	5.688,00
	УКУПНО МОНТАЖНИ РАДОВИ (дин)					**8.532,00**
5	**ГРАЂЕВИНСКИ РАДОВИ**					
5.01.	Уградња стуба рефлектујућег саобраћајног знака са материјалом		ком	6	1594,3	9.565,80
	УКУПНО ГРАЂЕВИНСКИ РАДОВИ (дин)					**9.565,80**

РЕКАПИТУЛАЦИЈА - надвожњак на км 131+245 пруге

1	**ЕЛЕМЕНТИ ВЕРТИКАЛНЕ СИГНАЛИЗАЦИЈЕ**	**39.300,00**
2	**ЕЛЕМЕНТИ ХОРИЗОНТАЛНЕ СИГНАЛИЗАЦИЈЕ**	**11.759,00**
3	**САОБРАЋАЈНА ОПРЕМА испорука+комплетна монтажа**	**1.597.360,00**
4	**МОНТАЖНИ РАДОВИ**	**8.532,00**
5	**ГРАЂЕВИНСКИ РАДОВИ**	**9.565,80**
	УКУПНО (дин):	**1.666.517,00**

Подвожњак 132+007

Бр.	Опис радова		Јед. мере	Количина	Јединична цена (дин)	Цена (дин)
				А	Б	АхБ
1	**ЕЛЕМЕНТИ ВЕРТИКАЛНЕ СИГНАЛИЗАЦИЈЕ**					
1.01.	Рефлектујући саобраћајни знак са прибором за монтажу (испоручен на терен)					
	II-2, класа 2	ф 600 mm	ком	2	4.197,00	8.394,00
	II-28, класа 1	ф 600 mm	ком	2	2.098,50	4.197,00
	II-30 (30), класа 1	ф 600 mm	ком	2	2.098,50	4.197,00
	II-21, класа 1	ф 600 mm	ком	2	2.098,50	4.197,00
	VIII-5.1-L, класа 3	300x1000 mm	ком	2	3.654,00	7.308,00
	VIII-5.1-D, класа 3	300x1000 mm	ком	2	3.654,00	7.308,00
1.02.	Стуб носач рефлектујућег саобраћајног знака (испоручен на терен):					
	ф 60 x 2500 mm		ком	4	1.810,00	7.240,00
	ф 60 x 3000 mm		ком	2	2.172,00	4.344,00
	ф 60 x 3500 mm		ком	2	2.534,00	5.068,00
	УКУПНО ЕЛЕМЕНТИ ВЕРТИКАЛНЕ СИГНАЛИЗАЦИЈЕ (дин)					**52.253,00**
2	**ЕЛЕМЕНТИ ХОРИЗОНТАЛНЕ СИГНАЛИЗАЦИЈЕ**					
2.01.	Обележавање коловоза врши се ретрорефлектујућим материјалима беле боје. У радове спада чишћење и одмашћивање коловоза, размеравање материјала и наношење боје					
	1.уздужне ознаке:					
	*неиспрекидана линија - разделна, 0.12 m (бела боја)		m^2	18,20	550,00	10.010,00
	*кратка испрекидана линија, 0.12 m (бела боја) 1x1 m		m^2	0,96	550,00	528,00
	УКУПНО ЕЛЕМЕНТИ ХОРИЗОНТАЛНЕ СИГНАЛИЗАЦИЈЕ (дин)					**10.538,00**
3	**САОБРАЋАЈНА ОПРЕМА испорука+комплетна монтажа**					
3.01.	смероказни стубићи		ком	26	690,00	17.940,00
	УКУПНО ЕЛЕМЕНТИ САОБРАЋАЈНЕ ОПРЕМЕ (дин)					**17.940,00**
4	**МОНТАЖНИ РАДОВИ**					
4.01.	Монтажа рефлектујућег саобраћајног знака на самостални стуб		ком	6	948,00	5.688,00
4.02.	Монтажа два рефлектујућа саобраћајна знака на самостални стуб		ком	4	948,00	3.792,00
4.03.	Монтажа рефлектујућег саобраћајног знака конструкцију надвожњака		ком	2	948,00	1.896,00
	УКУПНО МОНТАЖНИ РАДОВИ (дин)					**9.480,00**
5	**ГРАЂЕВИНСКИ РАДОВИ**					
5.01.	Уградња стуба рефлектујућег саобраћајног знака са материјалом		ком	4	1594,3	6.377,20
	УКУПНО ГРАЂЕВИНСКИ РАДОВИ (дин)					**6.377,20**

РЕКАПИТУЛАЦИЈА - подвожњак на км 132+007 пруге

1	**ЕЛЕМЕНТИ ВЕРТИКАЛНЕ СИГНАЛИЗАЦИЈЕ**	**52.253,00**
2	**ЕЛЕМЕНТИ ХОРИЗОНТАЛНЕ СИГНАЛИЗАЦИЈЕ**	**10.538,00**
3	**САОБРАЋАЈНА ОПРЕМА испорука+комплетна монтажа**	**17.940,00**
4	**МОНТАЖНИ РАДОВИ**	**9.480,00**
5	**ГРАЂЕВИНСКИ РАДОВИ**	**6.377,20**
	УКУПНО (дин):	**96.588,00**

Надвожњак 135+113

Бр.	Опис радова		Јед. мере	Количина	Јединична цена (дин)	Цена (дин)
				А	Б	АхБ
1	**ЕЛЕМЕНТИ ВЕРТИКАЛНЕ СИГНАЛИЗАЦИЈЕ**					
1.01.	Рефлектујући саобраћајни знак са прибором за монтажу (испоручен на терен)					
	I-5.1, класа 1	900x900x00 mm	ком	1	2.199,00	2.199,00
	I-28, класа 2	900x900x00 mm	ком	1	4.398,00	4.398,00
	I-28.1, класа 2	900x900x00 mm	ком	1	4.398,00	4.398,00
	II-2, класа 2	ф 600 mm	ком	2	4.197,00	8.394,00
	II-28, класа 1	ф 600 mm	ком	2	2.098,50	4.197,00
	II-28, класа 2	ф 600 mm	ком	8	4.197,00	33.576,00
	II-30 (20), класа 1	ф 600 mm	ком	2	2.098,50	4.197,00
	II-30 (40), класа 1	ф 600 mm	ком	2	2.098,50	4.197,00
	II-30 (50), класа 2	ф 600 mm	ком	4	4.197,00	16.788,00
	II-45, класа 2	ф 600 mm	ком	2	4.197,00	8.394,00
	III-12, класа 2	ф 600 mm	ком	6	4.197,00	25.182,00
	III-14 (50), класа 2	ф 600 mm	ком	2	4.197,00	8.394,00
	III-84, класа 2	300x1000 mm	ком	2	2.533,00	5.066,00
	III-203, класа 2	600x900 mm	ком	1	5.742,00	5.742,00
	IV-1.1 (50m), класа 1	900x350 mm	ком	1	1.623,00	1.623,00
1.02.	Стуб носач рефлектујућег саобраћајног знака (испоручен на терен):					
	ф 60 x 3000 mm		ком	19	2.172,00	41.268,00
	ф 60 x 3500 mm		ком	8	2.534,00	20.272,00
	УКУПНО ЕЛЕМЕНТИ ВЕРТИКАЛНЕ СИГНАЛИЗАЦИЈЕ (дин)					**198.285,00**
2	**ЕЛЕМЕНТИ ХОРИЗОНТАЛНЕ СИГНАЛИЗАЦИЈЕ**					
2.01.	Обележавање коловоза врши се ретрорефлектујућим материјалима беле боје. У радове спада чишћење и одмашћивање коловоза, размеравање материјала и наношење боје					
	1.уздужне ознаке:					
	*неиспрекидана линија - разделна, 0.12 m (бела боја)		m^2	121,14	550,00	66.627,00
	*неиспрекидана линија - ивична, 0.12 m (бела боја)		m^2	145,00	550,00	79.750,00
	*обична испрекидана линија, 0.12 m (бела боја) 5x10 m		m^2	6,00	550,00	3.300,00
	*испрекидана линија упозорења, 0.12m (бела боја) 10x5 m		m^2	14,40	550,00	7.920,00
	*кратка испрекидана линија, 0.12 m (бела боја) 1x1 m		m^2	7,08	550,00	3.894,00
	*обична испрекидана линија, 0.12 m (бела боја) 3x3 m		m^2	5,04	550,00	2.772,00
	2.попречне ознаке:					
	*линија зауставлјања		m^2	5,86	550,00	3.223,00
	3.остале ознаке					
	*стрелице за намену трака		m^2	9,72	550,00	5.346,00
	*усмеравајућа поља		m^2	48,02	550,00	26.411,00
	УКУПНО ЕЛЕМЕНТИ ХОРИЗОНТАЛНЕ СИГНАЛИЗАЦИЈЕ (дин)					**199.243,00**
3	**САОБРАЋАЈНА ОПРЕМА испорука+комплетна монтажа**					
3.01.	Коси завршетак ЈДО, 12m		ком	4	37.200,00	148.800,00
3.02.	ЈДО	H1W5	m	272	4.600,00	1.251.200,00
3.03.	ЈДО	H2W4	m	232	16.000,00	3.712.000,00
3.04.	ЈДО (анкерише се)	H2W4	m	520	18.000,00	9.360.000,00
3.05.	Дистанцер прелаза H1W5-H2W4		ком	4	189.000,00	756.000,00
3.06.	рефлектујућа тела на дистантној огради		ком	94	690,00	64.860,00
3.07.	смероказни стубићи		ком	70	690,00	48.300,00
	УКУПНО ЕЛЕМЕНТИ САОБРАЋАЈНЕ ОПРЕМЕ (дин)					**15.341.160,00**
4	**МОНТАЖНИ РАДОВИ**					
4.01.	Монтажа рефлектујућег саобраћајног знака на самостални стуб		ком	15	948,00	14.220,00
4.02.	Монтажа два рефлектујућа саобраћајна знака на самостални стуб		ком	22	948,00	20.856,00
	УКУПНО МОНТАЖНИ РАДОВИ (дин)					**35.076,00**
5	**ГРАЂЕВИНСКИ РАДОВИ**					
5.01.	Уградња стуба рефлектујућег саобраћајног знака са материјалом		ком	27	1594,3	43.046,10
	УКУПНО ГРАЂЕВИНСКИ РАДОВИ (дин)					**43.046,10**

РЕКАПИТУЛАЦИЈА - надвожњак на км 135+113 пруге

1	**ЕЛЕМЕНТИ ВЕРТИКАЛНЕ СИГНАЛИЗАЦИЈЕ**	**198.285,00**
2	**ЕЛЕМЕНТИ ХОРИЗОНТАЛНЕ СИГНАЛИЗАЦИЈЕ**	**199.243,00**
3	**САОБРАЋАЈНА ОПРЕМА испорука+комплетна монтажа**	**15.341.160,00**
4	**МОНТАЖНИ РАДОВИ**	**35.076,00**
5	**ГРАЂЕВИНСКИ РАДОВИ**	**43.046,10**
	УКУПНО (дин):	**15.816.810,00**

Надвожњак 139+003

Бр.	Опис радова		Јед. мере	Количина A	Јединична цена (дин) Б	Цена (дин) АхБ
1	**ЕЛЕМЕНТИ ВЕРТИКАЛНЕ СИГНАЛИЗАЦИЈЕ**					
1.01.	Рефлектујући саобраћајни знак са прибором за монтажу (испоручен на терен)					
	I-2, класа 1	900x900x900 mm	ком	2	2.199,00	4.398,00
	I-5, класа 1	900x900x900 mm	ком	2	2.199,00	4.398,00
	II-2, класа 2	ф 600 mm	ком	1	4.197,00	4.197,00
	II-28, класа 1	ф 600 mm	ком	2	2.098,50	4.197,00
	II-30 (40), класа 1	ф 600 mm	ком	2	2.098,50	4.197,00
1.02.	Стуб носач рефлектујућег саобраћајног знака (испоручен на терен):					
	ф 60 x 3000 mm		ком	5	2.172,00	10.860,00
	ф 60 x 3500 mm		ком	2	2.534,00	5.068,00
	УКУПНО ЕЛЕМЕНТИ ВЕРТИКАЛНЕ СИГНАЛИЗАЦИЈЕ (дин)					**37.315,00**
2	**ЕЛЕМЕНТИ ХОРИЗОНТАЛНЕ СИГНАЛИЗАЦИЈЕ**					
2.01.	Обележавање коловоза врши се ретрорефлектујућим материјалима беле боје. У радове спада чишћење и одмашћивање коловоза, размеравање материјала и наношење боје					
	1.уздужне ознаке:					
	*неиспрекидана линија - разделна, 0.12 m (бела боја)		m^2	73,59	550,00	40.474,50
	УКУПНО ЕЛЕМЕНТИ ХОРИЗОНТАЛНЕ СИГНАЛИЗАЦИЈЕ (дин)					**40.474,50**
3	**САОБРАЋАЈНА ОПРЕМА испорука+комплетна монтажа**					
3.01.	Коси завршетак ЈО, 12m		ком	4	37.200,00	148.800,00
3.02.	ЈО	H1W2	m	504	7.000,00	3.528.000,00
3.03.	ЈО (анкерише се)	H1W2	m	224	7.500,00	1.680.000,00
3.04.	рефлектујућа тела на дистантној огради		ком	65	690,00	44.850,00
3.05.	смероказни стубићи		ком	20	690,00	13.800,00
	УКУПНО ЕЛЕМЕНТИ САОБРАЋАЈНЕ ОПРЕМЕ (дин)					**5.415.450,00**
4	**МОНТАЖНИ РАДОВИ**					
4.01.	Монтажа рефлектујућег саобраћајног знака на самостални стуб		ком	5	948,00	4.740,00
4.02.	Монтажа два рефлектујућа саобраћајна знака на самостални стуб		ком	4	948,00	3.792,00
	УКУПНО МОНТАЖНИ РАДОВИ (дин)					**8.532,00**
5	**ГРАЂЕВИНСКИ РАДОВИ**					
5.01.	Уградња стуба рефлектујућег саобраћајног знака са материјалом		ком	7	1594,3	11.160,10
	УКУПНО ГРАЂЕВИНСКИ РАДОВИ (дин)					**11.160,10**

РЕКАПИТУЛАЦИЈА - надвожњак на км 139+003 пруге

1	**ЕЛЕМЕНТИ ВЕРТИКАЛНЕ СИГНАЛИЗАЦИЈЕ**	**37.315,00**
2	**ЕЛЕМЕНТИ ХОРИЗОНТАЛНЕ СИГНАЛИЗАЦИЈЕ**	**40.474,50**
3	**САОБРАЋАЈНА ОПРЕМА испорука+комплетна монтажа**	**5.415.450,00**
4	**МОНТАЖНИ РАДОВИ**	**8.532,00**
5	**ГРАЂЕВИНСКИ РАДОВИ**	**11.160,10**
	УКУПНО (дин):	**5.512.932,00**

ЗБИРНА РЕКАПИТУЛАЦИЈА САОБРАЋАЈНЕ СИГНАЛИЗАЦИЈЕ И ОПРЕМЕ		
ДЕОНИЦА РУМЕНКЕ ДО БАЧКЕ ТОПОЛЕ		
девијација	стационажа	цена (дин.)
2	**89+315**	5.822.972,00
	89+984	164.810,00
3	**92+768**	4.971.381,00
4	**95+739**	5.776.305,00
5	**97+027**	2.458.122,00
6	**98+149**	14.314.303,00
7	**101+132**	5.508.850,00
8	**102+309**	15.042.899,00
9	**105+797**	5.107.191,00
10	**108+115**	5.201.029,00
11	**113+327**	1.851.539,00
12	**118+708**	1.919.210,00
13	**120+571**	5.350.628,00
14	**125+191**	5.210.667,00
15	**126+976**	4.074.772,00
16	**129+495**	5.108.856,00
17	**131+245**	1.666.517,00
18	**132+007**	96.588,00
19	**135+113**	15.816.810,00
20	**139+003**	5.512.932,00
	УКУПНО (дин.)	**110.976.381,00**

У Београду, 2021. год.

Одговорни пројектант:

Александар Радосављевић, дипл.инж.саоб

8/2.1.2.7.
ГРАФИЧКА ДОКУМЕНТАЦИЈА

САДРЖАЈ ГРАФИЧКЕ ДОКУМЕНТАЦИЈЕ

Цртеж	Назив цртежа	Размера
0	Прегледна карта	1: 25 000
5-8	План саобраћајне сигнализације и опреме, надвожњак км 89+315 пруге	1:500
8.1	План саобраћајне сигнализације и опреме, пешачки потходник км 89+984 пруге	1:500
8.2	План саобраћајне сигнализације и опреме, паркинг Кисач	1:500
9-10	План саобраћајне сигнализације и опреме, надвожњак км 92+768 пруге	1:500
11-12	План саобраћајне сигнализације и опреме, надвожњак км 95+739 пруге	1:500
13	План саобраћајне сигнализације и опреме, подвожњак км 97+027 пруге	1:500
14-15	План саобраћајне сигнализације и опреме, надвожњак км 98+149 пруге	1:500
16-17	План саобраћајне сигнализације и опреме, надвожњак км 101+132 пруге	1:500
18-21	План саобраћајне сигнализације и опреме, надвожњак км 102+309 пруге	1:500
21.1	План саобраћајне сигнализације и опреме, паркинг Змајево	1:500
22	План саобраћајне сигнализације и опреме, надвожњак км 105+797 пруге	1:500
23	План саобраћајне сигнализације и опреме, надвожњак км 108+115 пруге	1:500
24-25	План саобраћајне сигнализације и опреме, подвожњак км 113+327 пруге	1:500
26	План саобраћајне сигнализације и опреме, железничка станица Врбас	1:500
27-28	План саобраћајне сигнализације и опреме, подвожњак км 118+708 пруге	1:500
28.1	План саобраћајне сигнализације и опреме, ЕВП Врбас	1:500
29-30	План саобраћајне сигнализације и опреме, надвожњак км 120+571 пруге	1:500
31	План саобраћајне сигнализације и опреме, надвожњак км 125+191 пруге	1:500
32-33	План саобраћајне сигнализације и опреме, надвожњак км 126+976 пруге	1:500
34-40	План саобраћајне сигнализације и опреме, приступни пут Ловћенац км 129+495 пруге	1:500
41	План саобраћајне сигнализације и опреме, надвожњак км 131+245 пруге	1:500
42	План саобраћајне сигнализације и опреме, подвожњак км 132+007 пруге	1:500
43-45	План саобраћајне сигнализације и опреме, надвожњак км 135+113 пруге	1:500
46-47	План саобраћајне сигнализације и опреме, надвожњак км 139+003 пруге	1:500

Прилог 1	Детаљ положаја стандардног знака	
Прилог 2	Детаљ хоризнталне сигнализације (уздужне ознаке)	
Прилог 3	Детаљ хоризонталне сигнализације – стрелице - 5m (обележавање белом бојом)	
Прилог 4	Детаљ хоризонталне сигнализације – стрелице – 7.5m (обележавање белом бојом)	
Прилог 5	Детаљ положаја смероказа у попречном профилу са табеларним размацима за постављање	
Прилог 6	Детаљ заштитне ограде, Могући заштитини систем ЈДО, коси завршетак 12m	
Прилог 7	Детаљ заштитне ограде, Могући заштитини систем ЈО, коси завршетак 12m	
Прилог 8	Детаљ заштитне ограде, Могући положај заштитног система за задржавање возила ЈДО, H1W5	
Прилог 9	Детаљ заштитне ограде, Могући положај заштитног система за задржавање возила ЈДО на објекту, H2W4	
Прилог 10	Детаљ заштитне ограде, Могући положај заштитног система за задржавање возила ЈДО, H2W4	
Прилог 11	Детаљ заштитне ограде, Могући заштитни систем ЈДО, прелаз 12m	
Прилог 12	Детаљ заштитне ограде, Могући положај заштитног система за задржавање возила ЈО, N2W4 и H1W2	
Прилог 13	Детаљ стреластих путоказа III-205 (1) и III-205 (2)	
Прилог 14	Детаљ стреластих путоказа III-205 (3) и III-205 (4)	
Прилог 15	Детаљ могућег изгледа заштитне ограде за пешаке или бициклисте	
Прилог 16	Детаљ означавања аутобуског стајалишта (означавање се врши жутом бојом)	
Прилог 17	Детаљ хоризонталне сигнализације на бициклистичкој стази (обележавање белом бојом)	
Прилог 18	Детаљ обележавања ознака на бициклистичкој стази (обележавање белом бојом)	
Прилог 19	Детаљ симбола бицикла на бициклистичкој стази (обележавање белом бојом)	
Прилог 20	Детаљ хоризонталне сигнализације - стрелице на бициклистичкој стази (обележавање белом бојом)	
Прилог 21	Детаљ обележавања натписа упозорења на бициклистичкој стази (обележавање белом бојом)	
Прилог 22	Детаљ обележавања натписа "ПАЗИ" на бициклистичкој стази (обележавање белом бојом)	
Прилог 23	Детаљ обележавања натписа "ПЕШАЦИ" на бициклистичкој стази (обележавање белом бојом)	
Прилог 24	Детаљ могућег изгледа саобраћајног сферног огледала	

Број/Number	Датум / Date	Опис / Description
03		
02		
01		

Ревизиони блок: / Revision block:

САОБРАЋАЈНИ ИНСТИТУТ ЦИП, д.о.о.
INSTITUTE OF TRANSPORTATION CIP ltd
Немањина 6; 11000 Београд; Србија
Тел: 011/3618-134; Факс: 011/3618-324; web site: www.sicip.co.rs

Организациона јединица:ЕТС /Organization unit:DEPARTMENT OF TET

Одговорни пројектант за друмску саобраћајну сигн.: Responsible designer for road traffic signalization: лиценца број:/ license No.: 370 J967 11
Александар Радосављевић, дипл.инж.саоб.

Сарадници: / Associates:
Милош Јокић, дипл.инж.саоб.

Унутрашња контрола: / Internal control:
Петар Ђапић, дипл.инж.саоб.

Главни пројектант: / Chief designer:
др Љиљана Милић Марковић, дипл. грађ. инж.

Руководилац организационе јединице: Manager of organization unit:
Драгана Стефановић, дипл.инж.саоб.

Инвеститор пројекта: / Investor:
" ИНФРАСТРУКТУРА ЖЕЛЕЗНИЦЕ СРБИЈЕ " А.Д.
/ " INFRASTRUCTURE RAILWAYS OF SERBIA " JSC
Немањина 6/IV, Београд / Nemanjina Street 6/IV, Belgrade

Наручилац пројекта: / Employer: Joint Venture of
中国铁路国际有限公司 CHINA RAILWAY International Co., Ltd. — China Railway International Corporation Ltd. (CRIC), No.10 Fuxing Road,Haidian District,Beijing, P.R China, 100844
CHINA COMMUNICATIONS CONSTRUCTION COMPANY LIMITED — China Communication Construction Company Ltd. (CCCC), No.85 Deshengmenwai Street,Xicheng District,Beijing, P.R China, 100088

Објекат: /Structure:
ПРУГА БЕОГРАД - СУБОТИЦА - ДРЖАВНА ГРАНИЦА (КЕЛЕБИЈА)
ДЕОНИЦА ПРУГЕ НОВИ САД - СУБОТИЦА - ДРЖАВНА ГРАНИЦА (КЕЛЕБИЈА)
BELGRADE - SUBOTICA - STATE BORDER (KELEBIA) RAILWAY LINE
SECTION : NOVI SAD - SUBOTICA - STATE BORDER (KELEBIA)

Део пројекта: / Part of Design:
ПРОЈЕКАТ ДРУМСКЕ САОБРАЋАЈНЕ СИГНАЛИЗАЦИЈЕ И ОПРЕМЕ ОД РУМЕНКЕ ДО БАЧКЕ ТОПОЛЕ
DESIGN OF ROAD TRAFFIC SIGNALIZATION AND ROAD EQUIPMENT FROM RUMENKA TO BAČKA TOPOLA

Цртеж: / Drawing:
ПРЕГЛЕДНА КАРТА
OVERVIEW MAP

Размера: Scale: 1:25 000

Фаза пројекта: Design phase: **ПГД / DCP**
датум:/date: **05.2021.**
Цртеж бр./Drawing No.: 2020-250-ETC-8/2.1.2-Ц00

Број/Number	Датум / Date	Опис / Description
03		
02		
01		

Ревизиони блок: / Revision block:

САОБРАЋАЈНИ ИНСТИТУТ ЦИП, д.о.о.
INSTITUTE OF TRANSPORTATION CIP ltd
Немањина 6; 11000 Београд; Србија
Тел: 011/3618-134; Факс: 011/3618-324; web site: www.sicip.co.rs

Организациона јединица:ETC /Organization unit:DEPARTMENT OF TET

Одговорни пројектант за друмску саобраћајну сигн.: Responsible designer for road traffic signalization:
лиценца број:/ license No.: 370 J967 11
Александар Радосављевић, дипл.инж.саоб.

Сарадници: / Associates:
Милош Јокић, дипл.инж.саоб.

Унутрашња контрола: / Internal control:
Петар Ђапић, дипл.инж.саоб.

Главни пројектант: / Chief designer:
др Љиљана Милић Марковић, дипл. грађ. инж.

Руководилац организационе јединице: Manager of organization unit:
Драгана Стефановић, дипл.инж.саоб.

Инвеститор пројекта: / Investor:
" ИНФРАСТРУКТУРА ЖЕЛЕЗНИЦЕ СРБИЈЕ " А.Д.
/ " INFRASTRUCTURE RAILWAYS OF SERBIA " JSC
Немањина 6/IV, Београд / Nemanjina Street 6/IV, Belgrade

Наручилац пројекта: / Employer: Joint Venture of
China Railway International Corporation Ltd. (CRIC)
No.10 Fuxing Road,Haidian District,Beijing
P.R China, 100844
China Communication Construction Company Ltd. (CCCC)
No.85 Deshengmenwai Street,Xicheng District,Beijing
P.R China, 100088

Објекат: /Structure:
ПРУГА БЕОГРАД - СУБОТИЦА - ДРЖАВНА ГРАНИЦА (КЕЛЕБИЈА)
ДЕОНИЦА ПРУГЕ НОВИ САД - СУБОТИЦА - ДРЖАВНА ГРАНИЦА (КЕЛЕБИЈА)
BELGRADE - SUBOTICA - STATE BORDER (KELEBIA) RAILWAY LINE
SECTION : NOVI SAD - SUBOTICA - STATE BORDER (KELEBIA)

Део пројекта: / Part of Design:
ПРОЈЕКАТ ДРУМСКЕ САОБРАЋАЈНЕ СИГНАЛИЗАЦИЈЕ И ОПРЕМЕ ОД РУМЕНКЕ ДО БАЧКЕ ТОПОЛЕ
DESIGN OF ROAD TRAFFIC SIGNALIZATION AND ROAD EQUIPMENT FROM RUMENKA TO BAČKA TOPOLA

Цртеж:/ Drawing:
ПЛАН САОБРАЋАЈНЕ СИГНАЛИЗАЦИЈЕ И ОПРЕМЕ
надвожњак км 89+315 пруге
Plan of traffic signs, markings and equipment, crossover at km 89+315 of the railway line

Размера: Scale: 1:500

Фаза пројекта: Design phase: **ПГД** / BPD
датум:/date: **05.2021.**
Цртеж бр./Drawing No.: 2020-250-ETC-8/2.1.2-Ц05

Легенда уз план саобраћајне сигнализације и опреме

Legend enclosed to the plan of road signs and road markings

Симбол / Symbol	Легенда	Legend
	Рефлектујући саобраћајни знак на сопственом стубу	Reflective traffic sign on an independent post
	Два рефлектујућа саобраћајна знака на сопственом стубу	Two reflective traffic signs, on an independent post
II-1	Шифра саобраћајног знака	Traffic sign code
0+000	Стационажа постављања саобраћајног знака	Traffic sign posting chainage
D=_x_mm	Димензије саобраћајног знака	Traffic sign dimensions
Kl	Класа фолије саобраћајног знака	Traffic sign sheeting material class
Ls=_m	Дужина стуба носача саобраћајног знака	Length of traffic sign post
H1W5	ЈДО - врста и тип	Roadside barrier with spacers/distance pieces - kind and type
H1W5	ЈДО са рефлектујућим телом	Roadside barrier with reflective element
K.ЈДО	Коси завршетак једностране дистантне еластичне челичне ограде	Oblique ending of single-side flexible steel guardrail with distance pieces
K.JO	Коси завршетак једностране еластичне челичне ограде	Oblique ending of single-side flexible steel guardrail
	Дистанцер прелаза	Barrier pass
	Ознаке на коловозу беле боје	White carriageway marking
	Постојеће ознаке на коловозу	Existing carriageway marking

Број/Number	Датум / Date	Опис / Description
03		
02		
01		

Ревизиони блок: / Revision block:

САОБРАЋАЈНИ ИНСТИТУТ ЦИП, д.о.о.
INSTITUTE OF TRANSPORTATION CIP ltd
Немањина 6; 11000 Београд; Србија
Тел: 011/3618-134; Факс: 011/3618-324; web site: www.sicip.co.rs

Организациона јединица:ЕТС /Organization unit:DEPARTMENT OF TET

Одговорни пројектант за друмску саобраћајну сигн.: / Responsible designer for road traffic signalization:
лиценца број:/ license No.: 370 J967 11
Александар Радосављевић, дипл.инж.саоб.

Сарадници: / Associates:
Милош Јокић, дипл.инж.саоб.

Унутрашња контрола: / Internal control:
Петар Ђапић, дипл.инж.саоб.

Главни пројектант: / Chief designer:
др Љиљана Милић Марковић, дипл. грађ. инж.

Руководилац организационе јединице: / Manager of organization unit:
Драгана Стефановић, дипл.инж.саоб.

Инвеститор пројекта: / Investor:
" ИНФРАСТРУКТУРА ЖЕЛЕЗНИЦЕ СРБИЈЕ " А.Д.
/ " INFRASTRUCTURE RAILWAYS OF SERBIA " JSC
Немањина 6/IV, Београд / Nemanjina Street 6/IV, Belgrade

Наручилац пројекта: / Employer: Joint Venture of
China Railway International Corporation Ltd. (CRIC)
No.10 Fuxing Road,Haidian District,Beijing
P.R China, 100844
China Communication Construction Company Ltd. (CCCC)
No.85 Deshengmenwai Street,Xicheng District,Beijing
P.R China, 100088

Објекат: /Structure:
ПРУГА БЕОГРАД - СУБОТИЦА - ДРЖАВНА ГРАНИЦА (КЕЛЕБИЈА)
ДЕОНИЦА ПРУГЕ НОВИ САД - СУБОТИЦА - ДРЖАВНА ГРАНИЦА (КЕЛЕБИЈА)
BELGRADE - SUBOTICA - STATE BORDER (KELEBIA) RAILWAY LINE
SECTION : NOVI SAD - SUBOTICA - STATE BORDER (KELEBIA)

Део пројекта: / Part of Design:
ПРОЈЕКАТ ДРУМСКЕ САОБРАЋАЈНЕ СИГНАЛИЗАЦИЈЕ И ОПРЕМЕ ОД РУМЕНКЕ ДО БАЧКЕ ТОПОЛЕ
DESIGN OF ROAD TRAFFIC SIGNALIZATION AND ROAD EQUIPMENT FROM RUMENKA TO BAČKA TOPOLA

Цртеж:/ Drawing:
ПЛАН САОБРАЋАЈНЕ СИГНАЛИЗАЦИЈЕ И ОПРЕМЕ надвожњак км 89+315 пруге
Plan of traffic signs, markings and equipment, crossover at km 89+315 of the railway line

Размера: Scale: 1:500

Фаза пројекта: Design phase:	датум:/date:	Цртеж бр./Drawing No.:
ПГД / BPD	**05.2021.**	2020-250-ETC-8/2.1.2-Ц06

Легенда уз план саобраћајне сигнализације и опреме

Ознака	Опис
	Рефлектујући саобраћајни знак на сопственом стубу
	Два рефлектујућа саобраћајна знака на сопственом стубу
II-1	Шифра саобраћајног знака
0+000	Стационажа постављања саобраћајног знака
D=_x_mm	Димензије саобраћајног знака
Kl	Класа фолије саобраћајног знака
Ls=_m	Дужина стуба носача саобраћајног знака
H1W5	ЈДО - врста и тип
H1W5	ЈДО са рефлектујућим телом
K.ЈДО	Коси завршетак једностране дистантне еластичне челичне ограде
K.JO	Коси завршетак једностране еластичне челичне ограде
	Дистанцер прелаза
	Ознаке на коловозу беле боје
	Постојеће ознаке на коловозу

Legend enclosed to the plan of road signs and road markings

Symbol	Description
	Reflective traffic sign on an independent post
	Two reflective traffic signs, on an independent post
II-1	Traffic sign code
0+000	Traffic sign posting chainage
D=_x_mm	Traffic sign dimensions
Kl	Traffic sign sheeting material class
Ls=_m	Length of traffic sign post
H1W5	Roadside barrier with spacers/distance pieces - kind and type
H1W5	Roadside barrier with reflective element
K.ЈДО	Oblique ending of single-side flexible steel guardrail with distance pieces
K.JO	Oblique ending of single-side flexible steel guardrail
	Barrier pass
	White carriageway marking
	Existing carriageway marking

Број/Number	Датум / Date	Опис / Description
03		
02		
01		

Ревизиони блок: / Revision block:

САОБРАЋАЈНИ ИНСТИТУТ ЦИП, д.о.о.
INSTITUTE OF TRANSPORTATION CIP ltd
Немањина 6; 11000 Београд; Србија
Тел: 011/3618-134; Факс: 011/3618-324; web site: www.sicip.co.rs

Организациона јединица:ETC /Organization unit:DEPARTMENT OF TET

Одговорни пројектант за друмску саобраћајну сигн.: Responsible designer for road traffic signalization:
лиценца број:/ license No.: 370 J967 11
Александар Радосављевић, дипл.инж.саоб.

Сарадници: / Associates:
Милош Јокић, дипл.инж.саоб.

Унутрашња контрола: / Internal control:
Петар Ђапић, дипл.инж.саоб.

Главни пројектант: / Chief designer:
др Љиљана Милић Марковић, дипл. грађ. инж.

Руководилац организационе јединице: Manager of organization unit:
Драгана Стефановић, дипл.инж.саоб.

Инвеститор пројекта: / Investor:
" ИНФРАСТРУКТУРА ЖЕЛЕЗНИЦЕ СРБИЈЕ " А.Д.
/ " INFRASTRUCTURE RAILWAYS OF SERBIA " JSC
Немањина 6/IV, Београд / Nemanjina Street 6/IV, Belgrade

Наручилац пројекта: / Employer: Joint Venture of
China Railway International Corporation Ltd. (CRIC)
No.10 Fuxing Road,Haidian District,Beijing
P.R China, 100844

China Communication Construction Company Ltd. (CCCC)
No.85 Deshengmenwai Street,Xicheng District,Beijing
P.R China, 100088

Објекат: /Structure:
ПРУГА БЕОГРАД - СУБОТИЦА - ДРЖАВНА ГРАНИЦА (КЕЛЕБИЈА)
ДЕОНИЦА ПРУГЕ НОВИ САД - СУБОТИЦА - ДРЖАВНА ГРАНИЦА (КЕЛЕБИЈА)
BELGRADE - SUBOTICA - STATE BORDER (KELEBIA) RAILWAY LINE
SECTION : NOVI SAD - SUBOTICA - STATE BORDER (KELEBIA)

Део пројекта: / Part of Design:
ПРОЈЕКАТ ДРУМСКЕ САОБРАЋАЈНЕ СИГНАЛИЗАЦИЈЕ И ОПРЕМЕ ОД РУМЕНКЕ ДО БАЧКЕ ТОПОЛЕ
DESIGN OF ROAD TRAFFIC SIGNALIZATION AND ROAD EQUIPMENT FROM RUMENKA TO BAČKA TOPOLA

Цртеж: / Drawing:
ПЛАН САОБРАЋАЈНЕ СИГНАЛИЗАЦИЈЕ И ОПРЕМЕ
надвожњак км 89+315 пруге
Plan of traffic signs, markings and equipment, crossover at km 89+315 of the railway line

Размера: Scale: 1:500

Фаза пројекта: Design phase:	датум:/date:	Цртеж бр./Drawing No.:
ПГД / BPD	05.2021.	2020-250-ETC-8/2.1.2-Ц07

Легенда уз план саобраћајне сигнализације и опреме

Legend enclosed to the plan of road signs and road markings

Симбол / Symbol	Легенда	Legend
	Рефлектујући саобраћајни знак на сопственом стубу	Reflective traffic sign on an independent post
	Два рефлектујућа саобраћајна знака на сопственом стубу	Two reflective traffic signs, on an independent post
II-1	Шифра саобраћајног знака	Traffic sign code
0+000	Стационажа постављања саобраћајног знака	Traffic sign posting chainage
D=_x_mm	Димензије саобраћајног знака	Traffic sign dimensions
Kl	Класа фолије саобраћајног знака	Traffic sign sheeting material class
Ls=_m	Дужина стуба носача саобраћајног знака	Length of traffic sign post
H1W5	ЈДО - врста и тип	Roadside barrier with spacers/distance pieces - kind and type
H1W5	ЈДО са рефлектујућим телом	Roadside barrier with reflective element
K.ЈДО	Коси завршетак једностране дистантне еластичне челичне ограде	Oblique ending of single-side flexible steel guardrail with distance pieces
K.ЈО	Коси завршетак једностране еластичне челичне ограде	Oblique ending of single-side flexible steel guardrail
	Дистанцер прелаза	Barrier pass
	Ознаке на коловозу беле боје	White carriageway marking
	Постојеће ознаке на коловозу	Existing carriageway marking

Број/Number	Датум / Date	Опис / Description
03		
02		
01		

Ревизиони блок: / Revision block:

САОБРАЋАЈНИ ИНСТИТУТ ЦИП, д.о.о.
INSTITUTE OF TRANSPORTATION CIP ltd
Немањина 6; 11000 Београд; Србија
Тел: 011/3618-134; Факс: 011/3618-324; web site: www.sicip.co.rs

Организациона јединица:ETC /Organization unit:DEPARTMENT OF TET

Одговорни пројектант за друмску саобраћајну сигн.: Responsible designer for road traffic signalization:
лиценца број:/ license No.: 370 J967 11
Александар Радосављевић, дипл.инж.саоб.

Сарадници: / Associates:
Милош Јокић, дипл.инж.саоб.

Унутрашња контрола: / Internal control:
Петар Ђапић, дипл.инж.саоб.

Главни пројектант: / Chief designer:
др Љиљана Милић Марковић, дипл. грађ. инж.

Руководилац организационе јединице: Manager of organization unit:
Драгана Стефановић, дипл.инж.саоб.

Инвеститор пројекта: / Investor:
" ИНФРАСТРУКТУРА ЖЕЛЕЗНИЦЕ СРБИЈЕ " А.Д.
/ " INFRASTRUCTURE RAILWAYS OF SERBIA " JSC
Немањина 6/IV, Београд / Nemanjina Street 6/IV, Belgrade

Наручилац пројекта: / Employer: Joint Venture of
China Railway International Corporation Ltd. (CRIC)
No.10 Fuxing Road,Haidian District,Beijing
P.R China, 100844
China Communication Construction Company Ltd. (CCCC)
No.85 Deshengmenwai Street,Xicheng District,Beijing
P.R China, 100088

Објекат: /Structure:
ПРУГА БЕОГРАД - СУБОТИЦА - ДРЖАВНА ГРАНИЦА (КЕЛЕБИЈА)
ДЕОНИЦА ПРУГЕ НОВИ САД - СУБОТИЦА - ДРЖАВНА ГРАНИЦА (КЕЛЕБИЈА)
BELGRADE - SUBOTICA - STATE BORDER (KELEBIA) RAILWAY LINE
SECTION : NOVI SAD - SUBOTICA - STATE BORDER (KELEBIA)

Део пројекта: / Part of Design:
ПРОЈЕКАТ ДРУМСКЕ САОБРАЋАЈНЕ СИГНАЛИЗАЦИЈЕ И ОПРЕМЕ ОД РУМЕНКЕ ДО БАЧКЕ ТОПОЛЕ
DESIGN OF ROAD TRAFFIC SIGNALIZATION AND ROAD EQUIPMENT FROM RUMENKA TO BAČKA TOPOLA

Цртеж: / Drawing:
ПЛАН САОБРАЋАЈНЕ СИГНАЛИЗАЦИЈЕ И ОПРЕМЕ надвожњак км 89+315 пруге
Plan of traffic signs, markings and equipment, crossover at km 89+315 of the railway line

Размера: Scale: 1:500

Фаза пројекта: Design phase:	датум:/date:	Цртеж бр./Drawing No.:
ПГД / BPD	05.2021.	2020-250-ETC-8/2.1.2-Ц08

Легенда уз план саобраћајне сигнализације и опреме

Симбол	Опис
	Рефлектујући саобраћајни знак на сопственом стубу
	Два рефлектујућа саобраћајна знака на сопственом стубу
II-1	Шифра саобраћајног знака
0+000	Стационажа постављања саобраћајног знака
D=_x_mm	Димензије саобраћајног знака
Kl	Класа фолије саобраћајног знака
Ls=_m	Дужина стуба носача саобраћајног знака
H1W5	ЈДО - врста и тип
H1W5	ЈДО са рефлектујућим телом
К.ЈДО	Коси завршетак једностране дистантне еластичне челичне ограде
К.ЈО	Коси завршетак једностране еластичне челичне ограде
	Дистанцер прелаза
	Ознаке на коловозу беле боје
	Постојеће ознаке на коловозу

Legend enclosed to the plan of road signs and road markings

Symbol	Description
	Reflective traffic sign on an independent post
	Two reflective traffic signs, on an independent post
II-1	Traffic sign code
0+000	Traffic sign posting chainage
D=_x_mm	Traffic sign dimensions
Kl	Traffic sign sheeting material class
Ls=_m	Length of traffic sign post
H1W5	Roadside barrier with spacers/distance pieces - kind and type
H1W5	Roadside barrier with reflective element
К.ЈДО	Oblique ending of single-side flexible steel guardrail with distance pieces
К.ЈО	Oblique ending of single-side flexible steel guardrail
	Barrier pass
	White carriageway marking
	Existing carriageway marking

Број/Number	Датум / Date	Опис / Description
03		
02		
01		

Ревизиони блок: / Revision block:

САОБРАЋАЈНИ ИНСТИТУТ ЦИП, д.о.о.
INSTITUTE OF TRANSPORTATION CIP ltd
Немањина 6; 11000 Београд; Србија
Тел: 011/3618-134; Факс: 011/3618-324; web site: www.sicip.co.rs

Организациона јединица:ЕТС /Organization unit:DEPARTMENT OF TET

Одговорни пројектант за друмску саобраћајну сигн.: / Responsible designer for road traffic signalization:
лиценца број:/ license No.: 370 J967 11
Александар Радосављевић, дипл.инж.саоб.

Сарадници: / Associates:
Милош Јокић, дипл.инж.саоб.

Унутрашња контрола: / Internal control:
Петар Ђапић, дипл.инж.саоб.

Главни пројектант: / Chief designer:
др Љиљана Милић Марковић, дипл. грађ. инж.

Руководилац организационе јединице: / Manager of organization unit:
Драгана Стефановић, дипл.инж.саоб.

Инвеститор пројекта: / Investor:
" ИНФРАСТРУКТУРА ЖЕЛЕЗНИЦЕ СРБИЈЕ " А.Д.
/ " INFRASTRUCTURE RAILWAYS OF SERBIA " JSC
Немањина 6/IV, Београд / Nemanjina Street 6/IV, Belgrade

Наручилац пројекта: / Employer: Joint Venture of
China Railway International Corporation Ltd. (CRIC)
No.10 Fuxing Road,Haidian District,Beijing
P.R China, 100844
China Communication Construction Company Ltd. (CCCC)
No.85 Deshengmenwai Street,Xicheng District,Beijing
P.R China, 100088

Објекат: /Structure:
ПРУГА БЕОГРАД - СУБОТИЦА - ДРЖАВНА ГРАНИЦА (КЕЛЕБИЈА)
ДЕОНИЦА ПРУГЕ НОВИ САД - СУБОТИЦА - ДРЖАВНА ГРАНИЦА (КЕЛЕБИЈА)
BELGRADE - SUBOTICA - STATE BORDER (KELEBIA) RAILWAY LINE
SECTION : NOVI SAD - SUBOTICA - STATE BORDER (KELEBIA)

Део пројекта: / Part of Design:
ПРОЈЕКАТ ДРУМСКЕ САОБРАЋАЈНЕ СИГНАЛИЗАЦИЈЕ И ОПРЕМЕ ОД РУМЕНКЕ ДО БАЧКЕ ТОПОЛЕ
DESIGN OF ROAD TRAFFIC SIGNALIZATION AND ROAD EQUIPMENT FROM RUMENKA TO BAČKA TOPOLA

Цртеж: / Drawing:
ПЛАН САОБРАЋАЈНЕ СИГНАЛИЗАЦИЈЕ И ОПРЕМЕ
пешачки потходник км 89+984 пруге
Plan of traffic signs, markings and equipment, pedestrian underpass at km 89+984 of the railway line

Размера: Scale: 1:500

Фаза пројекта: Design phase:	датум:/date:	Цртеж бр./Drawing No.:
ПГД / BPD	05.2021.	2020-250-ETC-8/2.1.2-Ц08.1

03		
02		
01		
Број/Number	Датум / Date	Опис / Description

Ревизиони блок: / Revision block:

САОБРАЋАЈНИ ИНСТИТУТ ЦИП, д.о.о.
INSTITUTE OF TRANSPORTATION CIP ltd
Немањина 6; 11000 Београд; Србија
Тел: 011/3618-134; Факс: 011/3618-324; web site: www.sicip.co.rs

Организациона јединица:ЕТС /Organization unit:DEPARTMENT OF TET

Одговорни пројектант за друмску саобраћајну сигн.: Responsible designer for road traffic signalization:
лиценца број:/ license No.: 370 J967 11
Александар Радосављевић, дипл.инж.саоб.

Сарадници: / Associates:
Милош Јокић, дипл.инж.саоб.

Унутрашња контрола: / Internal control:
Петар Ђапић, дипл.инж.саоб.

Главни пројектант: / Chief designer:
др Љиљана Милић Марковић, дипл. грађ. инж.

Руководилац организационе јединице: Manager of organization unit:
Драгана Стефановић, дипл.инж.саоб.

Инвеститор пројекта: / Investor:
" ИНФРАСТРУКТУРА ЖЕЛЕЗНИЦЕ СРБИЈЕ " А.Д.
/ " INFRASTRUCTURE RAILWAYS OF SERBIA " JSC
Немањина 6/IV, Београд / Nemanjina Street 6/IV, Belgrade

Наручилац пројекта: / Employer:

Објекат: /Structure:
ПРУГА БЕОГРАД - СУБОТИЦА - ДРЖАВНА ГРАНИЦА (КЕЛЕБИЈА)
ДЕОНИЦА ПРУГЕ НОВИ САД - СУБОТИЦА - ДРЖАВНА ГРАНИЦА (КЕЛЕБИЈА)
BELGRADE - SUBOTICA - STATE BORDER (KELEBIA) RAILWAY LINE
SECTION : NOVI SAD - SUBOTICA - STATE BORDER (KELEBIA)

Део пројекта: / Part of Design:
ПРОЈЕКАТ ДРУМСКЕ САОБРАЋАЈНЕ СИГНАЛИЗАЦИЈЕ И ОПРЕМЕ ОД РУМЕНКЕ ДО БАЧКЕ ТОПОЛЕ
DESIGN OF ROAD TRAFFIC SIGNALIZATION AND ROAD EQUIPMENT FROM RUMENKA TO BAČKA TOPOLA

Цртеж: / Drawing:
ПЛАН САОБРАЋАЈНЕ СИГНАЛИЗАЦИЈЕ И ОПРЕМЕ
паркинг Кисач
Plan of traffic signs, markings and equipment, parking area Kisač

Размера: Scale: 1:500

Фаза пројекта: Design phase:	датум:/date:	Цртеж бр./Drawing No.:
ПГД / BPD	05.2021.	2020-250-ETC-8/2.1.2-Ц08.2

Број/Number	Датум / Date	Опис / Description
03		
02		
01		

Ревизиони блок: / Revision block:

САОБРАЋАЈНИ ИНСТИТУТ ЦИП, д.о.о.
INSTITUTE OF TRANSPORTATION CIP ltd

Немањина 6; 11000 Београд; Србија
Тел: 011/3618-134; Факс: 011/3618-324; web site: www.sicip.co.rs

Организациона јединица:ETC /Organization unit:DEPARTMENT OF TET

Одговорни пројектант за друмску саобраћајну сигн.: / Responsible designer for road traffic signalization:
лиценца број:/ license No.: 370 J967 11
Александар Радосављевић, дипл.инж.саоб.

Сарадници: / Associates:
Милош Јокић, дипл.инж.саоб.

Унутрашња контрола: / Internal control:
Петар Ђапић, дипл.инж.саоб.

Главни пројектант: / Chief designer:
др Љиљана Милић Марковић, дипл. грађ. инж.

Руководилац организационе јединице: / Manager of organization unit:
Драгана Стефановић, дипл.инж.саоб.

Инвеститор пројекта: / Investor:
" ИНФРАСТРУКТУРА ЖЕЛЕЗНИЦЕ СРБИЈЕ " А.Д.
/ " INFRASTRUCTURE RAILWAYS OF SERBIA " JSC
Немањина 6/IV, Београд / Nemanjina Street 6/IV, Belgrade

Наручилац пројекта: / Employer: Joint Venture of
China Railway International Corporation Ltd. (CRIC)
No.10 Fuxing Road,Haidian District,Beijing
P.R China, 100844
China Communication Construction Company Ltd. (CCCC)
No.85 Deshengmenwai Street,Xicheng District,Beijing
P.R China, 100088

Објекат: /Structure:
ПРУГА БЕОГРАД - СУБОТИЦА - ДРЖАВНА ГРАНИЦА (КЕЛЕБИЈА)
ДЕОНИЦА ПРУГЕ НОВИ САД - СУБОТИЦА - ДРЖАВНА ГРАНИЦА (КЕЛЕБИЈА)
BELGRADE - SUBOTICA - STATE BORDER (KELEBIA) RAILWAY LINE
SECTION : NOVI SAD - SUBOTICA - STATE BORDER (KELEBIA)

Део пројекта: / Part of Design:
ПРОЈЕКАТ ДРУМСКЕ САОБРАЋАЈНЕ СИГНАЛИЗАЦИЈЕ И ОПРЕМЕ ОД РУМЕНКЕ ДО БАЧКЕ ТОПОЛЕ
DESIGN OF ROAD TRAFFIC SIGNALIZATION AND ROAD EQUIPMENT FROM RUMENKA TO BAČKA TOPOLA

Цртеж: / Drawing:
ПЛАН САОБРАЋАЈНЕ СИГНАЛИЗАЦИЈЕ И ОПРЕМЕ
надвожњак км 92+768 пруге
Plan of traffic signs, markings and equipment, crossover at km 92+768 of the railway line

Размера: Scale: 1:500

Фаза пројекта: Design phase:	датум:/date:	Цртеж бр./Drawing No.:
ПГД / BPD	05.2021.	2020-250-ETC-8/2.1.2-Ц09

Легенда уз план саобраћајне сигнализације и опреме

	Рефлектујући саобраћајни знак на сопственом стубу
	Два рефлектујућа саобраћајна знака на сопственом стубу
II-1	Шифра саобраћајног знака
0+000	Стационажа постављања саобраћајног знака
D=_x_mm	Димензије саобраћајног знака
Kl	Класа фолије саобраћајног знака
Ls=_m	Дужина стуба носача саобраћајног знака
H1W5	ЈДО - врста и тип
H1W5	ЈДО са рефлектујућим телом
К.ЈДО	Коси завршетак једностране дистантне еластичне челичне ограде
К.ЈО	Коси завршетак једностране еластичне челичне ограде
	Дистанцер прелаза
	Ознаке на коловозу беле боје
	Постојеће ознаке на коловозу

Legend enclosed to the plan of road signs and road markings

	Reflective traffic sign on an independent post
	Two reflective traffic signs, on an independent post
II-1	Traffic sign code
0+000	Traffic sign posting chainage
D=_x_mm	Traffic sign dimensions
Kl	Traffic sign sheeting material class
Ls=_m	Length of traffic sign post
H1W5	Roadside barrier with spacers/distance pieces - kind and type
H1W5	Roadside barrier with reflective element
K.ЈДО	Oblique ending of single-side flexible steel guardrail with distance pieces
K.JO	Oblique ending of single-side flexible steel guardrail
	Barrier pass
	White carriageway marking
	Existing carriageway marking

Број/Number	Датум / Date	Опис / Description
03		
02		
01		

Ревизиони блок: / Revision block:

САОБРАЋАЈНИ ИНСТИТУТ ЦИП, д.о.о.
INSTITUTE OF TRANSPORTATION CIP ltd
Немањина 6; 11000 Београд; Србија
Тел: 011/3618-134; Факс: 011/3618-324; web site: www.sicip.co.rs

Организациона јединица:ETC /Organization unit:DEPARTMENT OF TET

Одговорни пројектант за друмску саобраћајну сигн.: Responsible designer for road traffic signalization: лиценца број:/ license No.: 370 J967 11
Александар Радосављевић, дипл.инж.саоб.

Сарадници: / Associates:
Милош Јокић, дипл.инж.саоб.

Инвеститор пројекта: / Investor:
" ИНФРАСТРУКТУРА ЖЕЛЕЗНИЦЕ СРБИЈЕ " А.Д.
/ " INFRASTRUCTURE RAILWAYS OF SERBIA " JSC
Немањина 6/IV, Београд / Nemanjina Street 6/IV, Belgrade

Наручилац пројекта: / Employer: Joint Venture of
China Railway International Corporation Ltd. (CRIC)
No.10 Fuxing Road,Haidian District,Beijing
P.R China, 100844
China Communication Construction Company Ltd. (CCCC)
No.85 Deshengmenwai Street,Xicheng District,Beijing
P.R China, 100088

Објекат: /Structure:
ПРУГА БЕОГРАД - СУБОТИЦА - ДРЖАВНА ГРАНИЦА (КЕЛЕБИЈА)
ДЕОНИЦА ПРУГЕ НОВИ САД - СУБОТИЦА - ДРЖАВНА ГРАНИЦА (КЕЛЕБИЈА)
BELGRADE - SUBOTICA - STATE BORDER (KELEBIA) RAILWAY LINE
SECTION : NOVI SAD - SUBOTICA - STATE BORDER (KELEBIA)

Део пројекта: / Part of Design:
ПРОЈЕКАТ ДРУМСКЕ САОБРАЋАЈНЕ СИГНАЛИЗАЦИЈЕ И ОПРЕМЕ ОД РУМЕНКЕ ДО БАЧКЕ ТОПОЛЕ
DESIGN OF ROAD TRAFFIC SIGNALIZATION AND ROAD EQUIPMENT FROM RUMENKA TO BAČKA TOPOLA

Унутрашња контрола: / Internal control:
Петар Ђапић, дипл.инж.саоб.

Главни пројектант: / Chief designer:
др Љиљана Милић Марковић, дипл. грађ. инж.

Руководилац организационе јединице: Manager of organization unit:
Драгана Стефановић, дипл.инж.саоб.

Цртеж: / Drawing:
ПЛАН САОБРАЋАЈНЕ СИГНАЛИЗАЦИЈЕ И ОПРЕМЕ надвожњак км 92+768 пруге
Plan of traffic signs, markings and equipment, crossover at km 92+768 of the railway line

Размера: Scale: 1:500

Фаза пројекта: Design phase:	датум:/date:	Цртеж бр./Drawing No.:
ПГД / BPD	05.2021.	2020-250-ETC-8/2.1.2-Ц10

Легенда уз план саобраћајне сигнализације и опреме

- Рефлектујући саобраћајни знак на сопственом стубу
- Два рефлектујућа саобраћајна знака на сопственом стубу
- II-1 — Шифра саобраћајног знака
- 0+000 — Стационажа постављања саобраћајног знака
- D=_x_mm — Димензије саобраћајног знака
- Kl — Класа фолије саобраћајног знака
- Ls=_m — Дужина стуба носача саобраћајног знака
- H1W5 — ЈДО - врста и тип
- H1W5 — ЈДО са рефлектујућим телом
- К.ЈДО — Коси завршетак једностране дистантне еластичне челичне ограде
- К.ЈО — Коси завршетак једностране еластичне челичне ограде
- Дистанцер прелаза
- Ознаке на коловозу беле боје
- Постојеће ознаке на коловозу

Legend enclosed to the plan of road signs and road markings

- Reflective traffic sign on an independent post
- Two reflective traffic signs, on an independent post
- II-1 — Traffic sign code
- 0+000 — Traffic sign posting chainage
- D=_x_mm — Traffic sign dimensions
- Kl — Traffic sign sheeting material class
- Ls=_m — Length of traffic sign post
- H1W5 — Roadside barrier with spacers/distance pieces - kind and type
- H1W5 — Roadside barrier with reflective element
- K.ЈДО — Oblique ending of single-side flexible steel guardrail with distance pieces
- K.JO — Oblique ending of single-side flexible steel guardrail
- Barrier pass
- White carriageway marking
- Existing carriageway marking

Број/Number	Датум / Date	Опис / Description
03		
02		
01		

Ревизиони блок: / Revision block:

САОБРАЋАЈНИ ИНСТИТУТ ЦИП, д.о.о.
INSTITUTE OF TRANSPORTATION CIP ltd
Немањина 6; 11000 Београд; Србија
Тел: 011/3618-134; Факс: 011/3618-324; web site: www.sicip.co.rs

Организациона јединица:ЕТС /Organization unit:DEPARTMENT OF TET

Одговорни пројектант за друмску саобраћајну сигн.: Responsible designer for road traffic signalization:
лиценца број:/ license No.: 370 J967 11
Александар Радосављевић, дипл.инж.саоб.

Сарадници: / Associates:
Милош Јокић, дипл.инж.саоб.

Унутрашња контрола: / Internal control:
Петар Ђапић, дипл.инж.саоб.

Главни пројектант: / Chief designer:
др Љиљана Милић Марковић, дипл. грађ. инж.

Руководилац организационе јединице: Manager of organization unit:
Драгана Стефановић, дипл.инж.саоб.

Инвеститор пројекта: / Investor:
" ИНФРАСТРУКТУРА ЖЕЛЕЗНИЦЕ СРБИЈЕ " А.Д.
/ " INFRASTRUCTURE RAILWAYS OF SERBIA " JSC
Немањина 6/IV, Београд / Nemanjina Street 6/IV, Belgrade

Наручилац пројекта: / Employer: Joint Venture of
China Railway International Corporation Ltd. (CRIC)
No.10 Fuxing Road,Haidian District,Beijing
P.R China, 100844
China Communication Construction Company Ltd. (CCCC)
No.85 Deshengmenwai Street,Xicheng District,Beijing
P.R China, 100088

Објекат: /Structure:
ПРУГА БЕОГРАД - СУБОТИЦА - ДРЖАВНА ГРАНИЦА (КЕЛЕБИЈА)
ДЕОНИЦА ПРУГЕ НОВИ САД - СУБОТИЦА - ДРЖАВНА ГРАНИЦА (КЕЛЕБИЈА)
BELGRADE - SUBOTICA - STATE BORDER (KELEBIA) RAILWAY LINE
SECTION : NOVI SAD - SUBOTICA - STATE BORDER (KELEBIA)

Део пројекта: / Part of Design:
ПРОЈЕКАТ ДРУМСКЕ САОБРАЋАЈНЕ СИГНАЛИЗАЦИЈЕ И ОПРЕМЕ ОД РУМЕНКЕ ДО БАЧКЕ ТОПОЛЕ
DESIGN OF ROAD TRAFFIC SIGNALIZATION AND ROAD EQUIPMENT FROM RUMENKA TO BAČKA TOPOLA

Цртеж: / Drawing:
ПЛАН САОБРАЋАЈНЕ СИГНАЛИЗАЦИЈЕ И ОПРЕМЕ надвожњак км 95+739 пруге
Plan of traffic signs, markings and equipment, crossover at km 95+739 of the railway line

Размера: Scale: 1:500

Фаза пројекта: Design phase:	датум:/date:	Цртеж бр./Drawing No.:
ПГД / BPD	05.2021.	2020-250-ETC-8/2.1.2-Ц11

Број/Number	Датум / Date	Опис / Description
03		
02		
01		

Ревизиони блок: / Revision block:

САОБРАЋАЈНИ ИНСТИТУТ ЦИП, д.о.о.
INSTITUTE OF TRANSPORTATION CIP ltd

Немањина 6; 11000 Београд; Србија
Тел: 011/3618-134; Факс: 011/3618-324; web site: www.sicip.co.rs

Организациона јединица:ЕТС /Organization unit:DEPARTMENT OF TET

Одговорни пројектант за друмску саобраћајну сигн.: / Responsible designer for road traffic signalization:
лиценца број:/ license No.: 370 J967 11
Александар Радосављевић, дипл.инж.саоб.

Сарадници: / Associates:
Милош Јокић, дипл.инж.саоб.

Унутрашња контрола: / Internal control:
Петар Ђапић, дипл.инж.саоб.

Главни пројектант: / Chief designer:
др Љиљана Милић Марковић, дипл. грађ. инж.

Руководилац организационе јединице: / Manager of organization unit:
Драгана Стефановић, дипл.инж.саоб.

Инвеститор пројекта: / Investor:
" ИНФРАСТРУКТУРА ЖЕЛЕЗНИЦЕ СРБИЈЕ " А.Д.
/ " INFRASTRUCTURE RAILWAYS OF SERBIA " JSC
Немањина 6/IV, Београд / Nemanjina Street 6/IV, Belgrade

Наручилац пројекта: / Employer: Joint Venture of
China Railway International Corporation Ltd. (CRIC)
No.10 Fuxing Road,Haidian District,Beijing
P.R China, 100844
China Communication Construction Company Ltd. (CCCC)
No.85 Deshengmenwai Street,Xicheng District,Beijing
P.R China, 100088

Објекат: /Structure:
ПРУГА БЕОГРАД - СУБОТИЦА - ДРЖАВНА ГРАНИЦА (КЕЛЕБИЈА)
ДЕОНИЦА ПРУГЕ НОВИ САД - СУБОТИЦА - ДРЖАВНА ГРАНИЦА (КЕЛЕБИЈА)
BELGRADE - SUBOTICA - STATE BORDER (KELEBIA) RAILWAY LINE
SECTION : NOVI SAD - SUBOTICA - STATE BORDER (KELEBIA)

Део пројекта: / Part of Design:
ПРОЈЕКАТ ДРУМСКЕ САОБРАЋАЈНЕ СИГНАЛИЗАЦИЈЕ И ОПРЕМЕ ОД РУМЕНКЕ ДО БАЧКЕ ТОПОЛЕ
DESIGN OF ROAD TRAFFIC SIGNALIZATION AND ROAD EQUIPMENT FROM RUMENKA TO BAČKA TOPOLA

Цртеж: / Drawing:
ПЛАН САОБРАЋАЈНЕ СИГНАЛИЗАЦИЈЕ И ОПРЕМЕ
надвожњак км 95+739 пруге
Plan of traffic signs, markings and equipment, crossover at km 95+739 of the railway line

Размера: Scale: 1:500

Фаза пројекта: Design phase:	датум:/date:	Цртеж бр./Drawing No.:
ПГД / BPD	05.2021.	2020-250-ETC-8/2.1.2-Ц12

Легенда уз план саобраћајне сигнализације и опреме

	Рефлектујући саобраћајни знак на сопственом стубу
	Два рефлектујућа саобраћајна знака на сопственом стубу
II-1	Шифра саобраћајног знака
0+000	Стационажа постављања саобраћајног знака
D=_x_mm	Димензије саобраћајног знака
Kl	Класа фолије саобраћајног знака
Ls=_m	Дужина стуба носача саобраћајног знака
H1W5	ЈДО - врста и тип
H1W5	ЈДО са рефлектујућим телом
K.ЈДО	Коси завршетак једностране дистантне еластичне челичне ограде
K.JO	Коси завршетак једностране еластичне челичне ограде
	Дистанцер прелаза
	Ознаке на коловозу беле боје
	Постојеће ознаке на коловозу

Legend enclosed to the plan of road signs and road markings

	Reflective traffic sign on an independent post
	Two reflective traffic signs, on an independent post
II-1	Traffic sign code
0+000	Traffic sign posting chainage
D=_x_mm	Traffic sign dimensions
Kl	Traffic sign sheeting material class
Ls=_m	Length of traffic sign post
H1W5	Roadside barrier with spacers/distance pieces - kind and type
H1W5	Roadside barrier with reflective element
K.ЈДО	Oblique ending of single-side flexible steel guardrail with distance pieces
K.JO	Oblique ending of single-side flexible steel guardrail
	Barrier pass
	White carriageway marking
	Existing carriageway marking

Број/Number	Датум / Date	Опис / Description
03		
02		
01		

Ревизиони блок: / Revision block:

САОБРАЋАЈНИ ИНСТИТУТ ЦИП, д.о.о.
INSTITUTE OF TRANSPORTATION CIP ltd
Немањина 6; 11000 Београд; Србија
Тел: 011/3618-134; Факс: 011/3618-324; web site: www.sicip.co.rs

Организациона јединица:ETC /Organization unit:DEPARTMENT OF TET

Одговорни пројектант за друмску саобраћајну сигн.: Responsible designer for road traffic signalization:
лиценца број:/ license No.: 370 J967 11
Александар Радосављевић, дипл.инж.саоб.

Сарадници: / Associates:
Милош Јокић, дипл.инж.саоб.

Унутрашња контрола: / Internal control:
Петар Ђапић, дипл.инж.саоб.

Главни пројектант: / Chief designer:
др Љиљана Милић Марковић, дипл. грађ. инж.

Руководилац организационе јединице: Manager of organization unit:
Драгана Стефановић, дипл.инж.саоб.

Инвеститор пројекта: / Investor:
" ИНФРАСТРУКТУРА ЖЕЛЕЗНИЦЕ СРБИЈЕ " А.Д.
/ " INFRASTRUCTURE RAILWAYS OF SERBIA " JSC
Немањина 6/IV, Београд / Nemanjina Street 6/IV, Belgrade

Наручилац пројекта: / Employer: Joint Venture of
China Railway International Corporation Ltd. (CRIC)
No.10 Fuxing Road,Haidian District,Beijing
P.R China, 100844
China Communication Construction Company Ltd. (CCCC)
No.85 Deshengmenwai Street,Xicheng District,Beijing
P.R China, 100088

Објекат: /Structure:
ПРУГА БЕОГРАД - СУБОТИЦА - ДРЖАВНА ГРАНИЦА (КЕЛЕБИЈА)
ДЕОНИЦА ПРУГЕ НОВИ САД - СУБОТИЦА - ДРЖАВНА ГРАНИЦА (КЕЛЕБИЈА)
BELGRADE - SUBOTICA - STATE BORDER (KELEBIA) RAILWAY LINE
SECTION : NOVI SAD - SUBOTICA - STATE BORDER (KELEBIA)

Део пројекта: / Part of Design:
ПРОЈЕКАТ ДРУМСКЕ САОБРАЋАЈНЕ СИГНАЛИЗАЦИЈЕ И ОПРЕМЕ ОД РУМЕНКЕ ДО БАЧКЕ ТОПОЛЕ
DESIGN OF ROAD TRAFFIC SIGNALIZATION AND ROAD EQUIPMENT FROM RUMENKA TO BAČKA TOPOLA

Цртеж: / Drawing:
ПЛАН САОБРАЋАЈНЕ СИГНАЛИЗАЦИЈЕ И ОПРЕМЕ подвожњак км 97+027 пруге
Plan of traffic signs, markings and equipment, underpass at km 97+027 of the railway line

Размера: Scale: 1:500

Фаза пројекта: Design phase:	датум:/date:	Цртеж бр./Drawing No.:
ПГД / BPD	05.2021.	2020-250-ETC-8/2.1.2-Ц13

Број/Number	Датум / Date	Опис / Description
03		
02		
01		

Ревизиони блок: / Revision block:

САОБРАЋАЈНИ ИНСТИТУТ ЦИП, д.о.о.
INSTITUTE OF TRANSPORTATION CIP ltd
Немањина 6; 11000 Београд; Србија
Тел: 011/3618-134; Факс: 011/3618-324; web site: www.sicip.co.rs

Организациона јединица:ЕТС /Organization unit:DEPARTMENT OF TET

Одговорни пројектант за друмску саобраћајну сигн.: Responsible designer for road traffic signalization: лиценца број:/ license No.: 370 J967 11
Александар Радосављевић, дипл.инж.саоб.

Сарадници: / Associates:
Милош Јокић, дипл.инж.саоб.

Унутрашња контрола: / Internal control:
Петар Ђапић, дипл.инж.саоб.

Главни пројектант: / Chief designer:
др Љиљана Милић Марковић, дипл. грађ. инж.

Руководилац организационе јединице: Manager of organization unit:
Драгана Стефановић, дипл.инж.саоб.

Инвеститор пројекта: / Investor:
" ИНФРАСТРУКТУРА ЖЕЛЕЗНИЦЕ СРБИЈЕ " А.Д. / " INFRASTRUCTURE RAILWAYS OF SERBIA " JSC
Немањина 6/IV, Београд / Nemanjina Street 6/IV, Belgrade

Наручилац пројекта: / Employer: Joint Venture of
China Railway International Corporation Ltd. (CRIC), No.10 Fuxing Road,Haidian District,Beijing, P.R China, 100844
China Communication Construction Company Ltd. (CCCC), No.85 Deshengmenwai Street,Xicheng District,Beijing, P.R China, 100088

Објекат: /Structure:
ПРУГА БЕОГРАД - СУБОТИЦА - ДРЖАВНА ГРАНИЦА (КЕЛЕБИЈА)
ДЕОНИЦА ПРУГЕ НОВИ САД - СУБОТИЦА - ДРЖАВНА ГРАНИЦА (КЕЛЕБИЈА)
BELGRADE - SUBOTICA - STATE BORDER (KELEBIA) RAILWAY LINE
SECTION : NOVI SAD - SUBOTICA - STATE BORDER (KELEBIA)

Део пројекта: / Part of Design:
ПРОЈЕКАТ ДРУМСКЕ САОБРАЋАЈНЕ СИГНАЛИЗАЦИЈЕ И ОПРЕМЕ ОД РУМЕНКЕ ДО БАЧКЕ ТОПОЛЕ
DESIGN OF ROAD TRAFFIC SIGNALIZATION AND ROAD EQUIPMENT FROM RUMENKA TO BAČKA TOPOLA

Цртеж: / Drawing:
ПЛАН САОБРАЋАЈНЕ СИГНАЛИЗАЦИЈЕ И ОПРЕМЕ надвожњак км 98+149 пруге
Plan of traffic signs, markings and equipment, crossover at km 98+149 of the railway line

Размера: Scale: 1:500

Фаза пројекта: Design phase:	датум:/date:	Цртеж бр./Drawing No.:
ПГД / BPD	05.2021.	2020-250-ETC-8/2.1.2-Ц14

Број/Number	Датум / Date	Опис / Description
03		
02		
01		

Ревизиони блок: / Revision block:

САОБРАЋАЈНИ ИНСТИТУТ ЦИП, д.о.о.
INSTITUTE OF TRANSPORTATION CIP ltd
Немањина 6; 11000 Београд; Србија
Тел: 011/3618-134; Факс: 011/3618-324; web site: www.sicip.co.rs

Организациона јединица:ETC /Organization unit:DEPARTMENT OF TET

Одговорни пројектант за друмску саобраћајну сигн.: / Responsible designer for road traffic signalization: лиценца број:/ license No.: 370 J967 11
Александар Радосављевић, дипл.инж.саоб.

Сарадници: / Associates:
Милош Јокић, дипл.инж.саоб.

Инвеститор пројекта: / Investor:
" ИНФРАСТРУКТУРА ЖЕЛЕЗНИЦЕ СРБИЈЕ " А.Д.
/ " INFRASTRUCTURE RAILWAYS OF SERBIA " JSC
Немањина 6/IV, Београд / Nemanjina Street 6/IV, Belgrade

Наручилац пројекта: / Employer: Joint Venture of
China Railway International Corporation Ltd. (CRIC) No.10 Fuxing Road,Haidian District,Beijing P.R China, 100844
China Communication Construction Company Ltd. (CCCC) No.85 Deshengmenwai Street,Xicheng District,Beijing P.R China, 100088

Објекат: /Structure:
ПРУГА БЕОГРАД - СУБОТИЦА - ДРЖАВНА ГРАНИЦА (КЕЛЕБИЈА)
ДЕОНИЦА ПРУГЕ НОВИ САД - СУБОТИЦА - ДРЖАВНА ГРАНИЦА (КЕЛЕБИЈА)
BELGRADE - SUBOTICA - STATE BORDER (KELEBIA) RAILWAY LINE
SECTION : NOVI SAD - SUBOTICA - STATE BORDER (KELEBIA)

Део пројекта: / Part of Design:
ПРОЈЕКАТ ДРУМСКЕ САОБРАЋАЈНЕ СИГНАЛИЗАЦИЈЕ И ОПРЕМЕ ОД РУМЕНКЕ ДО БАЧКЕ ТОПОЛЕ
DESIGN OF ROAD TRAFFIC SIGNALIZATION AND ROAD EQUIPMENT FROM RUMENKA TO BAČKA TOPOLA

Унутрашња контрола: / Internal control:
Петар Ђапић, дипл.инж.саоб.

Главни пројектант: / Chief designer:
др Љиљана Милић Марковић, дипл. грађ. инж.

Цртеж: / Drawing:
ПЛАН САОБРАЋАЈНЕ СИГНАЛИЗАЦИЈЕ И ОПРЕМЕ надвожњак км 98+149 пруге
Plan of traffic signs, markings and equipment, crossover at km 98+149 of the railway line

Размера: Scale: 1:500

Руководилац организационе јединице: Manager of organization unit:
Драгана Стефановић, дипл.инж.саоб.

Фаза пројекта: Design phase:	датум:/date:	Цртеж бр./Drawing No.:
ПГД / BPD	05.2021.	2020-250-ETC-8/2.1.2-Ц15

03		
02		
01		
Број/Number	Датум / Date	Опис / Description

Ревизиони блок: / Revision block:

САОБРАЋАЈНИ ИНСТИТУТ ЦИП, д.о.о.
INSTITUTE OF TRANSPORTATION CIP ltd
Немањина 6; 11000 Београд; Србија
Тел: 011/3618-134; Факс: 011/3618-324; web site: www.sicip.co.rs

Организациона јединица:ЕТС /Organization unit:DEPARTMENT OF TET

Одговорни пројектант за друмску саобраћајну сигн.: Responsible designer for road traffic signalization:
лиценца број:/ license No.: 370 J967 11
Александар Радосављевић, дипл.инж.саоб.

Сарадници: / Associates:
Милош Јокић, дипл.инж.саоб.

Инвеститор пројекта: / Investor:
" ИНФРАСТРУКТУРА ЖЕЛЕЗНИЦЕ СРБИЈЕ " А.Д.
/ " INFRASTRUCTURE RAILWAYS OF SERBIA " JSC
Немањина 6/IV, Београд / Nemanjina Street 6/IV, Belgrade

Наручилац пројекта: / Employer: Joint Venture of
China Railway International Corporation Ltd. (CRIC)
No.10 Fuxing Road,Haidian District,Beijing
P.R China, 100844
China Communication Construction Company Ltd. (CCCC)
No.85 Deshengmenwai Street,Xicheng District,Beijing
P.R China, 100088

Објекат: /Structure:
ПРУГА БЕОГРАД - СУБОТИЦА - ДРЖАВНА ГРАНИЦА (КЕЛЕБИЈА)
ДЕОНИЦА ПРУГЕ НОВИ САД - СУБОТИЦА - ДРЖАВНА ГРАНИЦА (КЕЛЕБИЈА)
BELGRADE - SUBOTICA - STATE BORDER (KELEBIA) RAILWAY LINE
SECTION : NOVI SAD - SUBOTICA - STATE BORDER (KELEBIA)

Део пројекта: / Part of Design:
ПРОЈЕКАТ ДРУМСКЕ САОБРАЋАЈНЕ СИГНАЛИЗАЦИЈЕ И ОПРЕМЕ ОД РУМЕНКЕ ДО БАЧКЕ ТОПОЛЕ
DESIGN OF ROAD TRAFFIC SIGNALIZATION AND ROAD EQUIPMENT FROM RUMENKA TO BAČKA TOPOLA

Унутрашња контрола: / Internal control:
Петар Ђапић, дипл.инж.саоб.

Главни пројектант: / Chief designer:
др Љиљана Милић Марковић, дипл. грађ. инж.

Руководилац организационе јединице: Manager of organization unit:
Драгана Стефановић, дипл.инж.саоб.

Цртеж: / Drawing:
ПЛАН САОБРАЋАЈНЕ СИГНАЛИЗАЦИЈЕ И ОПРЕМЕ надвожњак км 101+132 пруге
Plan of traffic signs, markings and equipment, crossover at km 101+132 of the railway line

Размера: Scale: 1:500

Фаза пројекта: Design phase:	датум:/date:	Цртеж бр./Drawing No.:
ПГД / BPD	05.2021.	2020-250-ETC-8/2.1.2-Ц16

Легенда уз план саобраћајне сигнализације и опреме

Legend enclosed to the plan of road signs and road markings

Легенда	Legend
Рефлектујући саобраћајни знак на сопственом стубу	Reflective traffic sign on an independent post
Два рефлектујућа саобраћајна знака на сопственом стубу	Two reflective traffic signs, on an independent post
II-1 — Шифра саобраћајног знака	II-1 — Traffic sign code
0+000 — Стационажа постављања саобраћајног знака	0+000 — Traffic sign posting chainage
D=_x_mm — Димензије саобраћајног знака	D=_x_mm — Traffic sign dimensions
Kl — Класа фолије саобраћајног знака	Kl — Traffic sign sheeting material class
Ls=_m — Дужина стуба носача саобраћајног знака	Ls=_m — Length of traffic sign post
H1W5 — ЈДО - врста и тип	H1W5 — Roadside barrier with spacers/distance pieces - kind and type
H1W5 — ЈДО са рефлектујућим телом	H1W5 — Roadside barrier with reflective element
K.ЈДО — Коси завршетак једностране дистантне еластичне челичне ограде	K.ЈДО — Oblique ending of single-side flexible steel guardrail with distance pieces
K.JO — Коси завршетак једностране еластичне челичне ограде	K.JO — Oblique ending of single-side flexible steel guardrail
Дистанцер прелаза	Barrier pass
Ознаке на коловозу беле боје	White carriageway marking
Постојеће ознаке на коловозу	Existing carriageway marking

Број/Number	Датум / Date	Опис / Description
03		
02		
01		

Ревизиони блок: / Revision block:

САОБРАЋАЈНИ ИНСТИТУТ ЦИП, д.о.о.
INSTITUTE OF TRANSPORTATION CIP ltd
Немањина 6; 11000 Београд; Србија
Тел: 011/3618-134; Факс: 011/3618-324; web site: www.sicip.co.rs

Организациона јединица:ETC /Organization unit:DEPARTMENT OF TET

Одговорни пројектант за друмску саобраћајну сигн.: Responsible designer for road traffic signalization:
лиценца број:/ license No.: 370 J967 11
Александар Радосављевић, дипл.инж.саоб.

Сарадници: / Associates:
Милош Јокић, дипл.инж.саоб.

Инвеститор пројекта: / Investor:
" ИНФРАСТРУКТУРА ЖЕЛЕЗНИЦЕ СРБИЈЕ " А.Д.
/ " INFRASTRUCTURE RAILWAYS OF SERBIA " JSC
Немањина 6/IV, Београд / Nemanjina Street 6/IV, Belgrade

Наручилац пројекта: / Employer: Joint Venture of
China Railway International Corporation Ltd. (CRIC)
No.10 Fuxing Road,Haidian District,Beijing
P.R China, 100844
China Communication Construction Company Ltd. (CCCC)
No.85 Deshengmenwai Street,Xicheng District,Beijing
P.R China, 100088

Објекат: /Structure:
ПРУГА БЕОГРАД - СУБОТИЦА - ДРЖАВНА ГРАНИЦА (КЕЛЕБИЈА)
ДЕОНИЦА ПРУГЕ НОВИ САД - СУБОТИЦА - ДРЖАВНА ГРАНИЦА (КЕЛЕБИЈА)
BELGRADE - SUBOTICA - STATE BORDER (KELEBIA) RAILWAY LINE
SECTION : NOVI SAD - SUBOTICA - STATE BORDER (KELEBIA)

Део пројекта: / Part of Design:
ПРОЈЕКАТ ДРУМСКЕ САОБРАЋАЈНЕ СИГНАЛИЗАЦИЈЕ И ОПРЕМЕ ОД РУМЕНКЕ ДО БАЧКЕ ТОПОЛЕ
DESIGN OF ROAD TRAFFIC SIGNALIZATION AND ROAD EQUIPMENT FROM RUMENKA TO BAČKA TOPOLA

Унутрашња контрола: / Internal control:
Петар Ђапић, дипл.инж.саоб.

Главни пројектант: / Chief designer:
др Љиљана Милић Марковић, дипл. грађ. инж.

Руководилац организационе јединице: Manager of organization unit:
Драгана Стефановић, дипл.инж.саоб.

Цртеж: / Drawing:
ПЛАН САОБРАЋАЈНЕ СИГНАЛИЗАЦИЈЕ И ОПРЕМЕ
надвожњак км 101+132 пруге
Plan of traffic signs, markings and equipment, crossover at km 101+132 of the railway line

Размера: Scale: 1:500

Фаза пројекта: Design phase:	датум:/date:	Цртеж бр./Drawing No.:
ПГД / BPD	05.2021.	2020-250-ETC-8/2.1.2-Ц17

Број/Number	Датум / Date	Опис / Description
03		
02		
01		

Ревизиони блок: / Revision block:

САОБРАЋАЈНИ ИНСТИТУТ ЦИП, д.о.о.
INSTITUTE OF TRANSPORTATION CIP ltd
Немањина 6; 11000 Београд; Србија
Тел: 011/3618-134; Факс: 011/3618-324; web site: www.sicip.co.rs

Организациона јединица:ETC /Organization unit:DEPARTMENT OF TET

Одговорни пројектант за друмску саобраћајну сигн.: Responsible designer for road traffic signalization:
лиценца број:/ license No.: 370 J967 11
Александар Радосављевић, дипл.инж.саоб.

Сарадници: / Associates:
Милош Јокић, дипл.инж.саоб.

Инвеститор пројекта: / Investor:
" ИНФРАСТРУКТУРА ЖЕЛЕЗНИЦЕ СРБИЈЕ " А.Д. / " INFRASTRUCTURE RAILWAYS OF SERBIA " JSC
Немањина 6/IV, Београд / Nemanjina Street 6/IV, Belgrade

Наручилац пројекта: / Employer: Joint Venture of
China Railway International Corporation Ltd. (CRIC)
No.10 Fuxing Road,Haidian District,Beijing
P.R China, 100844
China Communication Construction Company Ltd. (CCCC)
No.85 Deshengmenwai Street,Xicheng District,Beijing
P.R China, 100088

Објекат: /Structure:
ПРУГА БЕОГРАД - СУБОТИЦА - ДРЖАВНА ГРАНИЦА (КЕЛЕБИЈА)
ДЕОНИЦА ПРУГЕ НОВИ САД - СУБОТИЦА - ДРЖАВНА ГРАНИЦА (КЕЛЕБИЈА)
BELGRADE - SUBOTICA - STATE BORDER (KELEBIA) RAILWAY LINE
SECTION : NOVI SAD - SUBOTICA - STATE BORDER (KELEBIA)

Део пројекта: / Part of Design:
ПРОЈЕКАТ ДРУМСКЕ САОБРАЋАЈНЕ СИГНАЛИЗАЦИЈЕ И ОПРЕМЕ ОД РУМЕНКЕ ДО БАЧКЕ ТОПОЛЕ
DESIGN OF ROAD TRAFFIC SIGNALIZATION AND ROAD EQUIPMENT FROM RUMENKA TO BAČKA TOPOLA

Унутрашња контрола: / Internal control:
Петар Ђапић, дипл.инж.саоб.

Главни пројектант: / Chief designer:
др Љиљана Милић Марковић, дипл. грађ. инж.

Руководилац организационе јединице: Manager of organization unit:
Драгана Стефановић, дипл.инж.саоб.

Цртеж: / Drawing:
ПЛАН САОБРАЋАЈНЕ СИГНАЛИЗАЦИЈЕ И ОПРЕМЕ
надвожњак км 102+309 пруге
Plan of traffic signs, markings and equipment, crossover at km 102+309 of the railway line

Размера: Scale: 1:500

Фаза пројекта: Design phase:	датум:/date:	Цртеж бр./Drawing No.:
ПГД / BPD	05.2021.	2020-250-ETC-8/2.1.2-Ц18

Легенда уз план саобраћајне сигнализације и опреме

	Рефлектујући саобраћајни знак на сопственом стубу
	Два рефлектујућа саобраћајна знака на сопственом стубу
II-1	Шифра саобраћајног знака
0+000	Стационажа постављања саобраћајног знака
D=_x_mm	Димензије саобраћајног знака
Kl	Класа фолије саобраћајног знака
Ls=_m	Дужина стуба носача саобраћајног знака
H1W5	ЈДО - врста и тип
H1W5	ЈДО са рефлектујућим телом
К.ЈДО	Коси завршетак једностране дистантне еластичне челичне ограде
К.ЈО	Коси завршетак једностране еластичне челичне ограде
	Дистанцер прелаза
	Ознаке на коловозу беле боје
	Постојеће ознаке на коловозу

Legend enclosed to the plan of road signs and road markings

	Reflective traffic sign on an independent post
	Two reflective traffic signs, on an independent post
II-1	Traffic sign code
0+000	Traffic sign posting chainage
D=_x_mm	Traffic sign dimensions
Kl	Traffic sign sheeting material class
Ls=_m	Length of traffic sign post
H1W5	Roadside barrier with spacers/distance pieces - kind and type
H1W5	Roadside barrier with reflective element
К.ЈДО	Oblique ending of single-side flexible steel guardrail with distance pieces
К.ЈО	Oblique ending of single-side flexible steel guardrail
	Barrier pass
	White carriageway marking
	Existing carriageway marking

Број/Number	Датум / Date	Опис / Description
03		
02		
01		

Ревизиони блок: / Revision block:

САОБРАЋАЈНИ ИНСТИТУТ ЦИП, д.о.о.
INSTITUTE OF TRANSPORTATION CIP ltd
Немањина 6; 11000 Београд; Србија
Тел: 011/3618-134; Факс: 011/3618-324; web site: www.sicip.co.rs

Организациона јединица:ETC /Organization unit:DEPARTMENT OF TET

Одговорни пројектант за друмску саобраћајну сигн.:
Responsible designer for road traffic signalization:
лиценца број:/ license No.: 370 J967 11
Александар Радосављевић, дипл.инж.саоб.

Сарадници: / Associates:
Милош Јокић, дипл.инж.саоб.

Унутрашња контрола: / Internal control:
Петар Ђапић, дипл.инж.саоб.

Главни пројектант: / Chief designer:
др Љиљана Милић Марковић, дипл. грађ. инж.

Руководилац организационе јединице:
Manager of organization unit:
Драгана Стефановић, дипл.инж.саоб.

Инвеститор пројекта: / Investor:
" ИНФРАСТРУКТУРА ЖЕЛЕЗНИЦЕ СРБИЈЕ " А.Д.
/ " INFRASTRUCTURE RAILWAYS OF SERBIA " JSC
Немањина 6/IV, Београд / Nemanjina Street 6/IV, Belgrade

Наручилац пројекта: / Employer: Joint Venture of
China Railway International Corporation Ltd. (CRIC)
No.10 Fuxing Road,Haidian District,Beijing
P.R China, 100844

China Communication Construction Company Ltd. (CCCC)
No.85 Deshengmenwai Street,Xicheng District,Beijing
P.R China, 100088

Објекат: /Structure:
ПРУГА БЕОГРАД - СУБОТИЦА - ДРЖАВНА ГРАНИЦА (КЕЛЕБИЈА)
ДЕОНИЦА ПРУГЕ НОВИ САД - СУБОТИЦА - ДРЖАВНА ГРАНИЦА (КЕЛЕБИЈА)
BELGRADE - SUBOTICA - STATE BORDER (KELEBIA) RAILWAY LINE
SECTION : NOVI SAD - SUBOTICA - STATE BORDER (KELEBIA)

Део пројекта: / Part of Design:
ПРОЈЕКАТ ДРУМСКЕ САОБРАЋАЈНЕ СИГНАЛИЗАЦИЈЕ И ОПРЕМЕ ОД РУМЕНКЕ ДО БАЧКЕ ТОПОЛЕ
DESIGN OF ROAD TRAFFIC SIGNALIZATION AND ROAD EQUIPMENT FROM RUMENKA TO BAČKA TOPOLA

Цртеж: / Drawing:
ПЛАН САОБРАЋАЈНЕ СИГНАЛИЗАЦИЈЕ И ОПРЕМЕ
надвожњак км 102+309 пруге
Plan of traffic signs, markings and equipment, crossover at km 102+309 of the railway line

Размера: Scale: 1:500

Фаза пројекта: Design phase:	датум:/date:	Цртеж бр./Drawing No.:
ПГД / BPD	05.2021.	2020-250-ETC-8/2.1.2-Ц19

Легенда уз план саобраћајне сигнализације и опреме

Симбол	Опис
	Рефлектујући саобраћајни знак на сопственом стубу
	Два рефлектујућа саобраћајна знака на сопственом стубу
II-1	Шифра саобраћајног знака
0+000	Стационажа постављања саобраћајног знака
D=_x_mm	Димензије саобраћајног знака
Kl	Класа фолије саобраћајног знака
Ls=_m	Дужина стуба носача саобраћајног знака
H1W5	ЈДО - врста и тип
H1W5	ЈДО са рефлектујућим телом
К.ЈДО	Коси завршетак једностране дистантне еластичне челичне ограде
К.ЈО	Коси завршетак једностране еластичне челичне ограде
	Дистанцер прелаза
	Ознаке на коловозу беле боје
	Постојеће ознаке на коловозу

Legend enclosed to the plan of road signs and road markings

Symbol	Description
	Reflective traffic sign on an independent post
	Two reflective traffic signs, on an independent post
II-1	Traffic sign code
0+000	Traffic sign posting chainage
D=_x_mm	Traffic sign dimensions
Kl	Traffic sign sheeting material class
Ls=_m	Length of traffic sign post
H1W5	Roadside barrier with spacers/distance pieces - kind and type
H1W5	Roadside barrier with reflective element
К.ЈДО	Oblique ending of single-side flexible steel guardrail with distance pieces
К.ЈО	Oblique ending of single-side flexible steel guardrail
	Barrier pass
	White carriageway marking
	Existing carriageway marking

Број/Number	Датум / Date	Опис / Description
03		
02		
01		

Ревизиони блок: / Revision block:

САОБРАЋАЈНИ ИНСТИТУТ ЦИП, д.о.о.
INSTITUTE OF TRANSPORTATION CIP ltd
Немањина 6; 11000 Београд; Србија
Тел: 011/3618-134; Факс: 011/3618-324; web site: www.sicip.co.rs

Организациона јединица:ЕТС /Organization unit:DEPARTMENT OF TET

Одговорни пројектант за друмску саобраћајну сигн.: Responsible designer for road traffic signalization:
лиценца број:/ license No.: 370 Ј967 11
Александар Радосављевић, дипл.инж.саоб.

Сарадници: / Associates:
Милош Јокић, дипл.инж.саоб.

Унутрашња контрола: / Internal control:
Петар Ђапић, дипл.инж.саоб.

Главни пројектант: / Chief designer:
др Љиљана Милић Марковић, дипл. грађ. инж.

Руководилац организационе јединице: Manager of organization unit:
Драгана Стефановић, дипл.инж.саоб.

Инвеститор пројекта: / Investor:
" ИНФРАСТРУКТУРА ЖЕЛЕЗНИЦЕ СРБИЈЕ " А.Д. / " INFRASTRUCTURE RAILWAYS OF SERBIA " JSC
Немањина 6/IV, Београд / Nemanjina Street 6/IV, Belgrade

Наручилац пројекта: / Employer: Joint Venture of
China Railway International Corporation Ltd. (CRIC)
No.10 Fuxing Road,Haidian District,Beijing
P.R China, 100844
China Communication Construction Company Ltd. (CCCC)
No.85 Deshengmenwai Street,Xicheng District,Beijing
P.R China, 100088

Објекат: /Structure:
ПРУГА БЕОГРАД - СУБОТИЦА - ДРЖАВНА ГРАНИЦА (КЕЛЕБИЈА)
ДЕОНИЦА ПРУГЕ НОВИ САД - СУБОТИЦА - ДРЖАВНА ГРАНИЦА (КЕЛЕБИЈА)
BELGRADE - SUBOTICA - STATE BORDER (KELEBIA) RAILWAY LINE
SECTION : NOVI SAD - SUBOTICA - STATE BORDER (KELEBIA)

Део пројекта: / Part of Design:
ПРОЈЕКАТ ДРУМСКЕ САОБРАЋАЈНЕ СИГНАЛИЗАЦИЈЕ И ОПРЕМЕ ОД РУМЕНКЕ ДО БАЧКЕ ТОПОЛЕ
DESIGN OF ROAD TRAFFIC SIGNALIZATION AND ROAD EQUIPMENT FROM RUMENKA TO BAČKA TOPOLA

Цртеж: / Drawing:
ПЛАН САОБРАЋАЈНЕ СИГНАЛИЗАЦИЈЕ И ОПРЕМЕ надвожњак км 102+309 пруге
Plan of traffic signs, markings and equipment, crossover at km 102+309 of the railway line

Размера: Scale: 1:500

Фаза пројекта: Design phase:	датум:/date:	Цртеж бр./Drawing No.:
ПГД / BPD	05.2021.	2020-250-ETC-8/2.1.2-Ц20

Легенда уз план саобраћајне сигнализације и опреме

(symbol)	Рефлектујући саобраћајни знак на сопственом стубу
(symbol)	Два рефлектујућа саобраћајна знака на сопственом стубу
II-1	Шифра саобраћајног знака
0+000	Стационажа постављања саобраћајног знака
D=_x_mm	Димензије саобраћајног знака
Kl	Класа фолије саобраћајног знака
Ls=_m	Дужина стуба носача саобраћајног знака
H1W5	ЈДО - врста и тип
H1W5	ЈДО са рефлектујућим телом
K.ЈДО	Коси завршетак једностране дистантне еластичне челичне ограде
K.JO	Коси завршетак једностране еластичне челичне ограде
(line)	Дистанцер прелаза
(line)	Ознаке на коловозу беле боје
(line)	Постојеће ознаке на коловозу

Legend enclosed to the plan of road signs and road markings

(symbol)	Reflective traffic sign on an independent post
(symbol)	Two reflective traffic signs, on an independent post
II-1	Traffic sign code
0+000	Traffic sign posting chainage
D=_x_mm	Traffic sign dimensions
Kl	Traffic sign sheeting material class
Ls=_m	Length of traffic sign post
H1W5	Roadside barrier with spacers/distance pieces - kind and type
H1W5	Roadside barrier with reflective element
K.ЈДО	Oblique ending of single-side flexible steel guardrail with distance pieces
K.JO	Oblique ending of single-side flexible steel guardrail
(line)	Barrier pass
(line)	White carriageway marking
(line)	Existing carriageway marking

Број/Number	Датум / Date	Опис / Description
03		
02		
01		

Ревизиони блок: / Revision block:

САОБРАЋАЈНИ ИНСТИТУТ ЦИП, д.о.о.
INSTITUTE OF TRANSPORTATION CIP ltd
Немањина 6; 11000 Београд; Србија
Тел: 011/3618-134; Факс: 011/3618-324; web site: www.sicip.co.rs

Организациона јединица:ЕТС /Organization unit:DEPARTMENT OF TET

Одговорни пројектант за друмску саобраћајну сигн.: Responsible designer for road traffic signalization:
лиценца број:/ license No.: 370 J967 11
Александар Радосављевић, дипл.инж.саоб.

Сарадници: / Associates:
Милош Јокић, дипл.инж.саоб.

Унутрашња контрола: / Internal control:
Петар Ђапић, дипл.инж.саоб.

Главни пројектант: / Chief designer:
др Љиљана Милић Марковић, дипл. грађ. инж.

Руководилац организационе јединице: Manager of organization unit:
Драгана Стефановић, дипл.инж.саоб.

Инвеститор пројекта: / Investor:
" ИНФРАСТРУКТУРА ЖЕЛЕЗНИЦЕ СРБИЈЕ " А.Д.
/ " INFRASTRUCTURE RAILWAYS OF SERBIA " JSC
Немањина 6/IV, Београд / Nemanjina Street 6/IV, Belgrade

Наручилац пројекта: / Employer: Joint Venture of
China Railway International Corporation Ltd. (CRIC)
No.10 Fuxing Road,Haidian District,Beijing
P.R China, 100844
China Communication Construction Company Ltd. (CCCC)
No.85 Deshengmenwai Street,Xicheng District,Beijing
P.R China, 100088

Објекат: /Structure:
ПРУГА БЕОГРАД - СУБОТИЦА - ДРЖАВНА ГРАНИЦА (КЕЛЕБИЈА)
ДЕОНИЦА ПРУГЕ НОВИ САД - СУБОТИЦА - ДРЖАВНА ГРАНИЦА (КЕЛЕБИЈА)
BELGRADE - SUBOTICA - STATE BORDER (KELEBIA) RAILWAY LINE
SECTION : NOVI SAD - SUBOTICA - STATE BORDER (KELEBIA)

Део пројекта: / Part of Design:
ПРОЈЕКАТ ДРУМСКЕ САОБРАЋАЈНЕ СИГНАЛИЗАЦИЈЕ И ОПРЕМЕ ОД РУМЕНКЕ ДО БАЧКЕ ТОПОЛЕ
DESIGN OF ROAD TRAFFIC SIGNALIZATION AND ROAD EQUIPMENT FROM RUMENKA TO BAČKA TOPOLA

Цртеж:/ Drawing:
ПЛАН САОБРАЋАЈНЕ СИГНАЛИЗАЦИЈЕ И ОПРЕМЕ надвожњак км 102+309 пруге
Plan of traffic signs, markings and equipment, crossover at km 102+309 of the railway line

Размера: Scale: 1:500

Фаза пројекта Design phase:	датум:/date:	Цртеж бр./Drawing No.:
ПГД / BPD	**05.2021.**	2020-250-ETC-8/2.1.2-Ц21

03		
02		
01		
Број/Number	Датум / Date	Опис / Description

Ревизиони блок: / Revision block:

САОБРАЋАЈНИ ИНСТИТУТ ЦИП, д.о.о.
INSTITUTE OF TRANSPORTATION CIP ltd
Немањина 6; 11000 Београд; Србија
Тел: 011/3618-134; Факс: 011/3618-324; web site: www.sicip.co.rs

Организациона јединица:ETC /Organization unit:DEPARTMENT OF TET

Одговорни пројектант за друмску саобраћајну сигн.: / Responsible designer for road traffic signalization:
лиценца број:/ license No.: 370 J967 11
Александар Радосављевић, дипл.инж.саоб.

Сарадници: / Associates:
Милош Јокић, дипл.инж.саоб.

Инвеститор пројекта: / Investor:
" ИНФРАСТРУКТУРА ЖЕЛЕЗНИЦЕ СРБИЈЕ " А.Д.
/ " INFRASTRUCTURE RAILWAYS OF SERBIA " JSC
Немањина 6/IV, Београд / Nemanjina Street 6/IV, Belgrade

Наручилац пројекта: / Employer: Joint Venture of
China Railway International Corporation Ltd. (CRIC)
No.10 Fuxing Road,Haidian District,Beijing
P.R China, 100844
China Communication Construction Company Ltd. (CCCC)
No.85 Deshengmenwai Street,Xicheng District,Beijing
P.R China, 100088

Објекат: /Structure:

Део пројекта: / Part of Design:

Унутрашња контрола: / Internal control:
Петар Ђапић, дипл.инж.саоб.

Главни пројектант: / Chief designer:

Руководилац организационе јединице:
Manager of organization unit:
Драгана Стефановић, дипл.инж.саоб.

Цртеж: / Drawing:
ПЛАН САОБРАЋАЈНЕ СИГНАЛИЗАЦИЈЕ И ОПРЕМЕ
паркинг Змајево
Plan of traffic signs, markings and equipment, parking area Zmajevo

Размера: Scale: 1:500

Фаза пројекта: Design phase:	датум:/date:	Цртеж бр./Drawing No.:
ПГД / BPD	**05.2021.**	2020-250-ETC-8/2.1.2-Ц21.1

Легенда уз план саобраћајне сигнализације и опреме

(symbol)	Рефлектујући саобраћајни знак на сопственом стубу
(symbol)	Два рефлектујућа саобраћајна знака на сопственом стубу
II-1	Шифра саобраћајног знака
0+000	Стационажа постављања саобраћајног знака
D=_x_mm	Димензије саобраћајног знака
Kl	Класа фолије саобраћајног знака
Ls=_m	Дужина стуба носача саобраћајног знака
H1W5	ЈДО - врста и тип
H1W5 (with reflective element)	ЈДО са рефлектујућим телом
K.ЈДО	Коси завршетак једностране дистантне еластичне челичне ограде
K.JO	Коси завршетак једностране еластичне челичне ограде
(symbol)	Дистанцер прелаза
(symbol)	Ознаке на коловозу беле боје
(symbol)	Постојеће ознаке на коловозу

Legend enclosed to the plan of road signs and road markings

(symbol)	Reflective traffic sign on an independent post
(symbol)	Two reflective traffic signs, on an independent post
II-1	Traffic sign code
0+000	Traffic sign posting chainage
D=_x_mm	Traffic sign dimensions
Kl	Traffic sign sheeting material class
Ls=_m	Length of traffic sign post
H1W5	Roadside barrier with spacers/distance pieces - kind and type
H1W5 (with reflective element)	Roadside barrier with reflective element
K.ЈДО	Oblique ending of single-side flexible steel guardrail with distance pieces
K.JO	Oblique ending of single-side flexible steel guardrail
(symbol)	Barrier pass
(symbol)	White carriageway marking
(symbol)	Existing carriageway marking

Број/Number	Датум / Date	Опис / Description
03		
02		
01		

Ревизиони блок: / Revision block:

САОБРАЋАЈНИ ИНСТИТУТ ЦИП, д.о.о.
INSTITUTE OF TRANSPORTATION CIP ltd
Немањина 6; 11000 Београд; Србија
Тел: 011/3618-134; Факс: 011/3618-324; web site: www.sicip.co.rs

Организациона јединица:ЕТС /Organization unit:DEPARTMENT OF TET

Одговорни пројектант за друмску саобраћајну сигн.: / Responsible designer for road traffic signalization:
лиценца број:/ license No.: 370 J967 11
Александар Радосављевић, дипл.инж.саоб.

Сарадници: / Associates:
Милош Јокић, дипл.инж.саоб.

Унутрашња контрола: / Internal control:
Петар Ђапић, дипл.инж.саоб.

Главни пројектант: / Chief designer:
др Љиљана Милић Марковић, дипл. грађ. инж.

Руководилац организационе јединице: / Manager of organization unit:
Драгана Стефановић, дипл.инж.саоб.

Инвеститор пројекта: / Investor:
" ИНФРАСТРУКТУРА ЖЕЛЕЗНИЦЕ СРБИЈЕ " А.Д. / " INFRASTRUCTURE RAILWAYS OF SERBIA " JSC
Немањина 6/IV, Београд / Nemanjina Street 6/IV, Belgrade

Наручилац пројекта: / Employer: Joint Venture of
China Railway International Corporation Ltd. (CRIC)
No.10 Fuxing Road,Haidian District,Beijing
P.R China, 100844
China Communication Construction Company Ltd. (CCCC)
No.85 Deshengmenwai Street,Xicheng District,Beijing
P.R China, 100088

Објекат: /Structure:
ПРУГА БЕОГРАД - СУБОТИЦА - ДРЖАВНА ГРАНИЦА (КЕЛЕБИЈА)
ДЕОНИЦА ПРУГЕ НОВИ САД - СУБОТИЦА - ДРЖАВНА ГРАНИЦА (КЕЛЕБИЈА)
BELGRADE - SUBOTICA - STATE BORDER (KELEBIA) RAILWAY LINE
SECTION : NOVI SAD - SUBOTICA - STATE BORDER (KELEBIA)

Део пројекта: / Part of Design:
ПРОЈЕКАТ ДРУМСКЕ САОБРАЋАЈНЕ СИГНАЛИЗАЦИЈЕ И ОПРЕМЕ ОД РУМЕНКЕ ДО БАЧКЕ ТОПОЛЕ
DESIGN OF ROAD TRAFFIC SIGNALIZATION AND ROAD EQUIPMENT FROM RUMENKA TO BAČKA TOPOLA

Цртеж:/ Drawing:
ПЛАН САОБРАЋАЈНЕ СИГНАЛИЗАЦИЈЕ И ОПРЕМЕ
надвожњак км 105+797 пруге
Plan of traffic signs, markings and equipment, crossover at km 105+797 of the railway line

Размера: Scale: 1:500

Фаза пројекта: Design phase:	датум:/date:	Цртеж бр./Drawing No.:
ПГД / BPD	**05.2021.**	2020-250-ETC-8/2.1.2-Ц22

Легенда уз план саобраћајне сигнализације и опреме

(симбол)	Рефлектујући саобраћајни знак на сопственом стубу
(симбол)	Два рефлектујућа саобраћајна знака на сопственом стубу
II-1	Шифра саобраћајног знака
0+000	Стационажа постављања саобраћајног знака
D=_x_mm	Димензије саобраћајног знака
Kl	Класа фолије саобраћајног знака
Ls=_m	Дужина стуба носача саобраћајног знака
H1W5	ЈДО - врста и тип
H1W5	ЈДО са рефлектујућим телом
K.ЈДО	Коси завршетак једностране дистантне еластичне челичне ограде
K.JO	Коси завршетак једностране еластичне челичне ограде
	Дистанцер прелаза
	Ознаке на коловозу беле боје
	Постојеће ознаке на коловозу

Legend enclosed to the plan of road signs and road markings

(symbol)	Reflective traffic sign on an independent post
(symbol)	Two reflective traffic signs, on an independent post
II-1	Traffic sign code
0+000	Traffic sign posting chainage
D=_x_mm	Traffic sign dimensions
Kl	Traffic sign sheeting material class
Ls=_m	Length of traffic sign post
H1W5	Roadside barrier with spacers/distance pieces - kind and type
H1W5	Roadside barrier with reflective element
K.ЈДО	Oblique ending of single-side flexible steel guardrail with distance pieces
K.JO	Oblique ending of single-side flexible steel guardrail
	Barrier pass
	White carriageway marking
	Existing carriageway marking

Број/Number	Датум / Date	Опис / Description
03		
02		
01		

Ревизиони блок: / Revision block:

САОБРАЋАЈНИ ИНСТИТУТ ЦИП, д.о.о.
INSTITUTE OF TRANSPORTATION CIP ltd
Немањина 6; 11000 Београд; Србија
Тел: 011/3618-134; Факс: 011/3618-324; web site: www.sicip.co.rs

Организациона јединица:ETC /Organization unit:DEPARTMENT OF TET

Одговорни пројектант за друмску саобраћајну сигн.: / Responsible designer for road traffic signalization:
лиценца број:/ license No.: 370 J967 11
Александар Радосављевић, дипл.инж.саоб.

Сарадници: / Associates:
Милош Јокић, дипл.инж.саоб.

Унутрашња контрола: / Internal control:
Петар Ђапић, дипл.инж.саоб.

Главни пројектант: / Chief designer:
др Љиљана Милић Марковић, дипл. грађ. инж.

Руководилац организационе јединице: / Manager of organization unit:
Драгана Стефановић, дипл.инж.саоб.

Инвеститор пројекта: / Investor:
" ИНФРАСТРУКТУРА ЖЕЛЕЗНИЦЕ СРБИЈЕ " А.Д. / " INFRASTRUCTURE RAILWAYS OF SERBIA " JSC
Немањина 6/IV, Београд / Nemanjina Street 6/IV, Belgrade

Наручилац пројекта: / Employer: Joint Venture of
China Railway International Corporation Ltd. (CRIC)
No.10 Fuxing Road,Haidian District,Beijing
P.R China, 100844
China Communication Construction Company Ltd. (CCCC)
No.85 Deshengmenwai Street,Xicheng District,Beijing
P.R China, 100088

Објекат: /Structure:
ПРУГА БЕОГРАД - СУБОТИЦА - ДРЖАВНА ГРАНИЦА (КЕЛЕБИЈА)
ДЕОНИЦА ПРУГЕ НОВИ САД - СУБОТИЦА - ДРЖАВНА ГРАНИЦА (КЕЛЕБИЈА)
BELGRADE - SUBOTICA - STATE BORDER (KELEBIA) RAILWAY LINE
SECTION : NOVI SAD - SUBOTICA - STATE BORDER (KELEBIA)

Део пројекта: / Part of Design:
ПРОЈЕКАТ ДРУМСКЕ САОБРАЋАЈНЕ СИГНАЛИЗАЦИЈЕ И ОПРЕМЕ ОД РУМЕНКЕ ДО БАЧКЕ ТОПОЛЕ
DESIGN OF ROAD TRAFFIC SIGNALIZATION AND ROAD EQUIPMENT FROM RUMENKA TO BAČKA TOPOLA

Цртеж: / Drawing:
ПЛАН САОБРАЋАЈНЕ СИГНАЛИЗАЦИЈЕ И ОПРЕМЕ надвожњак км 108+115 пруге
Plan of traffic signs, markings and equipment, crossover at km 108+115 of the railway line

Размера: Scale: 1:500

Фаза пројекта: Design phase:	датум:/date:	Цртеж бр./Drawing No.:
ПГД / BPD	05.2021.	2020-250-ETC-8/2.1.2-Ц23

Легенда уз план саобраћајне сигнализације и опреме

Симбол	Опис
(знак)	Рефлектујући саобраћајни знак на сопственом стубу
(два знака)	Два рефлектујућа саобраћајна знака на сопственом стубу
II-1	Шифра саобраћајног знака
0+000	Стационажа постављања саобраћајног знака
D=_x_mm	Димензије саобраћајног знака
Kl	Класа фолије саобраћајног знака
Ls=_m	Дужина стуба носача саобраћајног знака
H1W5	ЈДО - врста и тип
H1W5	ЈДО са рефлектујућим телом
K.ЈДО	Коси завршетак једностране дистантне еластичне челичне ограде
K.JO	Коси завршетак једностране еластичне челичне ограде
	Дистанцер прелаза
	Ознаке на коловозу беле боје
	Постојеће ознаке на коловозу

Legend enclosed to the plan of road signs and road markings

Symbol	Description
(sign)	Reflective traffic sign on an independent post
(two signs)	Two reflective traffic signs, on an independent post
II-1	Traffic sign code
0+000	Traffic sign posting chainage
D=_x_mm	Traffic sign dimensions
Kl	Traffic sign sheeting material class
Ls=_m	Length of traffic sign post
H1W5	Roadside barrier with spacers/distance pieces - kind and type
H1W5	Roadside barrier with reflective element
K.ЈДО	Oblique ending of single-side flexible steel guardrail with distance pieces
K.JO	Oblique ending of single-side flexible steel guardrail
	Barrier pass
	White carriageway marking
	Existing carriageway marking

Број/Number	Датум / Date	Опис / Description
03		
02		
01		

Ревизиони блок: / Revision block:

САОБРАЋАЈНИ ИНСТИТУТ ЦИП, д.о.о.
INSTITUTE OF TRANSPORTATION CIP ltd
Немањина 6; 11000 Београд; Србија
Тел: 011/3618-134; Факс: 011/3618-324; web site: www.sicip.co.rs

Организациона јединица:ETC /Organization unit:DEPARTMENT OF TET

Одговорни пројектант за друмску саобраћајну сигн.: Responsible designer for road traffic signalization: лиценца број:/ license No.: 370 J967 11
Александар Радосављевић, дипл.инж.саоб.

Сарадници: / Associates:
Милош Јокић, дипл.инж.саоб.

Унутрашња контрола: / Internal control:
Петар Ћапић, дипл.инж.саоб.

Главни пројектант: / Chief designer:
др Љиљана Милић Марковић, дипл. грађ. инж.

Руководилац организационе јединице: Manager of organization unit:
Драгана Стефановић, дипл.инж.саоб.

Инвеститор пројекта: / Investor:
" ИНФРАСТРУКТУРА ЖЕЛЕЗНИЦЕ СРБИЈЕ " А.Д. / " INFRASTRUCTURE RAILWAYS OF SERBIA " JSC
Немањина 6/IV, Београд / Nemanjina Street 6/IV, Belgrade

Наручилац пројекта: / Employer: Joint Venture of
China Railway International Corporation Ltd. (CRIC) No.10 Fuxing Road,Haidian District,Beijing P.R China, 100844
China Communication Construction Company Ltd. (CCCC) No.85 Deshengmenwai Street,Xicheng District,Beijing P.R China, 100088

Објекат: /Structure:
ПРУГА БЕОГРАД - СУБОТИЦА - ДРЖАВНА ГРАНИЦА (КЕЛЕБИЈА)
ДЕОНИЦА ПРУГЕ НОВИ САД - СУБОТИЦА - ДРЖАВНА ГРАНИЦА (КЕЛЕБИЈА)
BELGRADE - SUBOTICA - STATE BORDER (KELEBIA) RAILWAY LINE
SECTION : NOVI SAD - SUBOTICA - STATE BORDER (KELEBIA)

Део пројекта: / Part of Design:
ПРОЈЕКАТ ДРУМСКЕ САОБРАЋАЈНЕ СИГНАЛИЗАЦИЈЕ И ОПРЕМЕ ОД РУМЕНКЕ ДО БАЧКЕ ТОПОЛЕ
DESIGN OF ROAD TRAFFIC SIGNALIZATION AND ROAD EQUIPMENT FROM RUMENKA TO BAČKA TOPOLA

Цртеж: / Drawing:
ПЛАН САОБРАЋАЈНЕ СИГНАЛИЗАЦИЈЕ И ОПРЕМЕ подвожњак км 113+327 пруге
Plan of traffic signs, markings and equipment, underpass at km 113+327 of the railway line

Размера: Scale: 1:500

Фаза пројекта: Design phase:	датум:/date:	Цртеж бр./Drawing No.:
ПГД / BPD	05.2021.	2020-250-ETC-8/2.1.2-Ц24

Легенда уз план саобраћајне сигнализације и опреме

Legend enclosed to the plan of road signs and road markings

Ознака / Symbol	Опис	Description
	Рефлектујући саобраћајни знак на сопственом стубу	Reflective traffic sign on an independent post
	Два рефлектујућа саобраћајна знака на сопственом стубу	Two reflective traffic signs, on an independent post
II-1	Шифра саобраћајног знака	Traffic sign code
0+000	Стационажа постављања саобраћајног знака	Traffic sign posting chainage
D=_x_mm	Димензије саобраћајног знака	Traffic sign dimensions
Kl	Класа фолије саобраћајног знака	Traffic sign sheeting material class
Ls=_m	Дужина стуба носача саобраћајног знака	Length of traffic sign post
H1W5	ЈДО - врста и тип	Roadside barrier with spacers/distance pieces - kind and type
H1W5	ЈДО са рефлектујућим телом	Roadside barrier with reflective element
К.ЈДО	Коси завршетак једностране дистантне еластичне челичне ограде	Oblique ending of single-side flexible steel guardrail with distance pieces
К.ЈО	Коси завршетак једностране еластичне челичне ограде	Oblique ending of single-side flexible steel guardrail
	Дистанцер прелаза	Barrier pass
	Ознаке на коловозу беле боје	White carriageway marking
	Постојеће ознаке на коловозу	Existing carriageway marking

Број/Number	Датум / Date	Опис / Description
03		
02		
01		

Ревизиони блок: / Revision block:

САОБРАЋАЈНИ ИНСТИТУТ ЦИП, д.о.о.
INSTITUTE OF TRANSPORTATION CIP ltd
Немањина 6; 11000 Београд; Србија
Тел: 011/3618-134; Факс: 011/3618-324; web site: www.sicip.co.rs

Организациона јединица:ЕТС /Organization unit:DEPARTMENT OF TET

Одговорни пројектант за друмску саобраћајну сигн.: Responsible designer for road traffic signalization:
лиценца број:/ license No.: 370 J967 11
Александар Радосављевић, дипл.инж.саоб.

Сарадници: / Associates:
Милош Јокић, дипл.инж.саоб.

Унутрашња контрола: / Internal control:
Петар Ђапић, дипл.инж.саоб.

Главни пројектант: / Chief designer:
др Љиљана Милић Марковић, дипл. грађ. инж.

Руководилац организационе јединице: Manager of organization unit:
Драгана Стефановић, дипл.инж.саоб.

Инвеститор пројекта: / Investor:
" ИНФРАСТРУКТУРА ЖЕЛЕЗНИЦЕ СРБИЈЕ " А.Д. / " INFRASTRUCTURE RAILWAYS OF SERBIA " JSC
Немањина 6/IV, Београд / Nemanjina Street 6/IV, Belgrade

Наручилац пројекта: / Employer: Joint Venture of
China Railway International Corporation Ltd. (CRIC)
No.10 Fuxing Road,Haidian District,Beijing
P.R China, 100844
China Communication Construction Company Ltd. (CCCC)
No.85 Deshengmenwai Street,Xicheng District,Beijing
P.R China, 100088

Објекат: /Structure:
ПРУГА БЕОГРАД - СУБОТИЦА - ДРЖАВНА ГРАНИЦА (КЕЛЕБИЈА)
ДЕОНИЦА ПРУГЕ НОВИ САД - СУБОТИЦА - ДРЖАВНА ГРАНИЦА (КЕЛЕБИЈА)
BELGRADE - SUBOTICA - STATE BORDER (KELEBIA) RAILWAY LINE
SECTION : NOVI SAD - SUBOTICA - STATE BORDER (KELEBIA)

Део пројекта: / Part of Design:
ПРОЈЕКАТ ДРУМСКЕ САОБРАЋАЈНЕ СИГНАЛИЗАЦИЈЕ И ОПРЕМЕ ОД РУМЕНКЕ ДО БАЧКЕ ТОПОЛЕ
DESIGN OF ROAD TRAFFIC SIGNALIZATION AND ROAD EQUIPMENT FROM RUMENKA TO BAČKA TOPOLA

Цртеж: / Drawing:
ПЛАН САОБРАЋАЈНЕ СИГНАЛИЗАЦИЈЕ И ОПРЕМЕ подвожњак км 113+327 пруге
Plan of traffic signs, markings and equipment, underpass at km 113+327 of the railway line

Размера: Scale: 1:500

Фаза пројекта: Design phase: ПГД / BPD
датум:/date: 05.2021.
Цртеж бр./Drawing No.: 2020-250-ETC-8/2.1.2-Ц25

Легенда уз план саобраћајне сигнализације и опреме

Legend enclosed to the plan of road signs and road markings

Ознака / Symbol	Опис	Description
	Рефлектујући саобраћајни знак на сопственом стубу	Reflective traffic sign on an independent post
	Два рефлектујућа саобраћајна знака на сопственом стубу	Two reflective traffic signs, on an independent post
II-1	Шифра саобраћајног знака	Traffic sign code
0+000	Стационажа постављања саобраћајног знака	Traffic sign posting chainage
D=_x_mm	Димензије саобраћајног знака	Traffic sign dimensions
Kl	Класа фолије саобраћајног знака	Traffic sign sheeting material class
Ls=_m	Дужина стуба носача саобраћајног знака	Length of traffic sign post
H1W5	ЈДО - врста и тип	Roadside barrier with spacers/distance pieces - kind and type
H1W5	ЈДО са рефлектујућим телом	Roadside barrier with reflective element
K.ЈДО	Коси завршетак једностране дистантне еластичне челичне ограде	Oblique ending of single-side flexible steel guardrail with distance pieces
K.JO	Коси завршетак једностране еластичне челичне ограде	Oblique ending of single-side flexible steel guardrail
	Дистанцер прелаза	Barrier pass
	Ознаке на коловозу беле боје	White carriageway marking
	Постојеће ознаке на коловозу	Existing carriageway marking

Број/Number	Датум / Date	Опис / Description
03		
02		
01		

Ревизиони блок: / Revision block:

САОБРАЋАЈНИ ИНСТИТУТ ЦИП, д.о.о.
INSTITUTE OF TRANSPORTATION CIP ltd
Немањина 6; 11000 Београд; Србија
Тел: 011/3618-134; Факс: 011/3618-324; web site: www.sicip.co.rs

Организациона јединица:ETC /Organization unit:DEPARTMENT OF TET

Одговорни пројектант за друмску саобраћајну сигн.: Responsible designer for road traffic signalization: лиценца број:/ license No.: 370 J967 11
Александар Радосављевић, дипл.инж.саоб.

Сарадници: / Associates:
Милош Јокић, дипл.инж.саоб.

Унутрашња контрола: / Internal control:
Петар Ђапић, дипл.инж.саоб.

Главни пројектант: / Chief designer:
др Љиљана Милић Марковић, дипл. грађ. инж.

Руководилац организационе јединице: Manager of organization unit:
Драгана Стефановић, дипл.инж.саоб.

Инвеститор пројекта: / Investor:
" ИНФРАСТРУКТУРА ЖЕЛЕЗНИЦЕ СРБИЈЕ " А.Д.
/ " INFRASTRUCTURE RAILWAYS OF SERBIA " JSC
Немањина 6/IV, Београд / Nemanjina Street 6/IV, Belgrade

Наручилац пројекта: / Employer: Joint Venture of
China Railway International Corporation Ltd. (CRIC)
No.10 Fuxing Road,Haidian District,Beijing
P.R China, 100844

China Communication Construction Company Ltd. (CCCC)
No.85 Deshengmenwai Street,Xicheng District,Beijing
P.R China, 100088

Објекат: /Structure:
[illegible]
ДЕОНИЦА ПРУГЕ НОВИ САД - СУБОТИЦА - ДРЖАВНА ГРАНИЦА (КЕЛЕБИЈА)
BELGRADE - SUBOTICA - STATE BORDER (KELEBIA) RAILWAY LINE
SECTION : NOVI SAD - SUBOTICA - STATE BORDER (KELEBIA)

Део пројекта: / Part of Design:
ПРОЈЕКАТ ДРУМСКЕ САОБРАЋАЈНЕ СИГНАЛИЗАЦИЈЕ И ОПРЕМЕ ОД РУМЕНКЕ ДО БАЧКЕ ТОПОЛЕ
DESIGN OF ROAD TRAFFIC SIGNALIZATION AND ROAD EQUIPMENT FROM RUMENKA TO BAČKA TOPOLA

Цртеж:/ Drawing:
ПЛАН САОБРАЋАЈНЕ СИГНАЛИЗАЦИЈЕ И ОПРЕМЕ
железничка станица Врбас
Plan of traffic signs, markings and equipment, railstation Vrbas

Размера: Scale: 1:500

Фаза пројекта: Design phase:	датум:/date:	Цртеж бр./Drawing No.:
ПГД / BPD	05.2021.	2020-250-ETC-8/2.1.2-Ц26

Легенда уз план саобраћајне сигнализације и опреме

	Рефлектујући саобраћајни знак на сопственом стубу
	Два рефлектујућа саобраћајна знака на сопственом стубу
II-1	Шифра саобраћајног знака
0+000	Стационажа постављања саобраћајног знака
D=_x_mm	Димензије саобраћајног знака
Kl	Класа фолије саобраћајног знака
Ls=_m	Дужина стуба носача саобраћајног знака
H1W5	ЈДО - врста и тип
H1W5	ЈДО са рефлектујућим телом
К.ЈДО	Коси завршетак једностране дистантне еластичне челичне ограде
К.ЈО	Коси завршетак једностране еластичне челичне ограде
	Дистанцер прелаза
	Ознаке на коловозу беле боје
	Постојеће ознаке на коловозу

Legend enclosed to the plan of road signs and road markings

	Reflective traffic sign on an independent post
	Two reflective traffic signs, on an independent post
II-1	Traffic sign code
0+000	Traffic sign posting chainage
D=_x_mm	Traffic sign dimensions
Kl	Traffic sign sheeting material class
Ls=_m	Length of traffic sign post
H1W5	Roadside barrier with spacers/distance pieces - kind and type
H1W5	Roadside barrier with reflective element
K.ЈДО	Oblique ending of single-side flexible steel guardrail with distance pieces
K.JO	Oblique ending of single-side flexible steel guardrail
	Barrier pass
	White carriageway marking
	Existing carriageway marking

Број/Number	Датум / Date	Опис / Description
03		
02		
01		

Ревизиони блок: / Revision block:

САОБРАЋАЈНИ ИНСТИТУТ ЦИП, д.о.о.
INSTITUTE OF TRANSPORTATION CIP ltd
Немањина 6; 11000 Београд; Србија
Тел: 011/3618-134; Факс: 011/3618-324; web site: www.sicip.co.rs

Организациона јединица:ЕТС /Organization unit:DEPARTMENT OF TET

Одговорни пројектант за друмску саобраћајну сигн.:
Responsible designer for road traffic signalization:
лиценца број:/ license No.: 370 J967 11
Александар Радосављевић, дипл.инж.саоб.

Сарадници: / Associates:
Милош Јокић, дипл.инж.саоб.

Унутрашња контрола: / Internal control:
Петар Ђапић, дипл.инж.саоб.

Главни пројектант: / Chief designer:
др Љиљана Милић Марковић, дипл. грађ. инж.

Руководилац организационе јединице:
Manager of organization unit:
Драгана Стефановић, дипл.инж.саоб.

Инвеститор пројекта: / Investor:
" ИНФРАСТРУКТУРА ЖЕЛЕЗНИЦЕ СРБИЈЕ " А.Д.
/ " INFRASTRUCTURE RAILWAYS OF SERBIA " JSC
Немањина 6/IV, Београд / Nemanjina Street 6/IV, Belgrade

Наручилац пројекта: / Employer: Joint Venture of
China Railway International Corporation Ltd. (CRIC)
No.10 Fuxing Road,Haidian District,Beijing
P.R China, 100844
China Communication Construction Company Ltd. (CCCC)
No.85 Deshengmenwai Street,Xicheng District,Beijing
P.R China, 100088

Објекат: /Structure:
ПРУГА БЕОГРАД - СУБОТИЦА - ДРЖАВНА ГРАНИЦА (КЕЛЕБИЈА)
ДЕОНИЦА ПРУГЕ НОВИ САД - СУБОТИЦА - ДРЖАВНА ГРАНИЦА (КЕЛЕБИЈА)
BELGRADE - SUBOTICA - STATE BORDER (KELEBIA) RAILWAY LINE
SECTION : NOVI SAD - SUBOTICA - STATE BORDER (KELEBIA)

Део пројекта: / Part of Design:
ПРОЈЕКАТ ДРУМСКЕ САОБРАЋАЈНЕ СИГНАЛИЗАЦИЈЕ И ОПРЕМЕ ОД РУМЕНКЕ ДО БАЧКЕ ТОПОЛЕ
DESIGN OF ROAD TRAFFIC SIGNALIZATION AND ROAD EQUIPMENT FROM RUMENKA TO BAČKA TOPOLA

Цртеж: / Drawing:
ПЛАН САОБРАЋАЈНЕ СИГНАЛИЗАЦИЈЕ И ОПРЕМЕ подвожњак км 118+708 пруге
Plan of traffic signs, markings and equipment, underpass at km 118+708 of the railway line

Размера: Scale: 1:500

Фаза пројекта: Design phase:	датум:/date:	Цртеж бр./Drawing No.:
ПГД / BPD	05.2021.	2020-250-ETC-8/2.1.2-Ц27

Легенда уз план саобраћајне сигнализације и опреме

Legend enclosed to the plan of road signs and road markings

Ознака / Symbol	Легенда	Legend
(sign symbol)	Рефлектујући саобраћајни знак на сопственом стубу	Reflective traffic sign on an independent post
(two signs symbol)	Два рефлектујућа саобраћајна знака на сопственом стубу	Two reflective traffic signs, on an independent post
II-1	Шифра саобраћајног знака	Traffic sign code
0+000	Стационажа постављања саобраћајног знака	Traffic sign posting chainage
D=_x_mm	Димензије саобраћајног знака	Traffic sign dimensions
Kl	Класа фолије саобраћајног знака	Traffic sign sheeting material class
Ls=_m	Дужина стуба носача саобраћајног знака	Length of traffic sign post
H1W5	ЈДО - врста и тип	Roadside barrier with spacers/distance pieces - kind and type
H1W5 (with reflectors)	ЈДО са рефлектујућим телом	Roadside barrier with reflective element
K.ЈДО	Коси завршетак једностране дистантне еластичне челичне ограде	Oblique ending of single-side flexible steel guardrail with distance pieces
K.JO	Коси завршетак једностране еластичне челичне ограде	Oblique ending of single-side flexible steel guardrail
(yellow line)	Дистанцер прелаза	Barrier pass
(blue bar)	Ознаке на коловозу беле боје	White carriageway marking
(grey bar)	Постојеће ознаке на коловозу	Existing carriageway marking

Број/Number	Датум / Date	Опис / Description
03		
02		
01		

Ревизиони блок: / Revision block:

САОБРАЋАЈНИ ИНСТИТУТ ЦИП, д.о.о.
INSTITUTE OF TRANSPORTATION CIP ltd
Немањина 6; 11000 Београд; Србија
Тел: 011/3618-134; Факс: 011/3618-324; web site: www.sicip.co.rs

Организациона јединица:ETC /Organization unit:DEPARTMENT OF TET

Одговорни пројектант за друмску саобраћајну сигн.: Responsible designer for road traffic signalization:
лиценца број:/ license No.: 370 J967 11
Александар Радосављевић, дипл.инж.сaоб.

Сарадници: / Associates:
Милош Јокић, дипл.инж.сaоб.

Унутрашња контрола: / Internal control:
Петар Ђапић, дипл.инж.сaоб.

Главни пројектант: / Chief designer:
др Љиљана Милић Марковић, дипл. грађ. инж.

Руководилац организационе јединице: Manager of organization unit:
Драгана Стефановић, дипл.инж.сaоб.

Инвеститор пројекта: / Investor:
" ИНФРАСТРУКТУРА ЖЕЛЕЗНИЦЕ СРБИЈЕ " А.Д.
/ " INFRASTRUCTURE RAILWAYS OF SERBIA " JSC
Немањина 6/IV, Београд / Nemanjina Street 6/IV, Belgrade

Наручилац пројекта: / Employer: Joint Venture of
China Railway International Corporation Ltd. (CRIC)
No.10 Fuxing Road,Haidian District,Beijing
P.R China, 100844
China Communication Construction Company Ltd. (CCCC)
No.85 Deshengmenwai Street,Xicheng District,Beijing
P.R China, 100088

Објекат: /Structure:
ПРУГА БЕОГРАД - СУБОТИЦА - ДРЖАВНА ГРАНИЦА (КЕЛЕБИЈА)
ДЕОНИЦА ПРУГЕ НОВИ САД - СУБОТИЦА - ДРЖАВНА ГРАНИЦА (КЕЛЕБИЈА)
BELGRADE - SUBOTICA - STATE BORDER (KELEBIA) RAILWAY LINE
SECTION : NOVI SAD - SUBOTICA - STATE BORDER (KELEBIA)

Део пројекта: / Part of Design:
ПРОЈЕКАТ ДРУМСКЕ САОБРАЋАЈНЕ СИГНАЛИЗАЦИЈЕ И ОПРЕМЕ ОД РУМЕНКЕ ДО БАЧКЕ ТОПОЛЕ
DESIGN OF ROAD TRAFFIC SIGNALIZATION AND ROAD EQUIPMENT FROM RUMENKA TO BAČKA TOPOLA

Цртеж: / Drawing:
ПЛАН САОБРАЋАЈНЕ СИГНАЛИЗАЦИЈЕ И ОПРЕМЕ подвожњак км 118+708 пруге
Plan of traffic signs, markings and equipment, underpass at km 118+708 of the railway line

Размера: Scale: 1:500

Фаза пројекта: Design phase:	датум:/date:	Цртеж бр./Drawing No.:
ПГД / BPD	05.2021.	2020-250-ETC-8/2.1.2-Ц28

Легенда уз план саобраћајне сигнализације и опреме

- Рефлектујући саобраћајни знак на сопственом стубу
- Два рефлектујућа саобраћајна знака на сопственом стубу

II-1	Шифра саобраћајног знака
0+000	Стационажа постављања саобраћајног знака
D=_x_mm	Димензије саобраћајног знака
Kl	Класа фолије саобраћајног знака
Ls=_m	Дужина стуба носача саобраћајног знака

- H1W5 — ЈДО - врста и тип
- H1W5 — ЈДО са рефлектујућим телом
- K.ЈДО — Коси завршетак једностране дистантне еластичне челичне ограде
- K.JO — Коси завршетак једностране еластичне челичне ограде
- Дистанцер прелаза
- Ознаке на коловозу беле боје
- Постојеће ознаке на коловозу

Legend enclosed to the plan of road signs and road markings

- Reflective traffic sign on an independent post
- Two reflective traffic signs, on an independent post

II-1	Traffic sign code
0+000	Traffic sign posting chainage
D=_x_mm	Traffic sign dimensions
Kl	Traffic sign sheeting material class
Ls=_m	Length of traffic sign post

- H1W5 — Roadside barrier with spacers/distance pieces - kind and type
- H1W5 — Roadside barrier with reflective element
- K.ЈДО — Oblique ending of single-side flexible steel guardrail with distance pieces
- K.JO — Oblique ending of single-side flexible steel guardrail
- Barrier pass
- White carriageway marking
- Existing carriageway marking

Број/Number	Датум / Date	Опис / Description
03		
02		
01		

Ревизиони блок: / Revision block:

САОБРАЋАЈНИ ИНСТИТУТ ЦИП, д.о.о.
INSTITUTE OF TRANSPORTATION CIP ltd
Немањина 6; 11000 Београд; Србија
Тел: 011/3618-134; Факс: 011/3618-324; web site: www.sicip.co.rs

Организациона јединица:ETC /Organization unit:DEPARTMENT OF TET

Одговорни пројектант за друмску саобраћајну сигн.: / Responsible designer for road traffic signalization:
лиценца број:/ license No.: 370 J967 11
Александар Радосављевић, дипл.инж.саоб.

Сарадници: / Associates:
Милош Јокић, дипл.инж.саоб.

Унутрашња контрола: / Internal control:
Петар Ђапић, дипл.инж.саоб.

Главни пројектант: / Chief designer:
др Љиљана Милић Марковић, дипл. грађ. инж.

Руководилац организационе јединице: / Manager of organization unit:
Драгана Стефановић, дипл.инж.саоб.

Инвеститор пројекта: / Investor:
" ИНФРАСТРУКТУРА ЖЕЛЕЗНИЦЕ СРБИЈЕ " А.Д.
/ " INFRASTRUCTURE RAILWAYS OF SERBIA " JSC
Немањина 6/IV, Београд / Nemanjina Street 6/IV, Belgrade

Наручилац пројекта: / Employer: Joint Venture of
China Railway International Corporation Ltd. (CRIC)
No.10 Fuxing Road,Haidian District,Beijing
P.R China, 100844
China Communication Construction Company Ltd. (CCCC)
No.85 Deshengmenwai Street,Xicheng District,Beijing
P.R China, 100088

Објекат: /Structure:
ПРУГА БЕОГРАД - СУБОТИЦА - ДРЖАВНА ГРАНИЦА (КЕЛЕБИЈА)
ДЕОНИЦА ПРУГЕ НОВИ САД - СУБОТИЦА - ДРЖАВНА ГРАНИЦА (КЕЛЕБИЈА)
BELGRADE - SUBOTICA - STATE BORDER (KELEBIA) RAILWAY LINE
SECTION : NOVI SAD - SUBOTICA - STATE BORDER (KELEBIA)

Део пројекта: / Part of Design:
ПРОЈЕКАТ ДРУМСКЕ САОБРАЋАЈНЕ СИГНАЛИЗАЦИЈЕ И ОПРЕМЕ ОД РУМЕНКЕ ДО БАЧКЕ ТОПОЛЕ
DESIGN OF ROAD TRAFFIC SIGNALIZATION AND ROAD EQUIPMENT FROM RUMENKA TO BAČKA TOPOLA

Цртеж: / Drawing:
ПЛАН САОБРАЋАЈНЕ СИГНАЛИЗАЦИЈЕ И ОПРЕМЕ ЕВП Врбас
Plan of traffic signs, markings and equipment, EVP Vrbas

Размера: Scale: 1:500

Фаза пројекта: Design phase:	датум:/date:	Цртеж бр./Drawing No.:
ПГД / BPD	05.2021.	2020-250-ETC-8/2.1.2-Ц28.1

Број/Number	Датум / Date	Опис / Description
03		
02		
01		

Ревизиони блок: / Revision block:

САОБРАЋАЈНИ ИНСТИТУТ ЦИП, д.о.о.
INSTITUTE OF TRANSPORTATION CIP ltd
Немањина 6; 11000 Београд; Србија
Тел: 011/3618-134; Факс: 011/3618-324; web site: www.sicip.co.rs

Организациона јединица:ETC /Organization unit:DEPARTMENT OF TET

Одговорни пројектант за друмску саобраћајну сигн.: / Responsible designer for road traffic signalization:
лиценца број:/ license No.: 370 J967 11
Александар Радосављевић, дипл.инж.саоб.

Сарадници: / Associates:
Милош Јокић, дипл.инж.саоб.

Инвеститор пројекта: / Investor:
" ИНФРАСТРУКТУРА ЖЕЛЕЗНИЦЕ СРБИЈЕ " А.Д.
/ " INFRASTRUCTURE RAILWAYS OF SERBIA " JSC
Немањина 6/IV, Београд / Nemanjina Street 6/IV, Belgrade

Наручилац пројекта: / Employer: Joint Venture of
China Railway International Corporation Ltd. (CRIC)
No.10 Fuxing Road,Haidian District,Beijing
P.R China, 100844
China Communication Construction Company Ltd. (CCCC)
No.85 Deshengmenwai Street,Xicheng District,Beijing
P.R China, 100088

Објекат: /Structure:
ПРУГА БЕОГРАД - СУБОТИЦА - ДРЖАВНА ГРАНИЦА (КЕЛЕБИЈА)
ДЕОНИЦА ПРУГЕ НОВИ САД - СУБОТИЦА - ДРЖАВНА ГРАНИЦА (КЕЛЕБИЈА)
BELGRADE - SUBOTICA - STATE BORDER (KELEBIA) RAILWAY LINE
SECTION : NOVI SAD - SUBOTICA - STATE BORDER (KELEBIA)

Део пројекта: / Part of Design:
ПРОЈЕКАТ ДРУМСКЕ САОБРАЋАЈНЕ СИГНАЛИЗАЦИЈЕ И ОПРЕМЕ ОД РУМЕНКЕ ДО БАЧКЕ ТОПОЛЕ
DESIGN OF ROAD TRAFFIC SIGNALIZATION AND ROAD EQUIPMENT FROM RUMENKA TO BAČKA TOPOLA

Унутрашња контрола: / Internal control:
Петар Ђапић, дипл.инж.саоб.

Главни пројектант: / Chief designer:
др Љиљана Милић Марковић, дипл. грађ. инж.

Руководилац организационе јединице: Manager of organization unit:
Драгана Стефановић, дипл.инж.саоб.

Цртеж: / Drawing:
ПЛАН САОБРАЋАЈНЕ СИГНАЛИЗАЦИЈЕ И ОПРЕМЕ надвожњак км 120+571 пруге
Plan of traffic signs, markings and equipment, crossover at km 120+571 of the railway line

Размера: Scale: 1:500

Фаза пројекта: Design phase: **ПГД** / BPD
датум:/date: **05.2021.**
Цртеж бр./Drawing No.: 2020-250-ETC-8/2.1.2-Ц29

Легенда уз план саобраћајне сигнализације и опреме

	Рефлектујући саобраћајни знак на сопственом стубу
	Два рефлектујућа саобраћајна знака на сопственом стубу
II-1	Шифра саобраћајног знака
0+000	Стационажа постављања саобраћајног знака
D=_x_mm	Димензије саобраћајног знака
Kl	Класа фолије саобраћајног знака
Ls=_m	Дужина стуба носача саобраћајног знака
H1W5	ЈДО - врста и тип
H1W5	ЈДО са рефлектујућим телом
К.ЈДО	Коси завршетак једностране дистантне еластичне челичне ограде
К.ЈО	Коси завршетак једностране еластичне челичне ограде
	Дистанцер прелаза
	Ознаке на коловозу беле боје
	Постојеће ознаке на коловозу

Legend enclosed to the plan of road signs and road markings

	Reflective traffic sign on an independent post
	Two reflective traffic signs, on an independent post
II-1	Traffic sign code
0+000	Traffic sign posting chainage
D=_x_mm	Traffic sign dimensions
Kl	Traffic sign sheeting material class
Ls=_m	Length of traffic sign post
H1W5	Roadside barrier with spacers/distance pieces - kind and type
H1W5	Roadside barrier with reflective element
К.ЈДО	Oblique ending of single-side flexible steel guardrail with distance pieces
К.ЈО	Oblique ending of single-side flexible steel guardrail
	Barrier pass
	White carriageway marking
	Existing carriageway marking

Број/Number	Датум / Date	Опис / Description
03		
02		
01		

Ревизиони блок: / Revision block:

САОБРАЋАЈНИ ИНСТИТУТ ЦИП, д.о.о.
INSTITUTE OF TRANSPORTATION CIP ltd
Немањина 6; 11000 Београд; Србија
Тел: 011/3618-134; Факс: 011/3618-324; web site: www.sicip.co.rs

Организациона јединица:ETC /Organization unit:DEPARTMENT OF TET

Одговорни пројектант за друмску саобраћајну сигн.: Responsible designer for road traffic signalization:
лиценца број:/ license No.: 370 J967 11
Александар Радосављевић, дипл.инж.саоб.

Сарадници: / Associates:
Милош Јокић, дипл.инж.саоб.

Унутрашња контрола: / Internal control:
Петар Ђапић, дипл.инж.саоб.

Главни пројектант: / Chief designer:
др Љиљана Милић Марковић, дипл. грађ. инж.

Руководилац организационе јединице: Manager of organization unit:
Драгана Стефановић, дипл.инж.саоб.

Инвеститор пројекта: / Investor:
" ИНФРАСТРУКТУРА ЖЕЛЕЗНИЦЕ СРБИЈЕ " А.Д.
/ " INFRASTRUCTURE RAILWAYS OF SERBIA " JSC
Немањина 6/IV, Београд / Nemanjina Street 6/IV, Belgrade

Наручилац пројекта: / Employer: Joint Venture of
China Railway International Corporation Ltd. (CRIC)
No.10 Fuxing Road,Haidian District,Beijing
P.R China, 100844
China Communication Construction Company Ltd. (CCCC)
No.85 Deshengmenwai Street,Xicheng District,Beijing
P.R China, 100088

Објекат: /Structure:
ПРУГА БЕОГРАД - СУБОТИЦА - ДРЖАВНА ГРАНИЦА (КЕЛЕБИЈА)
ДЕОНИЦА ПРУГЕ НОВИ САД - СУБОТИЦА - ДРЖАВНА ГРАНИЦА (КЕЛЕБИЈА)
BELGRADE - SUBOTICA - STATE BORDER (KELEBIA) RAILWAY LINE
SECTION : NOVI SAD - SUBOTICA - STATE BORDER (KELEBIA)

Део пројекта: / Part of Design:
ПРОЈЕКАТ ДРУМСКЕ САОБРАЋАЈНЕ СИГНАЛИЗАЦИЈЕ И ОПРЕМЕ ОД РУМЕНКЕ ДО БАЧКЕ ТОПОЛЕ
DESIGN OF ROAD TRAFFIC SIGNALIZATION AND ROAD EQUIPMENT FROM RUMENKA TO BAČKA TOPOLA

Цртеж:/ Drawing:
ПЛАН САОБРАЋАЈНЕ СИГНАЛИЗАЦИЈЕ И ОПРЕМЕ
надвожњак км 120+571 пруге
Plan of traffic signs, markings and equipment, crossover at km 120+571 of the railway line

Размера: Scale: 1:500

Фаза пројекта: Design phase:	датум:/date:	Цртеж бр./Drawing No.:
ПГД / BPD	05.2021.	2020-250-ETC-8/2.1.2-Ц30

Број/Number	Датум / Date	Опис / Description
03		
02		
01		

Ревизиони блок: / Revision block:

САОБРАЋАЈНИ ИНСТИТУТ ЦИП, д.о.о.
INSTITUTE OF TRANSPORTATION CIP ltd
Немањина 6; 11000 Београд; Србија
Тел: 011/3618-134; Факс: 011/3618-324; web site: www.sicip.co.rs

Организациона јединица:ЕТС /Organization unit:DEPARTMENT OF TET

Одговорни пројектант за друмску саобраћајну сигн.: Responsible designer for road traffic signalization: лиценца број:/ license No.: 370 J967 11
Александар Радосављевић, дипл.инж.саоб.

Сарадници: / Associates:
Милош Јокић, дипл.инж.саоб.

Унутрашња контрола: / Internal control:
Петар Ђапић, дипл.инж.саоб.

Главни пројектант: / Chief designer:
др Љиљана Милић Марковић, дипл. грађ. инж.

Руководилац организационе јединице: Manager of organization unit:
Драгана Стефановић, дипл.инж.саоб.

Инвеститор пројекта: / Investor:
" ИНФРАСТРУКТУРА ЖЕЛЕЗНИЦЕ СРБИЈЕ " А.Д. / " INFRASTRUCTURE RAILWAYS OF SERBIA " JSC
Немањина 6/IV, Београд / Nemanjina Street 6/IV, Belgrade

Наручилац пројекта: / Employer: Joint Venture of
China Railway International Corporation Ltd. (CRIC)
No.10 Fuxing Road,Haidian District,Beijing
P.R China, 100844
China Communication Construction Company Ltd. (CCCC)
No.85 Deshengmenwai Street,Xicheng District,Beijing
P.R China, 100088

Објекат: /Structure:
ПРУГА БЕОГРАД - СУБОТИЦА - ДРЖАВНА ГРАНИЦА (КЕЛЕБИЈА)
ДЕОНИЦА ПРУГЕ НОВИ САД - СУБОТИЦА - ДРЖАВНА ГРАНИЦА (КЕЛЕБИЈА)
BELGRADE - SUBOTICA - STATE BORDER (KELEBIA) RAILWAY LINE
SECTION : NOVI SAD - SUBOTICA - STATE BORDER (KELEBIA)

Део пројекта: / Part of Design:
ПРОЈЕКАТ ДРУМСКЕ САОБРАЋАЈНЕ СИГНАЛИЗАЦИЈЕ И ОПРЕМЕ ОД РУМЕНКЕ ДО БАЧКЕ ТОПОЛЕ
DESIGN OF ROAD TRAFFIC SIGNALIZATION AND ROAD EQUIPMENT FROM RUMENKA TO BAČKA TOPOLA

Цртеж: / Drawing:
ПЛАН САОБРАЋАЈНЕ СИГНАЛИЗАЦИЈЕ И ОПРЕМЕ
надвожњак км 125+191 пруге
Plan of traffic signs, markings and equipment, crossover at km 125+191 of the railway line

Размера: Scale: 1:500

Фаза пројекта: Design phase:	датум:/date:	Цртеж бр./Drawing No.:
ПГД / BPD	05.2021.	2020-250-ETC-8/2.1.2-Ц31

Легенда уз план саобраћајне сигнализације и опреме

Legend enclosed to the plan of road signs and road markings

Легенда	Legend
Рефлектујући саобраћајни знак на сопственом стубу	Reflective traffic sign on an independent post
Два рефлектујућа саобраћајна знака на сопственом стубу	Two reflective traffic signs, on an independent post
II-1 — Шифра саобраћајног знака	II-1 — Traffic sign code
0+000 — Стационажа постављања саобраћајног знака	0+000 — Traffic sign posting chainage
D=_x_mm — Димензије саобраћајног знака	D=_x_mm — Traffic sign dimensions
Kl — Класа фолије саобраћајног знака	Kl — Traffic sign sheeting material class
Ls=_m — Дужина стуба носача саобраћајног знака	Ls=_m — Length of traffic sign post
H1W5 — ЈДО - врста и тип	H1W5 — Roadside barrier with spacers/distance pieces - kind and type
H1W5 — ЈДО са рефлектујућим телом	H1W5 — Roadside barrier with reflective element
К.ЈДО — Коси завршетак једностране дистантне еластичне челичне ограде	К.ЈДО — Oblique ending of single-side flexible steel guardrail with distance pieces
К.ЈО — Коси завршетак једностране еластичне челичне ограде	К.ЈО — Oblique ending of single-side flexible steel guardrail
Дистанцер прелаза	Barrier pass
Ознаке на коловозу беле боје	White carriageway marking
Постојеће ознаке на коловозу	Existing carriageway marking

Број/Number	Датум / Date	Опис / Description
03		
02		
01		

Ревизиони блок: / Revision block:

САОБРАЋАЈНИ ИНСТИТУТ ЦИП, д.о.о.
INSTITUTE OF TRANSPORTATION CIP ltd
Немањина 6; 11000 Београд; Србија
Тел: 011/3618-134; Факс: 011/3618-324; web site: www.sicip.co.rs

Организациона јединица:ETC /Organization unit:DEPARTMENT OF TET

Одговорни пројектант за друмску саобраћајну сигн.: / Responsible designer for road traffic signalization:
лиценца број:/ license No.: 370 J967 11
Александар Радосављевић, дипл.инж.саоб.

Сарадници: / Associates:
Милош Јокић, дипл.инж.саоб.

Унутрашња контрола: / Internal control:
Петар Ђапић, дипл.инж.саоб.

Главни пројектант: / Chief designer:
др Љиљана Милић Марковић, дипл. грађ. инж.

Руководилац организационе јединице: / Manager of organization unit:
Драгана Стефановић, дипл.инж.саоб.

Инвеститор пројекта: / Investor:
" ИНФРАСТРУКТУРА ЖЕЛЕЗНИЦЕ СРБИЈЕ " А.Д. / " INFRASTRUCTURE RAILWAYS OF SERBIA " JSC
Немањина 6/IV, Београд / Nemanjina Street 6/IV, Belgrade

Наручилац пројекта: / Employer: Joint Venture of
China Railway International Corporation Ltd. (CRIC)
No.10 Fuxing Road,Haidian District,Beijing
P.R China, 100844
China Communication Construction Company Ltd. (CCCC)
No.85 Deshengmenwai Street,Xicheng District,Beijing
P.R China, 100088

Објекат: /Structure:
ПРУГА БЕОГРАД - СУБОТИЦА - ДРЖАВНА ГРАНИЦА (КЕЛЕБИЈА)
ДЕОНИЦА ПРУГЕ НОВИ САД - СУБОТИЦА - ДРЖАВНА ГРАНИЦА (КЕЛЕБИЈА)
BELGRADE - SUBOTICA - STATE BORDER (KELEBIA) RAILWAY LINE
SECTION : NOVI SAD - SUBOTICA - STATE BORDER (KELEBIA)

Део пројекта: / Part of Design:
ПРОЈЕКАТ ДРУМСКЕ САОБРАЋАЈНЕ СИГНАЛИЗАЦИЈЕ И ОПРЕМЕ ОД РУМЕНКЕ ДО БАЧКЕ ТОПОЛЕ
DESIGN OF ROAD TRAFFIC SIGNALIZATION AND ROAD EQUIPMENT FROM RUMENKA TO BAČKA TOPOLA

Цртеж: / Drawing:
ПЛАН САОБРАЋАЈНЕ СИГНАЛИЗАЦИЈЕ И ОПРЕМЕ надвожњак км 126+976 пруге
Plan of traffic signs, markings and equipment, crossover at km 126+976 of the railway line

Размера: Scale: 1:500

Фаза пројекта: Design phase:	датум:/date:	Цртеж бр./Drawing No.:
ПГД / BPD	05.2021.	2020-250-ETC-8/2.1.2-Ц32

Легенда уз план саобраћајне сигнализације и опреме

Симбол	Опис
	Рефлектујући саобраћајни знак на сопственом стубу
	Два рефлектујућа саобраћајна знака на сопственом стубу
II-1	Шифра саобраћајног знака
0+000	Стационажа постављања саобраћајног знака
D=_x_mm	Димензије саобраћајног знака
Kl	Класа фолије саобраћајног знака
Ls=_m	Дужина стуба носача саобраћајног знака
H1W5	ЈДО - врста и тип
H1W5	ЈДО са рефлектујућим телом
K.ЈДО	Коси завршетак једностране дистантне еластичне челичне ограде
K.JO	Коси завршетак једностране еластичне челичне ограде
	Дистанцер прелаза
	Ознаке на коловозу беле боје
	Постојеће ознаке на коловозу

Legend enclosed to the plan of road signs and road markings

Symbol	Description
	Reflective traffic sign on an independent post
	Two reflective traffic signs, on an independent post
II-1	Traffic sign code
0+000	Traffic sign posting chainage
D=_x_mm	Traffic sign dimensions
Kl	Traffic sign sheeting material class
Ls=_m	Length of traffic sign post
H1W5	Roadside barrier with spacers/distance pieces - kind and type
H1W5	Roadside barrier with reflective element
K.ЈДО	Oblique ending of single-side flexible steel guardrail with distance pieces
K.JO	Oblique ending of single-side flexible steel guardrail
	Barrier pass
	White carriageway marking
	Existing carriageway marking

Број/Number	Датум / Date	Опис / Description
03		
02		
01		

Ревизиони блок: / Revision block:

САОБРАЋАЈНИ ИНСТИТУТ ЦИП, д.о.о.
INSTITUTE OF TRANSPORTATION CIP ltd
Немањина 6; 11000 Београд; Србија
Тел: 011/3618-134; Факс: 011/3618-324; web site: www.sicip.co.rs

Организациона јединица:ETC /Organization unit:DEPARTMENT OF TET

Одговорни пројектант за друмску саобраћајну сигн.: Responsible designer for road traffic signalization:
лиценца број:/ license No.: 370 J967 11
Александар Радосављевић, дипл.инж.саоб.

Сарадници: / Associates:
Милош Јокић, дипл.инж.саоб.

Унутрашња контрола: / Internal control:
Петар Ђапић, дипл.инж.саоб.

Главни пројектант: / Chief designer:
др Љиљана Милић Марковић, дипл. грађ. инж.

Руководилац организационе јединице: Manager of organization unit:
Драгана Стефановић, дипл.инж.саоб.

Инвеститор пројекта: / Investor:
" ИНФРАСТРУКТУРА ЖЕЛЕЗНИЦЕ СРБИЈЕ " А.Д. / " INFRASTRUCTURE RAILWAYS OF SERBIA " JSC
Немањина 6/IV, Београд / Nemanjina Street 6/IV, Belgrade

Наручилац пројекта: / Employer: Joint Venture of
China Railway International Corporation Ltd. (CRIC)
No.10 Fuxing Road,Haidian District,Beijing
P.R China, 100844
China Communication Construction Company Ltd. (CCCC)
No.85 Deshengmenwai Street,Xicheng District,Beijing
P.R China, 100088

Објекат: /Structure:
ПРУГА БЕОГРАД - СУБОТИЦА - ДРЖАВНА ГРАНИЦА (КЕЛЕБИЈА)
ДЕОНИЦА ПРУГЕ НОВИ САД - СУБОТИЦА - ДРЖАВНА ГРАНИЦА (КЕЛЕБИЈА)
BELGRADE - SUBOTICA - STATE BORDER (KELEBIA) RAILWAY LINE
SECTION : NOVI SAD - SUBOTICA - STATE BORDER (KELEBIA)

Део пројекта: / Part of Design:
ПРОЈЕКАТ ДРУМСКЕ САОБРАЋАЈНЕ СИГНАЛИЗАЦИЈЕ И ОПРЕМЕ ОД РУМЕНКЕ ДО БАЧКЕ ТОПОЛЕ
DESIGN OF ROAD TRAFFIC SIGNALIZATION AND ROAD EQUIPMENT FROM RUMENKA TO BAČKA TOPOLA

Цртеж:/ Drawing:
ПЛАН САОБРАЋАЈНЕ СИГНАЛИЗАЦИЈЕ И ОПРЕМЕ надвожњак км 126+976 пруге
Plan of traffic signs, markings and equipment, crossover at km 126+976 of the railway line

Размера: Scale: 1:500

Фаза пројекта: Design phase:	датум:/date:	Цртеж бр./Drawing No.:
ПГД / BPD	05.2021.	2020-250-ETC-8/2.1.2-Ц33

Легенда уз план саобраћајне сигнализације и опреме

- Рефлектујући саобраћајни знак на сопственом стубу
- Два рефлектујућа саобраћајна знака на сопственом стубу

II-1	Шифра саобраћајног знака
0+000	Стационажа постављања саобраћајног знака
D=_x_mm	Димензије саобраћајног знака
Kl	Класа фолије саобраћајног знака
Ls=_m	Дужина стуба носача саобраћајног знака

- H1W5 — ЈДО - врста и тип
- H1W5 — ЈДО са рефлектујућим телом
- K.ЈДО — Коси завршетак једностране дистантне еластичне челичне ограде
- K.JO — Коси завршетак једностране еластичне челичне ограде
- Дистанцер прелаза
- Ознаке на коловозу беле боје
- Постојеће ознаке на коловозу

Legend enclosed to the plan of road signs and road markings

- Reflective traffic sign on an independent post
- Two reflective traffic signs, on an independent post

II-1	Traffic sign code
0+000	Traffic sign posting chainage
D=_x_mm	Traffic sign dimensions
Kl	Traffic sign sheeting material class
Ls=_m	Length of traffic sign post

- H1W5 — Roadside barrier with spacers/distance pieces - kind and type
- H1W5 — Roadside barrier with reflective element
- K.ЈДО — Oblique ending of single-side flexible steel guardrail with distance pieces
- K.JO — Oblique ending of single-side flexible steel guardrail
- Barrier pass
- White carriageway marking
- Existing carriageway marking

Број/Number	Датум / Date	Опис / Description
03		
02		
01		

Ревизиони блок: / Revision block:

САОБРАЋАЈНИ ИНСТИТУТ ЦИП, д.о.о.
INSTITUTE OF TRANSPORTATION CIP ltd
Немањина 6; 11000 Београд; Србија
Тел: 011/3618-134; Факс: 011/3618-324; web site: www.sicip.co.rs

Организациона јединица:ЕТС /Organization unit:DEPARTMENT OF TET

Одговорни пројектант за друмску саобраћајну сигн.: Responsible designer for road traffic signalization:
лиценца број:/ license No.: 370 J967 11
Александар Радосављевић, дипл.инж.саоб.

Сарадници: / Associates:
Милош Јокић, дипл.инж.саоб.

Унутрашња контрола: / Internal control:
Петар Ђапић, дипл.инж.саоб.

Главни пројектант: / Chief designer:
др Љиљана Милић Марковић, дипл. грађ. инж.

Руководилац организационе јединице: Manager of organization unit:
Драгана Стефановић, дипл.инж.саоб.

Инвеститор пројекта: / Investor:
" ИНФРАСТРУКТУРА ЖЕЛЕЗНИЦЕ СРБИЈЕ " А.Д.
/ " INFRASTRUCTURE RAILWAYS OF SERBIA " JSC
Немањина 6/IV, Београд / Nemanjina Street 6/IV, Belgrade

Наручилац пројекта: / Employer: Joint Venture of
China Railway International Corporation Ltd. (CRIC)
No.10 Fuxing Road,Haidian District,Beijing
P.R China, 100844
China Communication Construction Company Ltd. (CCCC)
No.85 Deshengmenwai Street,Xicheng District,Beijing
P.R China, 100088

Објекат: /Structure:
ПРУГА БЕОГРАД - СУБОТИЦА - ДРЖАВНА ГРАНИЦА (КЕЛЕБИЈА)
ДЕОНИЦА ПРУГЕ НОВИ САД - СУБОТИЦА - ДРЖАВНА ГРАНИЦА (КЕЛЕБИЈА)
BELGRADE - SUBOTICA - STATE BORDER (KELEBIA) RAILWAY LINE
SECTION : NOVI SAD - SUBOTICA - STATE BORDER (KELEBIA)

Део пројекта: / Part of Design:
ПРОЈЕКАТ ДРУМСКЕ САОБРАЋАЈНЕ СИГНАЛИЗАЦИЈЕ И ОПРЕМЕ ОД РУМЕНКЕ ДО БАЧКЕ ТОПОЛЕ
DESIGN OF ROAD TRAFFIC SIGNALIZATION AND ROAD EQUIPMENT FROM RUMENKA TO BAČKA TOPOLA

Цртеж:/ Drawing:
ПЛАН САОБРАЋАЈНЕ СИГНАЛИЗАЦИЈЕ И ОПРЕМЕ
приступни пут Ловћенац км 129+495 пруге
Plan of traffic signs, markings and equipment, access road Lovćenac at km 129+495 of the railway line

Размера: Scale: 1:500

Фаза пројекта: Design phase:	датум:/date:	Цртеж бр./Drawing No.:
ПГД / BPD	05.2021.	2020-250-ETC-8/2.1.2-Ц34

Легенда уз план саобраћајне сигнализације и опреме

- Рефлектујући саобраћајни знак на сопственом стубу
- Два рефлектујућа саобраћајна знака на сопственом стубу

II-1	Шифра саобраћајног знака
0+000	Стационажа постављања саобраћајног знака
D=_x_mm	Димензије саобраћајног знака
Kl	Класа фолије саобраћајног знака
Ls=_m	Дужина стуба носача саобраћајног знака

- H1W5 — ЈДО - врста и тип
- H1W5 — ЈДО са рефлектујућим телом
- K.ЈДО — Коси завршетак једностране дистантне еластичне челичне ограде
- K.ЈО — Коси завршетак једностране еластичне челичне ограде
- Дистанцер прелаза
- Ознаке на коловозу беле боје
- Постојеће ознаке на коловозу

Legend enclosed to the plan of road signs and road markings

- Reflective traffic sign on an independent post
- Two reflective traffic signs, on an independent post

II-1	Traffic sign code
0+000	Traffic sign posting chainage
D=_x_mm	Traffic sign dimensions
Kl	Traffic sign sheeting material class
Ls=_m	Length of traffic sign post

- H1W5 — Roadside barrier with spacers/distance pieces - kind and type
- H1W5 — Roadside barrier with reflective element
- K.ЈДО — Oblique ending of single-side flexible steel guardrail with distance pieces
- K.ЈО — Oblique ending of single-side flexible steel guardrail
- Barrier pass
- White carriageway marking
- Existing carriageway marking

Број/Number	Датум / Date	Опис / Description
03		
02		
01		

Ревизиони блок: / Revision block:

САОБРАЋАЈНИ ИНСТИТУТ ЦИП, д.о.о.
INSTITUTE OF TRANSPORTATION CIP ltd
Немањина 6; 11000 Београд; Србија
Тел: 011/3618-134; Факс: 011/3618-324; web site: www.sicip.co.rs

Организациона јединица:ETC /Organization unit:DEPARTMENT OF TET

Одговорни пројектант за друмску саобраћајну сигн.: Responsible designer for road traffic signalization:
лиценца број:/ license No.: 370 J967 11
Александар Радосављевић, дипл.инж.саоб.

Сарадници: / Associates:
Милош Јокић, дипл.инж.саоб.

Унутрашња контрола: / Internal control:
Петар Ђапић, дипл.инж.саоб.

Главни пројектант: / Chief designer:
др Љиљана Милић Марковић, дипл. грађ. инж.

Руководилац организационе јединице: Manager of organization unit:
Драгана Стефановић, дипл.инж.саоб.

Инвеститор пројекта: / Investor:
" ИНФРАСТРУКТУРА ЖЕЛЕЗНИЦЕ СРБИЈЕ " А.Д.
/ " INFRASTRUCTURE RAILWAYS OF SERBIA " JSC
Немањина 6/IV, Београд / Nemanjina Street 6/IV, Belgrade

Наручилац пројекта: / Employer: Joint Venture of
China Railway International Corporation Ltd. (CRIC)
No.10 Fuxing Road,Haidian District,Beijing
P.R China, 100844
China Communication Construction Company Ltd. (CCCC)
No.85 Deshengmenwai Street,Xicheng District,Beijing
P.R China, 100088

Објекат: /Structure:
ПРУГА БЕОГРАД - СУБОТИЦА - ДРЖАВНА ГРАНИЦА (КЕЛЕБИЈА)
ДЕОНИЦА ПРУГЕ НОВИ САД - СУБОТИЦА - ДРЖАВНА ГРАНИЦА (КЕЛЕБИЈА)
BELGRADE - SUBOTICA - STATE BORDER (KELEBIA) RAILWAY LINE
SECTION : NOVI SAD - SUBOTICA - STATE BORDER (KELEBIA)

Део пројекта: / Part of Design:
ПРОЈЕКАТ ДРУМСКЕ САОБРАЋАЈНЕ СИГНАЛИЗАЦИЈЕ И ОПРЕМЕ ОД РУМЕНКЕ ДО БАЧКЕ ТОПОЛЕ
DESIGN OF ROAD TRAFFIC SIGNALIZATION AND ROAD EQUIPMENT FROM RUMENKA TO BAČKA TOPOLA

Цртеж: / Drawing:
ПЛАН САОБРАЋАЈНЕ СИГНАЛИЗАЦИЈЕ И ОПРЕМЕ
приступни пут Ловћенац км 129+495 пруге
Plan of traffic signs, markings and equipment, access road Lovćenac at km 129+495 of the railway line

Размера: Scale: 1:500

Фаза пројекта: Design phase:	датум:/date:	Цртеж бр./Drawing No.:
ПГД / BPD	05.2021.	2020-250-ETC-8/2.1.2-Ц35

Легенда уз план саобраћајне сигнализације и опреме

- Рефлектујући саобраћајни знак на сопственом стубу
- Два рефлектујућа саобраћајна знака на сопственом стубу

II-1	Шифра саобраћајног знака
0+000	Стационажа постављања саобраћајног знака
D=_x_mm	Димензије саобраћајног знака
Kl	Класа фолије саобраћајног знака
Ls=_m	Дужина стуба носача саобраћајног знака

- H1W5 — ЈДО - врста и тип
- H1W5 — ЈДО са рефлектујућим телом
- К.ЈДО — Коси завршетак једностране дистантне еластичне челичне ограде
- К.ЈО — Коси завршетак једностране еластичне челичне ограде
- Дистанцер прелаза
- Ознаке на коловозу беле боје
- Постојеће ознаке на коловозу

Legend enclosed to the plan of road signs and road markings

- Reflective traffic sign on an independent post
- Two reflective traffic signs, on an independent post

II-1	Traffic sign code
0+000	Traffic sign posting chainage
D=_x_mm	Traffic sign dimensions
Kl	Traffic sign sheeting material class
Ls=_m	Length of traffic sign post

- H1W5 — Roadside barrier with spacers/distance pieces - kind and type
- H1W5 — Roadside barrier with reflective element
- К.ЈДО — Oblique ending of single-side flexible steel guardrail with distance pieces
- К.ЈО — Oblique ending of single-side flexible steel guardrail
- Barrier pass
- White carriageway marking
- Existing carriageway marking

03		
02		
01		
Број/Number	Датум / Date	Опис / Description

Ревизиони блок: / Revision block:

САОБРАЋАЈНИ ИНСТИТУТ ЦИП, д.о.о.
INSTITUTE OF TRANSPORTATION CIP ltd
Немањина 6; 11000 Београд; Србија
Тел: 011/3618-134; Факс: 011/3618-324; web site: www.sicip.co.rs

Организациона јединица:ЕТС /Organization unit:DEPARTMENT OF TET

Одговорни пројектант за друмску саобраћајну сигн.: / Responsible designer for road traffic signalization:
лиценца број:/ license No.: 370 J967 11
Александар Радосављевић, дипл.инж.саоб.

Сарадници: / Associates:
Милош Јокић, дипл.инж.саоб.

Унутрашња контрола: / Internal control:
Петар Ђапић, дипл.инж.саоб.

Главни пројектант: / Chief designer:
др Љиљана Милић Марковић, дипл. грађ. инж.

Руководилац организационе јединице: / Manager of organization unit:
Драгана Стефановић, дипл.инж.саоб.

Инвеститор пројекта: / Investor:
" ИНФРАСТРУКТУРА ЖЕЛЕЗНИЦЕ СРБИЈЕ " А.Д.
/ " INFRASTRUCTURE RAILWAYS OF SERBIA " JSC
Немањина 6/IV, Београд / Nemanjina Street 6/IV, Belgrade

Наручилац пројекта: / Employer: Joint Venture of
China Railway International Corporation Ltd. (CRIC)
No.10 Fuxing Road,Haidian District,Beijing
P.R China, 100844
China Communication Construction Company Ltd. (CCCC)
No.85 Deshengmenwai Street,Xicheng District,Beijing
P.R China, 100088

Објекат: /Structure:
ПРУГА БЕОГРАД - СУБОТИЦА - ДРЖАВНА ГРАНИЦА (КЕЛЕБИЈА)
ДЕОНИЦА ПРУГЕ НОВИ САД - СУБОТИЦА - ДРЖАВНА ГРАНИЦА (КЕЛЕБИЈА)
BELGRADE - SUBOTICA - STATE BORDER (KELEBIA) RAILWAY LINE
SECTION : NOVI SAD - SUBOTICA - STATE BORDER (KELEBIA)

Део пројекта: / Part of Design:
ПРОЈЕКАТ ДРУМСКЕ САОБРАЋАЈНЕ СИГНАЛИЗАЦИЈЕ И ОПРЕМЕ ОД РУМЕНКЕ ДО БАЧКЕ ТОПОЛЕ
DESIGN OF ROAD TRAFFIC SIGNALIZATION AND ROAD EQUIPMENT FROM RUMENKA TO BAČKA TOPOLA

Цртеж: / Drawing:
ПЛАН САОБРАЋАЈНЕ СИГНАЛИЗАЦИЈЕ И ОПРЕМЕ
приступни пут Ловћенац км 129+495 пруге
Plan of traffic signs, markings and equipment, access road Lovćenac at km 129+495 of the railway line

Размера: / Scale: 1:500

Фаза пројекта: Design phase:	датум:/date:	Цртеж бр./Drawing No.:
ПГД / BPD	05.2021.	2020-250-ETC-8/2.1.2-Ц36

Број/Number	Датум / Date	Опис / Description
03		
02		
01		

Ревизиони блок: / Revision block:

САОБРАЋАЈНИ ИНСТИТУТ ЦИП, д.о.о.
INSTITUTE OF TRANSPORTATION CIP ltd
Немањина 6; 11000 Београд; Србија
Тел: 011/3618-134; Факс: 011/3618-324; web site: www.sicip.co.rs

Организациона јединица:ETC /Organization unit:DEPARTMENT OF TET

Одговорни пројектант за друмску саобраћајну сигн.: Responsible designer for road traffic signalization: лиценца број:/ license No.: 370 J967 11
Александар Радосављевић, дипл.инж.саоб.

Сарадници: / Associates:
Милош Јокић, дипл.инж.саоб.

Унутрашња контрола: / Internal control:
Петар Ђапић, дипл.инж.саоб.

Главни пројектант: / Chief designer:
др Љиљана Милић Марковић, дипл. грађ. инж.

Руководилац организационе јединице: Manager of organization unit:
Драгана Стефановић, дипл.инж.саоб.

Инвеститор пројекта: / Investor:
" ИНФРАСТРУКТУРА ЖЕЛЕЗНИЦЕ СРБИЈЕ " А.Д.
/ " INFRASTRUCTURE RAILWAYS OF SERBIA " JSC
Немањина 6/IV, Београд / Nemanjina Street 6/IV, Belgrade

Наручилац пројекта: / Employer: Joint Venture of
China Railway International Corporation Ltd. (CRIC) No.10 Fuxing Road,Haidian District,Beijing P.R China, 100844
China Communication Construction Company Ltd. (CCCC) No.85 Deshengmenwai Street,Xicheng District,Beijing P.R China, 100088

Објекат: /Structure:
ПРУГА БЕОГРАД - СУБОТИЦА - ДРЖАВНА ГРАНИЦА (КЕЛЕБИЈА)
ДЕОНИЦА ПРУГЕ НОВИ САД - СУБОТИЦА - ДРЖАВНА ГРАНИЦА (КЕЛЕБИЈА)
BELGRADE - SUBOTICA - STATE BORDER (KELEBIA) RAILWAY LINE
SECTION : NOVI SAD - SUBOTICA - STATE BORDER (KELEBIA)

Део пројекта: / Part of Design:
ПРОЈЕКАТ ДРУМСКЕ САОБРАЋАЈНЕ СИГНАЛИЗАЦИЈЕ И ОПРЕМЕ ОД РУМЕНКЕ ДО БАЧКЕ ТОПОЛЕ
DESIGN OF ROAD TRAFFIC SIGNALIZATION AND ROAD EQUIPMENT FROM RUMENKA TO BAČKA TOPOLA

Цртеж:/ Drawing:
ПЛАН САОБРАЋАЈНЕ СИГНАЛИЗАЦИЈЕ И ОПРЕМЕ приступни пут Ловћенац км 129+495 пруге
Plan of traffic signs, markings and equipment, access road Lovćenac at km 129+495 of the railway line

Размера: Scale: 1:500

Фаза пројекта: Design phase:	датум:/date:	Цртеж бр./Drawing No.:
ПГД / BPD	05.2021.	2020-250-ETC-8/2.1.2-Ц37

03		
02		
01		
Број/Number	Датум / Date	Опис / Description

Ревизиони блок: / Revision block:

САОБРАЋАЈНИ ИНСТИТУТ ЦИП, д.о.о.
INSTITUTE OF TRANSPORTATION CIP ltd
Немањина 6; 11000 Београд; Србија
Тел: 011/3618-134; Факс: 011/3618-324; web site: www.sicip.co.rs

Организациона јединица:ЕТС /Organization unit:DEPARTMENT OF TET

Одговорни пројектант за друмску саобраћајну сигн.: Responsible designer for road traffic signalization:
лиценца број:/ license No.: 370 J967 11
Александар Радосављевић, дипл.инж.саоб.

Сарадници: / Associates:
Милош Јокић, дипл.инж.саоб.

Унутрашња контрола: / Internal control:
Петар Ђапић, дипл.инж.саоб.

Главни пројектант: / Chief designer:
др Љиљана Милић Марковић, дипл. грађ. инж.

Руководилац организационе јединице: Manager of organization unit:
Драгана Стефановић, дипл.инж.саоб.

Инвеститор пројекта: / Investor:
" ИНФРАСТРУКТУРА ЖЕЛЕЗНИЦЕ СРБИЈЕ " А.Д. / " INFRASTRUCTURE RAILWAYS OF SERBIA " JSC
Немањина 6/IV, Београд / Nemanjina Street 6/IV, Belgrade

Наручилац пројекта: / Employer: Joint Venture of
China Railway International Corporation Ltd. (CRIC), No.10 Fuxing Road,Haidian District,Beijing P.R China, 100844
China Communication Construction Company Ltd. (CCCC), No.85 Deshengmenwai Street,Xicheng District,Beijing P.R China, 100088

Објекат: /Structure:
ПРУГА БЕОГРАД - СУБОТИЦА - ДРЖАВНА ГРАНИЦА (КЕЛЕБИЈА)
ДЕОНИЦА ПРУГЕ НОВИ САД - СУБОТИЦА - ДРЖАВНА ГРАНИЦА (КЕЛЕБИЈА)
BELGRADE - SUBOTICA - STATE BORDER (KELEBIA) RAILWAY LINE
SECTION : NOVI SAD - SUBOTICA - STATE BORDER (KELEBIA)

Део пројекта: / Part of Design:
ПРОЈЕКАТ ДРУМСКЕ САОБРАЋАЈНЕ СИГНАЛИЗАЦИЈЕ И ОПРЕМЕ ОД РУМЕНКЕ ДО БАЧКЕ ТОПОЛЕ
DESIGN OF ROAD TRAFFIC SIGNALIZATION AND ROAD EQUIPMENT FROM RUMENKA TO BAČKA TOPOLA

Цртеж:/ Drawing:
ПЛАН САОБРАЋАЈНЕ СИГНАЛИЗАЦИЈЕ И ОПРЕМЕ приступни пут Ловћенац км 129+495 пруге
Plan of traffic signs, markings and equipment, access road Lovćenac at km 129+495 of the railway line

Размера: Scale: 1:500

Фаза пројекта: Design phase:	датум:/date:	Цртеж бр./Drawing No.:
ПГД / BPD	05.2021.	2020-250-ETC-8/2.1.2-Ц38

Легенда уз план саобраћајне сигнализације и опреме

Симбол	Опис
	Рефлектујући саобраћајни знак на сопственом стубу
	Два рефлектујућа саобраћајна знака на сопственом стубу
II-1	Шифра саобраћајног знака
0+000	Стационажа постављања саобраћајног знака
D=_x_mm	Димензије саобраћајног знака
Kl	Класа фолије саобраћајног знака
Ls=_m	Дужина стуба носача саобраћајног знака
H1W5	ЈДО - врста и тип
H1W5	ЈДО са рефлектујућим телом
К.ЈДО	Коси завршетак једностране дистантне еластичне челичне ограде
К.ЈО	Коси завршетак једностране еластичне челичне ограде
	Дистанцер прелаза
	Ознаке на коловозу беле боје
	Постојеће ознаке на коловозу

Legend enclosed to the plan of road signs and road markings

Symbol	Description
	Reflective traffic sign on an independent post
	Two reflective traffic signs, on an independent post
II-1	Traffic sign code
0+000	Traffic sign posting chainage
D=_x_mm	Traffic sign dimensions
Kl	Traffic sign sheeting material class
Ls=_m	Length of traffic sign post
H1W5	Roadside barrier with spacers/distance pieces - kind and type
H1W5	Roadside barrier with reflective element
К.ЈДО	Oblique ending of single-side flexible steel guardrail with distance pieces
К.ЈО	Oblique ending of single-side flexible steel guardrail
	Barrier pass
	White carriageway marking
	Existing carriageway marking

Број/Number	Датум / Date	Опис / Description
03		
02		
01		

Ревизиони блок: / Revision block:

САОБРАЋАЈНИ ИНСТИТУТ ЦИП, д.о.о.
INSTITUTE OF TRANSPORTATION CIP ltd
Немањина 6; 11000 Београд; Србија
Тел: 011/3618-134; Факс: 011/3618-324; web site: www.sicip.co.rs

Организациона јединица:ЕТС /Organization unit:DEPARTMENT OF TET

Одговорни пројектант за друмску саобраћајну сигн.: Responsible designer for road traffic signalization:
лиценца број:/ license No.: 370 J967 11
Александар Радосављевић, дипл.инж.саоб.

Сарадници: / Associates:
Милош Јокић, дипл.инж.саоб.

Унутрашња контрола: / Internal control:
Петар Ђапић, дипл.инж.саоб.

Главни пројектант: / Chief designer:
др Љиљана Милић Марковић, дипл. грађ. инж.

Руководилац организационе јединице: Manager of organization unit:
Драгана Стефановић, дипл.инж.саоб.

Инвеститор пројекта: / Investor:
" ИНФРАСТРУКТУРА ЖЕЛЕЗНИЦЕ СРБИЈЕ " А.Д.
/ " INFRASTRUCTURE RAILWAYS OF SERBIA " JSC
Немањина 6/IV, Београд / Nemanjina Street 6/IV, Belgrade

Наручилац пројекта: / Employer: Joint Venture of
China Railway International Corporation Ltd. (CRIC) No.10 Fuxing Road,Haidian District,Beijing P.R China, 100844
China Communication Construction Company Ltd. (CCCC) No.85 Deshengmenwai Street,Xicheng District,Beijing P.R China, 100088

Објекат: /Structure:
ПРУГА БЕОГРАД - СУБОТИЦА - ДРЖАВНА ГРАНИЦА (КЕЛЕБИЈА)
ДЕОНИЦА ПРУГЕ НОВИ САД - СУБОТИЦА - ДРЖАВНА ГРАНИЦА (КЕЛЕБИЈА)
BELGRADE - SUBOTICA - STATE BORDER (KELEBIA) RAILWAY LINE
SECTION : NOVI SAD - SUBOTICA - STATE BORDER (KELEBIA)

Део пројекта: / Part of Design:
ПРОЈЕКАТ ДРУМСКЕ САОБРАЋАЈНЕ СИГНАЛИЗАЦИЈЕ И ОПРЕМЕ ОД РУМЕНКЕ ДО БАЧКЕ ТОПОЛЕ
DESIGN OF ROAD TRAFFIC SIGNALIZATION AND ROAD EQUIPMENT FROM RUMENKA TO BAČKA TOPOLA

Цртеж: / Drawing:
ПЛАН САОБРАЋАЈНЕ СИГНАЛИЗАЦИЈЕ И ОПРЕМЕ приступни пут Ловћенац км 129+495 пруге
Plan of traffic signs, markings and equipment, access road Lovćenac at km 129+495 of the railway line

Размера: Scale: 1:500

Фаза пројекта: Design phase:	датум:/date:	Цртеж бр./Drawing No.:
ПГД / BPD	05.2021.	2020-250-ETC-8/2.1.2-Ц39

Легенда уз план саобраћајне сигнализације и опреме

- Рефлектујући саобраћајни знак на сопственом стубу
- Два рефлектујућа саобраћајна знака на сопственом стубу
- II-1 — Шифра саобраћајног знака
- 0+000 — Стационажа постављања саобраћајног знака
- D=_x_mm — Димензије саобраћајног знака
- Kl — Класа фолије саобраћајног знака
- Ls=_m — Дужина стуба носача саобраћајног знака
- H1W5 — ЈДО - врста и тип
- H1W5 — ЈДО са рефлектујућим телом
- K.ЈДО — Коси завршетак једностране дистантне еластичне челичне ограде
- K.JO — Коси завршетак једностране еластичне челичне ограде
- Дистанцер прелаза
- Ознаке на коловозу беле боје
- Постојеће ознаке на коловозу

Legend enclosed to the plan of road signs and road markings

- Reflective traffic sign on an independent post
- Two reflective traffic signs, on an independent post
- II-1 — Traffic sign code
- 0+000 — Traffic sign posting chainage
- D=_x_mm — Traffic sign dimensions
- Kl — Traffic sign sheeting material class
- Ls=_m — Length of traffic sign post
- H1W5 — Roadside barrier with spacers/distance pieces - kind and type
- H1W5 — Roadside barrier with reflective element
- K.ЈДО — Oblique ending of single-side flexible steel guardrail with distance pieces
- K.JO — Oblique ending of single-side flexible steel guardrail
- Barrier pass
- White carriageway marking
- Existing carriageway marking

Број/Number	Датум / Date	Опис / Description
03		
02		
01		

Ревизиони блок: / Revision block:

САОБРАЋАЈНИ ИНСТИТУТ ЦИП, д.о.о.
INSTITUTE OF TRANSPORTATION CIP ltd
Немањина 6; 11000 Београд; Србија
Тел: 011/3618-134; Факс: 011/3618-324; web site: www.sicip.co.rs

Организациона јединица:ЕТС /Organization unit:DEPARTMENT OF TET

Одговорни пројектант за друмску саобраћајну сигн.: Responsible designer for road traffic signalization: лиценца број:/ license No.: 370 J967 11
Александар Радосављевић, дипл.инж.саоб.

Сарадници: / Associates:
Милош Јокић, дипл.инж.саоб.

Унутрашња контрола: / Internal control:
Петар Ђапић, дипл.инж.саоб.

Главни пројектант: / Chief designer:
др Љиљана Милић Марковић, дипл. грађ. инж.

Руководилац организационе јединице: Manager of organization unit:
Драгана Стефановић, дипл.инж.саоб.

Инвеститор пројекта: / Investor:
" ИНФРАСТРУКТУРА ЖЕЛЕЗНИЦЕ СРБИЈЕ " А.Д.
/ " INFRASTRUCTURE RAILWAYS OF SERBIA " JSC
Немањина 6/IV, Београд / Nemanjina Street 6/IV, Belgrade

Наручилац пројекта: / Employer: Joint Venture of
China Railway International Corporation Ltd. (CRIC)
No.10 Fuxing Road,Haidian District,Beijing
P.R China, 100844
China Communication Construction Company Ltd. (CCCC)
No.85 Deshengmenwai Street,Xicheng District,Beijing
P.R China, 100088

Објекат: /Structure:
ПРУГА БЕОГРАД - СУБОТИЦА - ДРЖАВНА ГРАНИЦА (КЕЛЕБИЈА)
ДЕОНИЦА ПРУГЕ НОВИ САД - СУБОТИЦА - ДРЖАВНА ГРАНИЦА (КЕЛЕБИЈА)
BELGRADE - SUBOTICA - STATE BORDER (KELEBIA) RAILWAY LINE
SECTION : NOVI SAD - SUBOTICA - STATE BORDER (KELEBIA)

Део пројекта: / Part of Design:
ПРОЈЕКАТ ДРУМСКЕ САОБРАЋАЈНЕ СИГНАЛИЗАЦИЈЕ И ОПРЕМЕ ОД РУМЕНКЕ ДО БАЧКЕ ТОПОЛЕ
DESIGN OF ROAD TRAFFIC SIGNALIZATION AND ROAD EQUIPMENT FROM RUMENKA TO BAČKA TOPOLA

Цртеж: / Drawing:
ПЛАН САОБРАЋАЈНЕ СИГНАЛИЗАЦИЈЕ И ОПРЕМЕ
приступни пут Ловћенац км 129+495 пруге
Plan of traffic signs, markings and equipment, access road Lovćenac at km 129+495 of the railway line

Размера: Scale: 1:500

Фаза пројекта: Design phase:	датум:/date:	Цртеж бр./Drawing No.:
ПГД / BPD	05.2021.	2020-250-ETC-8/2.1.2-Ц40

Број/Number	Датум / Date	Опис / Description
03		
02		
01		

Ревизиони блок: / Revision block:

САОБРАЋАЈНИ ИНСТИТУТ ЦИП, д.о.о.
INSTITUTE OF TRANSPORTATION CIP ltd
Немањина 6; 11000 Београд; Србија
Тел: 011/3618-134; Факс: 011/3618-324; web site: www.sicip.co.rs

Организациона јединица:ETC /Organization unit:DEPARTMENT OF TET

Одговорни пројектант за друмску саобраћајну сигн.: Responsible designer for road traffic signalization:
лиценца број:/ license No.: 370 J967 11
Александар Радосављевић, дипл.инж.саоб.

Сарадници: / Associates:
Милош Јокић, дипл.инж.саоб.

Унутрашња контрола: / Internal control:
Петар Ђапић, дипл.инж.саоб.

Главни пројектант: / Chief designer:
др Љиљана Милић Марковић, дипл. грађ. инж.

Руководилац организационе јединице: Manager of organization unit:
Драгана Стефановић, дипл.инж.саоб.

Инвеститор пројекта: / Investor:
" ИНФРАСТРУКТУРА ЖЕЛЕЗНИЦЕ СРБИЈЕ " А.Д. / " INFRASTRUCTURE RAILWAYS OF SERBIA " JSC
Немањина 6/IV, Београд / Nemanjina Street 6/IV, Belgrade

Наручилац пројекта: / Employer: Joint Venture of
China Railway International Corporation Ltd. (CRIC)
No.10 Fuxing Road,Haidian District,Beijing
P.R China, 100844
China Communication Construction Company Ltd. (CCCC)
No.85 Deshengmenwai Street,Xicheng District,Beijing
P.R China, 100088

Објекат: /Structure:
ПРУГА БЕОГРАД - СУБОТИЦА - ДРЖАВНА ГРАНИЦА (КЕЛЕБИЈА)
ДЕОНИЦА ПРУГЕ НОВИ САД - СУБОТИЦА - ДРЖАВНА ГРАНИЦА (КЕЛЕБИЈА)
BELGRADE - SUBOTICA - STATE BORDER (KELEBIA) RAILWAY LINE
SECTION : NOVI SAD - SUBOTICA - STATE BORDER (KELEBIA)

Део пројекта: / Part of Design:
ПРОЈЕКАТ ДРУМСКЕ САОБРАЋАЈНЕ СИГНАЛИЗАЦИЈЕ И ОПРЕМЕ ОД РУМЕНКЕ ДО БАЧКЕ ТОПОЛЕ
DESIGN OF ROAD TRAFFIC SIGNALIZATION AND ROAD EQUIPMENT FROM RUMENKA TO BAČKA TOPOLA

Цртеж: / Drawing:
ПЛАН САОБРАЋАЈНЕ СИГНАЛИЗАЦИЈЕ И ОПРЕМЕ надвожњак км 131+245 пруге
Plan of traffic signs, markings and equipment, crossover at km 131+245 of the railway line

Размера: Scale: 1:500

Фаза пројекта: Design phase:	датум:/date:	Цртеж бр./Drawing No.:
ПГД / BPD	05.2021.	2020-250-ETC-8/2.1.2-Ц41

Број/Number	Датум / Date	Опис / Description
03		
02		
01		

Ревизиони блок: / Revision block:

САОБРАЋАЈНИ ИНСТИТУТ ЦИП, д.о.о.
INSTITUTE OF TRANSPORTATION CIP ltd
Немањина 6; 11000 Београд; Србија
Тел: 011/3618-134; Факс: 011/3618-324; web site: www.sicip.co.rs

Организациона јединица:ETC /Organization unit:DEPARTMENT OF TET

Одговорни пројектант за друмску саобраћајну сигн.: Responsible designer for road traffic signalization:
лиценца број:/ license No.: 370 J967 11
Александар Радосављевић, дипл.инж.саоб.

Сарадници: / Associates:
Милош Јокић, дипл.инж.саоб.

Унутрашња контрола: / Internal control:
Петар Ђапић, дипл.инж.саоб.

Главни пројектант: / Chief designer:
др Љиљана Милић Марковић, дипл. грађ. инж.

Руководилац организационе јединице: Manager of organization unit:
Драгана Стефановић, дипл.инж.саоб.

Инвеститор пројекта: / Investor:
" ИНФРАСТРУКТУРА ЖЕЛЕЗНИЦЕ СРБИЈЕ " А.Д.
/ " INFRASTRUCTURE RAILWAYS OF SERBIA " JSC
Немањина 6/IV, Београд / Nemanjina Street 6/IV, Belgrade

Наручилац пројекта: / Employer: Joint Venture of
China Railway International Corporation Ltd. (CRIC)
No.10 Fuxing Road,Haidian District,Beijing
P.R China, 100844
China Communication Construction Company Ltd. (CCCC)
No.85 Deshengmenwai Street,Xicheng District,Beijing
P.R China, 100088

Објекат: /Structure:
ПРУГА БЕОГРАД - СУБОТИЦА - ДРЖАВНА ГРАНИЦА (КЕЛЕБИЈА)
ДЕОНИЦА ПРУГЕ НОВИ САД - СУБОТИЦА - ДРЖАВНА ГРАНИЦА (КЕЛЕБИЈА)
BELGRADE - SUBOTICA - STATE BORDER (KELEBIA) RAILWAY LINE
SECTION : NOVI SAD - SUBOTICA - STATE BORDER (KELEBIA)

Део пројекта: / Part of Design:
ПРОЈЕКАТ ДРУМСКЕ САОБРАЋАЈНЕ СИГНАЛИЗАЦИЈЕ И ОПРЕМЕ ОД РУМЕНКЕ ДО БАЧКЕ ТОПОЛЕ
DESIGN OF ROAD TRAFFIC SIGNALIZATION AND ROAD EQUIPMENT FROM RUMENKA TO BAČKA TOPOLA

Цртеж: / Drawing:
ПЛАН САОБРАЋАЈНЕ СИГНАЛИЗАЦИЈЕ И ОПРЕМЕ подвожњак км 132+007 пруге
Plan of traffic signs, markings and equipment, underpass at km 132+007 of the railway line

Размера: Scale: 1:500

Фаза пројекта: Design phase:	датум:/date:	Цртеж бр./Drawing No.:
ПГД / BPD	05.2021.	2020-250-ETC-8/2.1.2-Ц42

03		
02		
01		
Број/Number	Датум / Date	Опис / Description

Ревизиони блок: / Revision block:

САОБРАЋАЈНИ ИНСТИТУТ ЦИП, д.о.о.
INSTITUTE OF TRANSPORTATION CIP ltd
Немањина 6; 11000 Београд; Србија
Тел: 011/3618-134; Факс: 011/3618-324; web site: www.sicip.co.rs

Организациона јединица:ЕТС /Organization unit:DEPARTMENT OF TET

Одговорни пројектант за друмску саобраћајну сигн.: Responsible designer for road traffic signalization:
лиценца број:/ license No.: 370 J967 11
Александар Радосављевић, дипл.инж.саоб.

Сарадници: / Associates:
Милош Јокић, дипл.инж.саоб.

Унутрашња контрола: / Internal control:
Петар Ђапић, дипл.инж.саоб.

Главни пројектант: / Chief designer:
др Љиљана Милић Марковић, дипл. грађ. инж.

Руководилац организационе јединице: Manager of organization unit:
Драгана Стефановић, дипл.инж.саоб.

Инвеститор пројекта: / Investor:
" ИНФРАСТРУКТУРА ЖЕЛЕЗНИЦЕ СРБИЈЕ " А.Д.
/ " INFRASTRUCTURE RAILWAYS OF SERBIA " JSC
Немањина 6/IV, Београд / Nemanjina Street 6/IV, Belgrade

Наручилац пројекта: / Employer: Joint Venture of
China Railway International Corporation Ltd. (CRIC)
No.10 Fuxing Road,Haidian District,Beijing
P.R China, 100844
China Communication Construction Company Ltd. (CCCC)
No.85 Deshengmenwai Street,Xicheng District,Beijing
P.R China, 100088

Објекат: /Structure:
ПРУГА БЕОГРАД - СУБОТИЦА - ДРЖАВНА ГРАНИЦА (КЕЛЕБИЈА)
ДЕОНИЦА ПРУГЕ НОВИ САД - СУБОТИЦА - ДРЖАВНА ГРАНИЦА (КЕЛЕБИЈА)
BELGRADE - SUBOTICA - STATE BORDER (KELEBIA) RAILWAY LINE
SECTION : NOVI SAD - SUBOTICA - STATE BORDER (KELEBIA)

Део пројекта: / Part of Design:
ПРОЈЕКАТ ДРУМСКЕ САОБРАЋАЈНЕ СИГНАЛИЗАЦИЈЕ И ОПРЕМЕ ОД РУМЕНКЕ ДО БАЧКЕ ТОПОЛЕ
DESIGN OF ROAD TRAFFIC SIGNALIZATION AND ROAD EQUIPMENT FROM RUMENKA TO BAČKA TOPOLA

Цртеж: / Drawing:
ПЛАН САОБРАЋАЈНЕ СИГНАЛИЗАЦИЈЕ И ОПРЕМЕ
надвожњак км 135+113 пруге
Plan of traffic signs, markings and equipment, crossover at km 135+113 of the railway line

Размера: Scale: 1:500

Фаза пројекта: Design phase:	датум:/date:	Цртеж бр./Drawing No.:
ПГД / BPD	**05.2021.**	2020-250-ЕТС-8/2.1.2-Ц43

Број/Number	Датум / Date	Опис / Description
03		
02		
01		

Ревизиони блок: / Revision block:

САОБРАЋАЈНИ ИНСТИТУТ ЦИП, д.о.о.
INSTITUTE OF TRANSPORTATION CIP ltd

Немањина 6; 11000 Београд; Србија
Тел: 011/3618-134; Факс: 011/3618-324; web site: www.sicip.co.rs

Организациона јединица:ETC /Organization unit:DEPARTMENT OF TET

Одговорни пројектант за друмску саобраћајну сигн.: Responsible designer for road traffic signalization:
лиценца број:/ license No.: 370 J967 11
Александар Радосављевић, дипл.инж.саоб.

Сарадници: / Associates:
Милош Јокић, дипл.инж.саоб.

Унутрашња контрола: / Internal control:
Петар Ђапић, дипл.инж.саоб.

Главни пројектант: / Chief designer:
др Љиљана Милић Марковић, дипл. грађ. инж.

Руководилац организационе јединице: Manager of organization unit:
Драгана Стефановић, дипл.инж.саоб.

Инвеститор пројекта: / Investor:
" ИНФРАСТРУКТУРА ЖЕЛЕЗНИЦЕ СРБИЈЕ " А.Д.
/ " INFRASTRUCTURE RAILWAYS OF SERBIA " JSC
Немањина 6/IV, Београд / Nemanjina Street 6/IV, Belgrade

Наручилац пројекта: / Employer: Joint Venture of
中国铁路国际有限公司 CHINA RAILWAY International Co., Ltd.
China Railway International Corporation Ltd. (CRIC)
No.10 Fuxing Road,Haidian District,Beijing
P.R China, 100844
CHINA COMMUNICATIONS CONSTRUCTION COMPANY LIMITED
China Communication Construction Company Ltd. (CCCC)
No.85 Deshengmenwai Street,Xicheng District,Beijing
P.R China, 100088

Објекат: /Structure:
ПРУГА БЕОГРАД - СУБОТИЦА - ДРЖАВНА ГРАНИЦА (КЕЛЕБИЈА)
ДЕОНИЦА ПРУГЕ НОВИ САД - СУБОТИЦА - ДРЖАВНА ГРАНИЦА (КЕЛЕБИЈА)
BELGRADE - SUBOTICA - STATE BORDER (KELEBIA) RAILWAY LINE
SECTION : NOVI SAD - SUBOTICA - STATE BORDER (KELEBIA)

Део пројекта: / Part of Design:
ПРОЈЕКАТ ДРУМСКЕ САОБРАЋАЈНЕ СИГНАЛИЗАЦИЈЕ И ОПРЕМЕ ОД РУМЕНКЕ ДО БАЧКЕ ТОПОЛЕ
DESIGN OF ROAD TRAFFIC SIGNALIZATION AND ROAD EQUIPMENT FROM RUMENKA TO BAČKA TOPOLA

Цртеж:/ Drawing:
ПЛАН САОБРАЋАЈНЕ СИГНАЛИЗАЦИЈЕ И ОПРЕМЕ надвожњак км 135+113 пруге
Plan of traffic signs, markings and equipment, crossover at km 135+113 of the railway line

Размера: Scale: 1:500

Фаза пројекта: Design phase:	датум:/date:	Цртеж бр./Drawing No.:
ПГД / BPD	05.2021.	2020-250-ETC-8/2.1.2-Ц44

Легенда уз план саобраћајне сигнализације и опреме

Legend enclosed to the plan of road signs and road markings

Симбол	Легенда	Legend
	Рефлектујући саобраћајни знак на сопственом стубу	Reflective traffic sign on an independent post
	Два рефлектујућа саобраћајна знака на сопственом стубу	Two reflective traffic signs, on an independent post
II-1	Шифра саобраћајног знака	Traffic sign code
0+000	Стационажа постављања саобраћајног знака	Traffic sign posting chainage
D=_x_mm	Димензије саобраћајног знака	Traffic sign dimensions
Kl	Класа фолије саобраћајног знака	Traffic sign sheeting material class
Ls=_m	Дужина стуба носача саобраћајног знака	Length of traffic sign post
H1W5	ЈДО - врста и тип	Roadside barrier with spacers/distance pieces - kind and type
H1W5	ЈДО са рефлектујућим телом	Roadside barrier with reflective element
K.ЈДО	Коси завршетак једностране дистантне еластичне челичне ограде	Oblique ending of single-side flexible steel guardrail with distance pieces
K.JO	Коси завршетак једностране еластичне челичне ограде	Oblique ending of single-side flexible steel guardrail
	Дистанцер прелаза	Barrier pass
	Ознаке на коловозу беле боје	White carriageway marking
	Постојеће ознаке на коловозу	Existing carriageway marking

Број/Number	Датум / Date	Опис / Description
03		
02		
01		

Ревизиони блок: / Revision block:

САОБРАЋАЈНИ ИНСТИТУТ ЦИП, д.о.о.
INSTITUTE OF TRANSPORTATION CIP ltd
Немањина 6; 11000 Београд; Србија
Тел: 011/3618-134; Факс: 011/3618-324; web site: www.sicip.co.rs

Организациона јединица:ETC /Organization unit:DEPARTMENT OF TET

Одговорни пројектант за друмску саобраћајну сигн.: Responsible designer for road traffic signalization:
лиценца број:/ license No.: 370 J967 11
Александар Радосављевић, дипл.инж.саоб.

Сарадници: / Associates:
Милош Јокић, дипл.инж.саоб.

Унутрашња контрола: / Internal control:
Петар Ђапић, дипл.инж.саоб.

Главни пројектант: / Chief designer:
др Љиљана Милић Марковић, дипл. грађ. инж.

Руководилац организационе јединице: Manager of organization unit:
Драгана Стефановић, дипл.инж.саоб.

Инвеститор пројекта: / Investor:
" ИНФРАСТРУКТУРА ЖЕЛЕЗНИЦЕ СРБИЈЕ " А.Д. / " INFRASTRUCTURE RAILWAYS OF SERBIA " JSC
Немањина 6/IV, Београд / Nemanjina Street 6/IV, Belgrade

Наручилац пројекта: / Employer: Joint Venture of
China Railway International Corporation Ltd. (CRIC)
No.10 Fuxing Road,Haidian District,Beijing
P.R China, 100844
China Communication Construction Company Ltd. (CCCC)
No.85 Deshengmenwai Street,Xicheng District,Beijing
P.R China, 100088

Објекат: /Structure:
ПРУГА БЕОГРАД - СУБОТИЦА - ДРЖАВНА ГРАНИЦА (КЕЛЕБИЈА)
ДЕОНИЦА ПРУГЕ НОВИ САД - СУБОТИЦА - ДРЖАВНА ГРАНИЦА (КЕЛЕБИЈА)
BELGRADE - SUBOTICA - STATE BORDER (KELEBIA) RAILWAY LINE
SECTION : NOVI SAD - SUBOTICA - STATE BORDER (KELEBIA)

Део пројекта: / Part of Design:
ПРОЈЕКАТ ДРУМСКЕ САОБРАЋАЈНЕ СИГНАЛИЗАЦИЈЕ И ОПРЕМЕ ОД РУМЕНКЕ ДО БАЧКЕ ТОПОЛЕ
DESIGN OF ROAD TRAFFIC SIGNALIZATION AND ROAD EQUIPMENT FROM RUMENKA TO BAČKA TOPOLA

Цртеж: / Drawing:
ПЛАН САОБРАЋАЈНЕ СИГНАЛИЗАЦИЈЕ И ОПРЕМЕ надвожњак км 135+113 пруге
Plan of traffic signs, markings and equipment, crossover at km 135+113 of the railway line

Размера: Scale: 1:500

Фаза пројекта: Design phase:	датум:/date:	Цртеж бр./Drawing No.:
ПГД / BPD	05.2021.	2020-250-ETC-8/2.1.2-Ц45

Легенда уз план саобраћајне сигнализације и опреме

- Рефлектујући саобраћајни знак на сопственом стубу
- Два рефлектујућа саобраћајна знака на сопственом стубу
- II-1 — Шифра саобраћајног знака
- 0+000 — Стационажа постављања саобраћајног знака
- D=_x_mm — Димензије саобраћајног знака
- Kl — Класа фолије саобраћајног знака
- Ls=_m — Дужина стуба носача саобраћајног знака
- H1W5 — ЈДО - врста и тип
- H1W5 — ЈДО са рефлектујућим телом
- K.ЈДО — Коси завршетак једностране дистантне еластичне челичне ограде
- K.JO — Коси завршетак једностране еластичне челичне ограде
- Дистанцер прелаза
- Ознаке на коловозу беле боје
- Постојеће ознаке на коловозу

Legend enclosed to the plan of road signs and road markings

- Reflective traffic sign on an independent post
- Two reflective traffic signs, on an independent post
- II-1 — Traffic sign code
- 0+000 — Traffic sign posting chainage
- D=_x_mm — Traffic sign dimensions
- Kl — Traffic sign sheeting material class
- Ls=_m — Length of traffic sign post
- H1W5 — Roadside barrier with spacers/distance pieces - kind and type
- H1W5 — Roadside barrier with reflective element
- K.ЈДО — Oblique ending of single-side flexible steel guardrail with distance pieces
- K.JO — Oblique ending of single-side flexible steel guardrail
- Barrier pass
- White carriageway marking
- Existing carriageway marking

Број/Number	Датум / Date	Опис / Description
03		
02		
01		

Ревизиони блок: / Revision block:

САОБРАЋАЈНИ ИНСТИТУТ ЦИП, д.о.о.
INSTITUTE OF TRANSPORTATION CIP ltd
Немањина 6; 11000 Београд; Србија
Тел: 011/3618-134; Факс: 011/3618-324; web site: www.sicip.co.rs

Организациона јединица:ETC /Organization unit:DEPARTMENT OF TET

Одговорни пројектант за друмску саобраћајну сигн.: Responsible designer for road traffic signalization:
лиценца број:/ license No.: 370 J967 11
Александар Радосављевић, дипл.инж.саоб.

Сарадници: / Associates:
Милош Јокић, дипл.инж.саоб.

Унутрашња контрола: / Internal control:
Петар Ђапић, дипл.инж.саоб.

Главни пројектант: / Chief designer:
др Љиљана Милић Марковић, дипл. грађ. инж.

Руководилац организационе јединице: Manager of organization unit:
Драгана Стефановић, дипл.инж.саоб.

Инвеститор пројекта: / Investor:
" ИНФРАСТРУКТУРА ЖЕЛЕЗНИЦЕ СРБИЈЕ " А.Д. / " INFRASTRUCTURE RAILWAYS OF SERBIA " JSC
Немањина 6/IV, Београд / Nemanjina Street 6/IV, Belgrade

Наручилац пројекта: / Employer: Joint Venture of
中国铁路国际有限公司 CHINA RAILWAY International Co., Ltd.
China Railway International Corporation Ltd. (CRIC) No.10 Fuxing Road,Haidian District,Beijing P.R China, 100844
CHINA COMMUNICATIONS CONSTRUCTION COMPANY LIMITED
China Communication Construction Company Ltd. (CCCC) No.85 Deshengmenwai Street,Xicheng District,Beijing P.R China, 100088

Објекат: /Structure:
ПРУГА БЕОГРАД - СУБОТИЦА - ДРЖАВНА ГРАНИЦА (КЕЛЕБИЈА)
ДЕОНИЦА ПРУГЕ НОВИ САД - СУБОТИЦА - ДРЖАВНА ГРАНИЦА (КЕЛЕБИЈА)
BELGRADE - SUBOTICA - STATE BORDER (KELEBIA) RAILWAY LINE
SECTION : NOVI SAD - SUBOTICA - STATE BORDER (KELEBIA)

Део пројекта: / Part of Design:
ПРОЈЕКАТ ДРУМСКЕ САОБРАЋАЈНЕ СИГНАЛИЗАЦИЈЕ И ОПРЕМЕ ОД РУМЕНКЕ ДО БАЧКЕ ТОПОЛЕ
DESIGN OF ROAD TRAFFIC SIGNALIZATION AND ROAD EQUIPMENT FROM RUMENKA TO BAČKA TOPOLA

Цртеж: / Drawing:
ПЛАН САОБРАЋАЈНЕ СИГНАЛИЗАЦИЈЕ И ОПРЕМЕ надвожњак км 139+003 пруге
Plan of traffic signs, markings and equipment, crossover at km 139+003 of the railway line

Размера: Scale: 1:500

Фаза пројекта: Design phase:	датум:/date:	Цртеж бр./Drawing No.:
ПГД / BPD	05.2021.	2020-250-ETC-8/2.1.2-Ц46

03		
02		
01		
Број/Number	Датум / Date	Опис / Description

Ревизиони блок: / Revision block:

САОБРАЋАЈНИ ИНСТИТУТ ЦИП, д.о.о.
INSTITUTE OF TRANSPORTATION CIP ltd
Немањина 6; 11000 Београд; Србија
Тел: 011/3618-134; Факс: 011/3618-324; web site: www.sicip.co.rs

Организациона јединица:ETC /Organization unit:DEPARTMENT OF TET

Одговорни пројектант за друмску саобраћајну сигн.: Responsible designer for road traffic signalization: лиценца број:/ license No.: 370 J967 11
Александар Радосављевић, дипл.инж.саоб.

Сарадници: / Associates:
Милош Јокић, дипл.инж.саоб.

Унутрашња контрола: / Internal control:
Петар Ђапић, дипл.инж.саоб.

Главни пројектант: / Chief designer:
др Љиљана Милић Марковић, дипл. грађ. инж.

Руководилац организационе јединице: Manager of organization unit:
Драгана Стефановић, дипл.инж.саоб.

Инвеститор пројекта: / Investor:
" ИНФРАСТРУКТУРА ЖЕЛЕЗНИЦЕ СРБИЈЕ " А.Д.
/ " INFRASTRUCTURE RAILWAYS OF SERBIA " JSC
Немањина 6/IV, Београд / Nemanjina Street 6/IV, Belgrade

Наручилац пројекта: / Employer: Joint Venture of
China Railway International Corporation Ltd. (CRIC)
No.10 Fuxing Road,Haidian District,Beijing
P.R China, 100844
China Communication Construction Company Ltd. (CCCC)
No.85 Deshengmenwai Street,Xicheng District,Beijing
P.R China, 100088

Објекат: /Structure:
ПРУГА БЕОГРАД - СУБОТИЦА - ДРЖАВНА ГРАНИЦА (КЕЛЕБИЈА)
ДЕОНИЦА ПРУГЕ НОВИ САД - СУБОТИЦА - ДРЖАВНА ГРАНИЦА (КЕЛЕБИЈА)
BELGRADE - SUBOTICA - STATE BORDER (KELEBIA) RAILWAY LINE
SECTION : NOVI SAD - SUBOTICA - STATE BORDER (KELEBIA)

Део пројекта: / Part of Design:
ПРОЈЕКАТ ДРУМСКЕ САОБРАЋАЈНЕ СИГНАЛИЗАЦИЈЕ И ОПРЕМЕ ОД РУМЕНКЕ ДО БАЧКЕ ТОПОЛЕ
DESIGN OF ROAD TRAFFIC SIGNALIZATION AND ROAD EQUIPMENT FROM RUMENKA TO BAČKA TOPOLA

Цртеж: / Drawing:
ПЛАН САОБРАЋАЈНЕ СИГНАЛИЗАЦИЈЕ И ОПРЕМЕ
надвожњак км 139+003 пруге
Plan of traffic signs, markings and equipment, crossover at km 139+003 of the railway line

Размера: Scale: 1:500

Фаза пројекта: Design phase:	датум:/date:	Цртеж бр./Drawing No.:
ПГД / BPD	05.2021.	2020-250-ETC-8/2.1.2-Ц47

ПРИЛОЗИ

прилог 1
Детаљ положаја стандардног знака

ПОЛОЖАЈ САОБРАЋАЈНОГ ЗНАКА У ПОПРЕЧНОМ ПРОФИЛУ

А. Стандардни саобраћајни знак

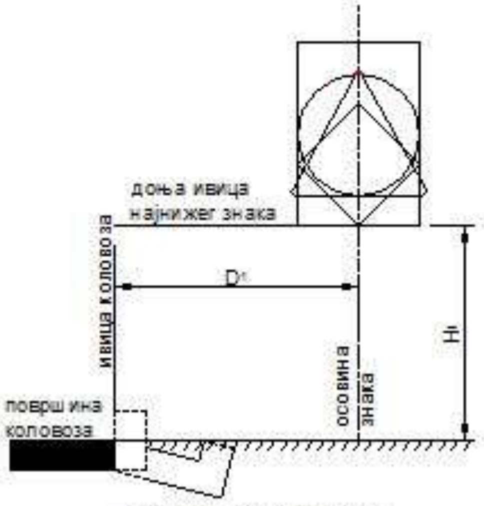

1.ван пешачких површина

величина (mm)		1	2	3
D1 (mm)	○	1200-1950 (950)*	1050-1800 (800)*	950-1700 (700)*
	△	1350-2100 (1100)*	1200-1950 (950)*	1050-1800 (800)*
	▭ ◇	1200-1950 (950)*	1050-1800 (800)*	950-1700 (700)*
H1 (mm)	[illegible]	1200 - 1400		
	[illegible]	1400 - 1800		

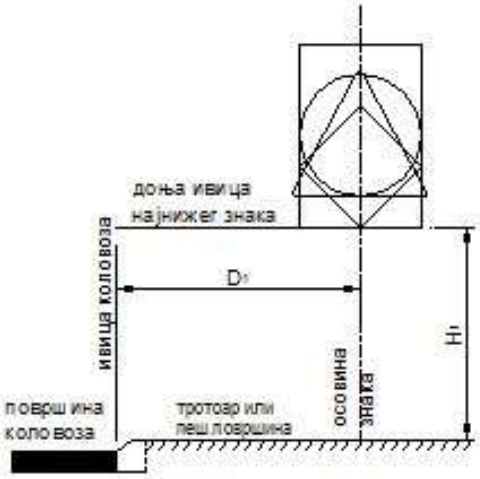

2.на пешачким површинама

величина (mm)		1	2	3
D1 (mm)	○	750-1950	600-1800	500-1700
	△	900-2100	750-1950	600-1800
	▭ ◇	750-1950	600-1800	500-1700
H1 (mm)	[illegible]	2200 - 2400		

Б. Стандардни и нестандардни саобраћајни знак

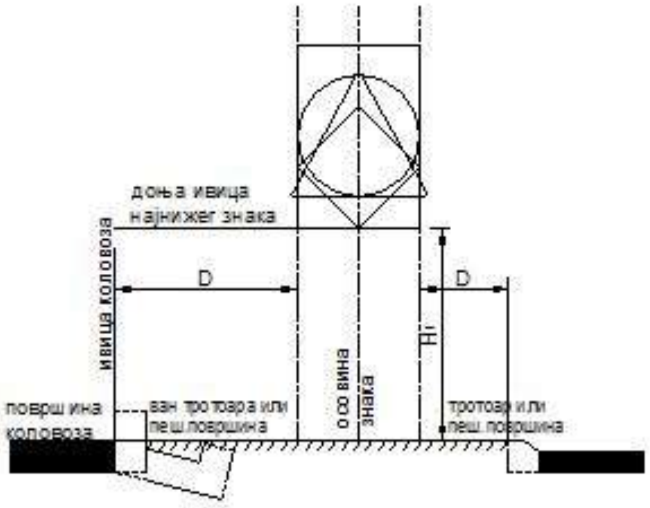

величина (mm)	1	2	3
○	900	600	400
△	1200	900	600
▭	900/1350	600/900	400/600
◇	900	600	400

D (mm)	на отвореном путу, раскрсницама и у насељеним местима ван пешачких површина	750-1500
	на пешачким површинама	300-1500

прилог 2

Детаљ хоризонталне сигнализације (удужне ознаке)

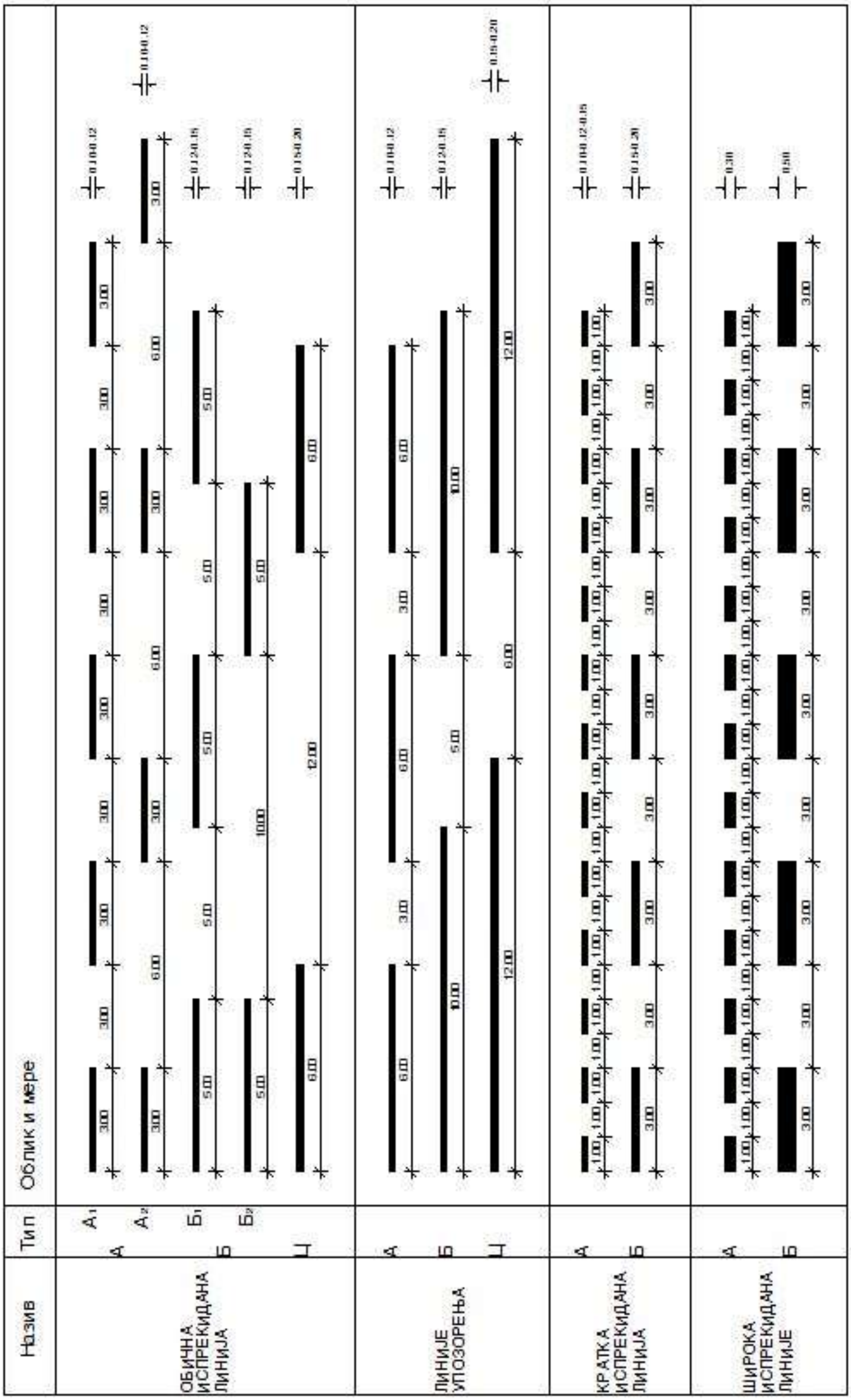

Прилог 3:

Детаљ хоризонталне сигнализације – стрелице - 5m (обележавање белом бојом)

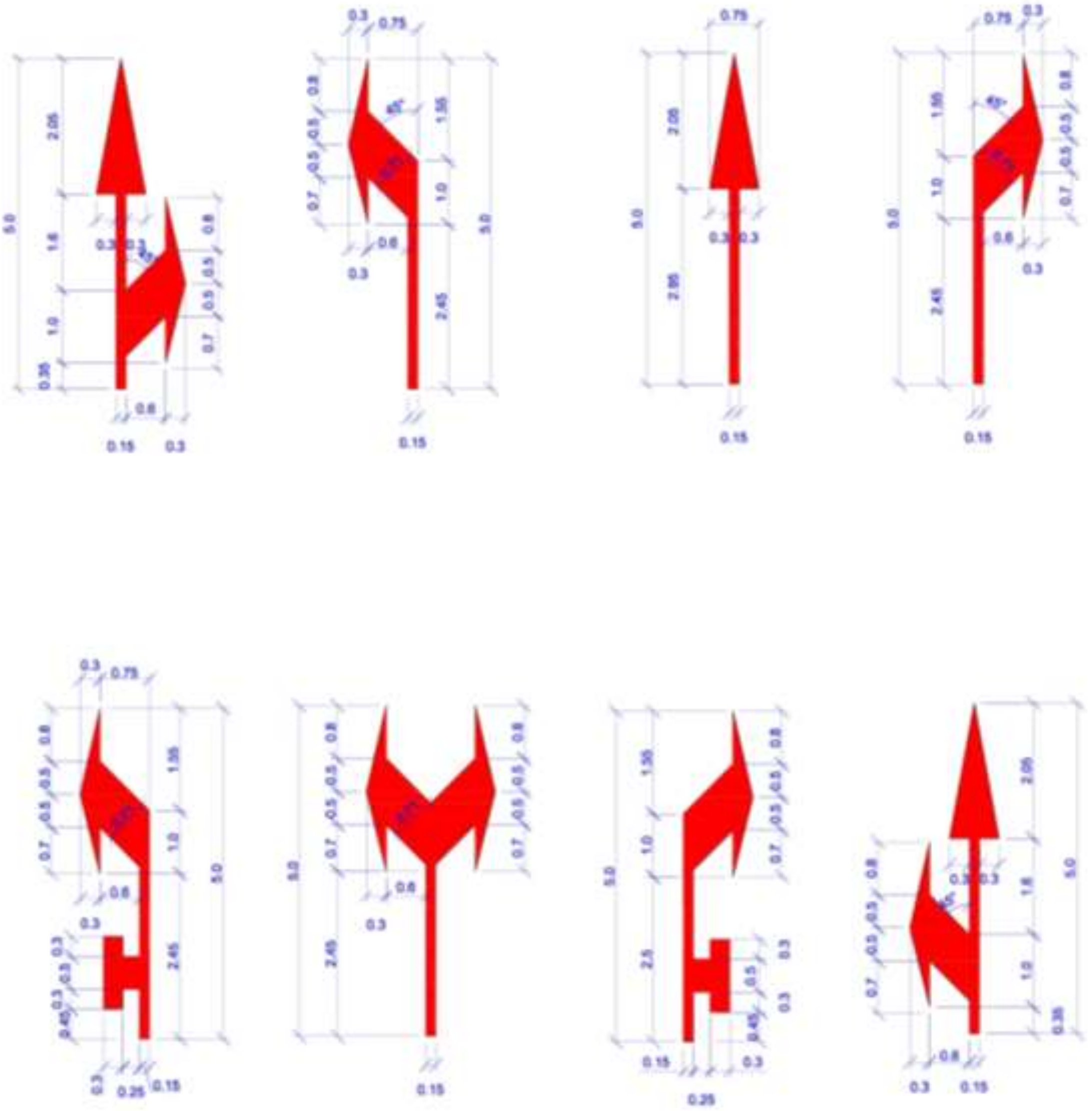

мере су дате у метрима

Прилог 4:

Детаљ хоризонталне сигнализације – стрелице – 7.5m (обележавање белом бојом)

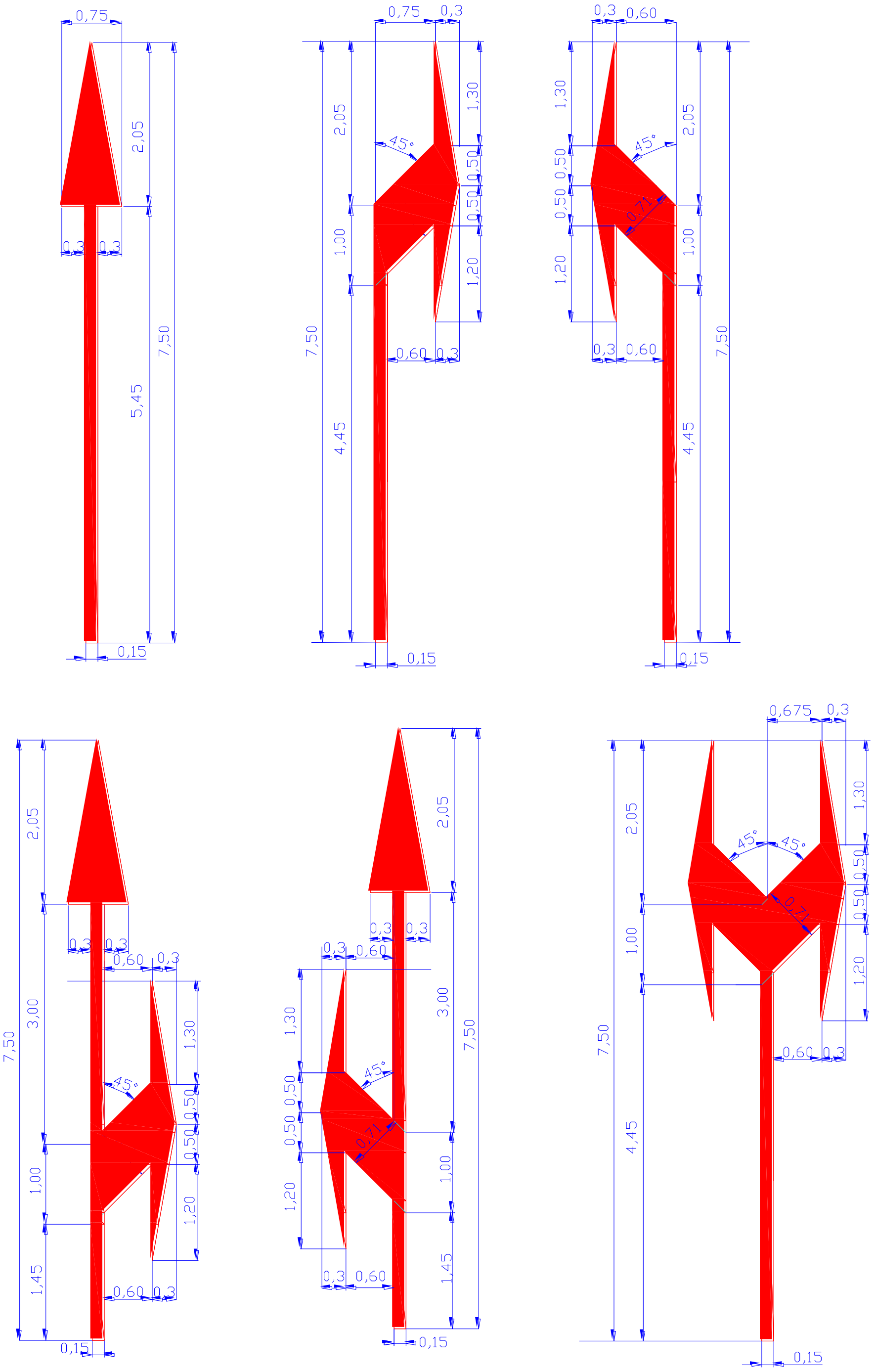

мере су дате у метрима

прилог 5

Детаљ положаја смероказа у попречном профилу са табеларним размацима за постављање

Tabela 1 — Odstojanja za horizontalne krivine

Mere u milimetrima

Srednji poluprečnik krivine	Odstojanje u krivini	Prelaz ispred i iza krivine		
		Odstojanje		
		Prvo	Drugo	Treće
od 20 do 40	3	6	12	25,00
od 40 do 60	6	12	25	50,00 (25,00)
od 60 do 80	7	15	25	50,00 (25,00)
od 80 do 100	10	25,00	50,00 (25,00)	50,00 (25,00)
od 100 do 200	12	25	50 (25)	50 (25)
od 200 do 300	15	25	50 (25)	50 (25)
od 300 do 400	20	25	50 (25)	50 (25)
od 400 do 500	30	50 (25)	50 (25)	50 (25)
iznad 500	50 (25)	50 (25)	50 (25)	50 (25)

Tabela 2 — Odstojanja za vertikalne krivine

Mere u milimetrima

Srednji poluprečnik krivine	Odstojanje u krivini	Prelaz ispred i iza krivine		
		Odstojanje		
		Prvo	Drugo	Treće
od 100 do 250	6,30	12,50	25,0	50,00 (25,00)
od 250 do 800	12,5	25,0	50,00 (25,00)	50,00 (25,00)
od 800 do 1 500	20	25	50 (25)	50 (25)
od 1 500 do 3 000	25,00	50,00 (25,00)	50,00 (25,00)	50,00 (25,00)
iznad 3 000	50,00 (25,00)		—	—

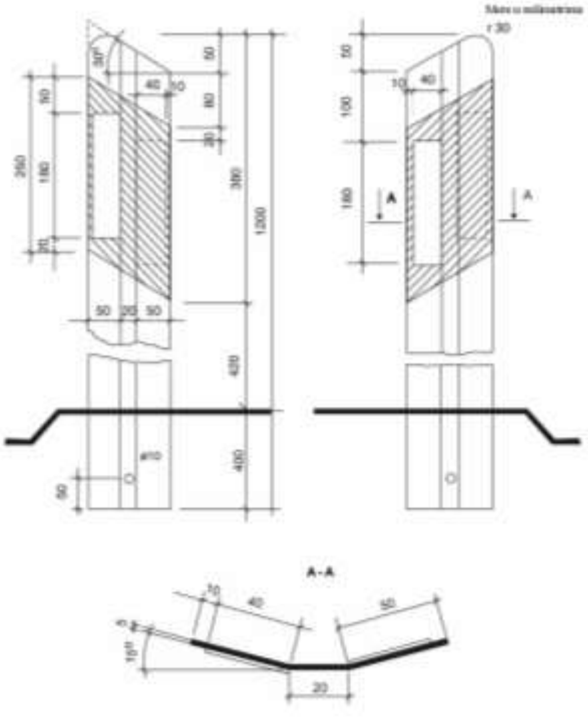

80
80
min. 50
min. 50

80
80

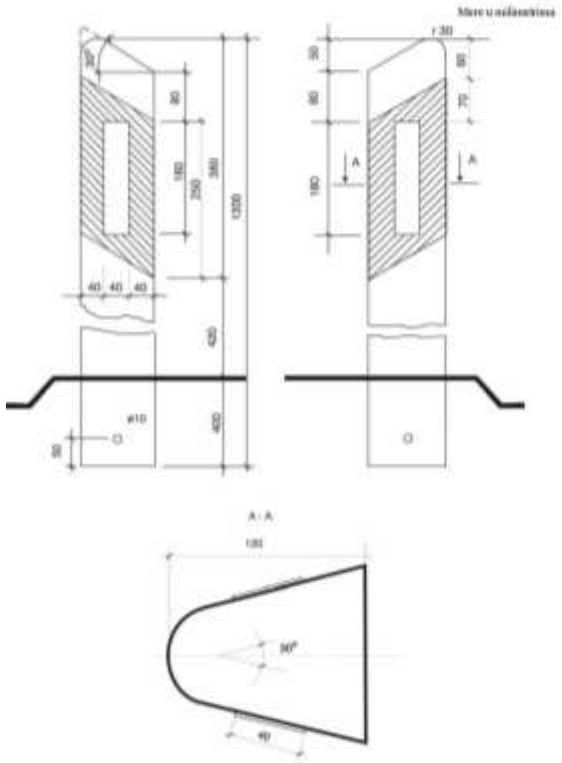

прилог 6

Детаљ заштитне ограде,

Могући заштитини систем ЈДО, коси завршетак 12m

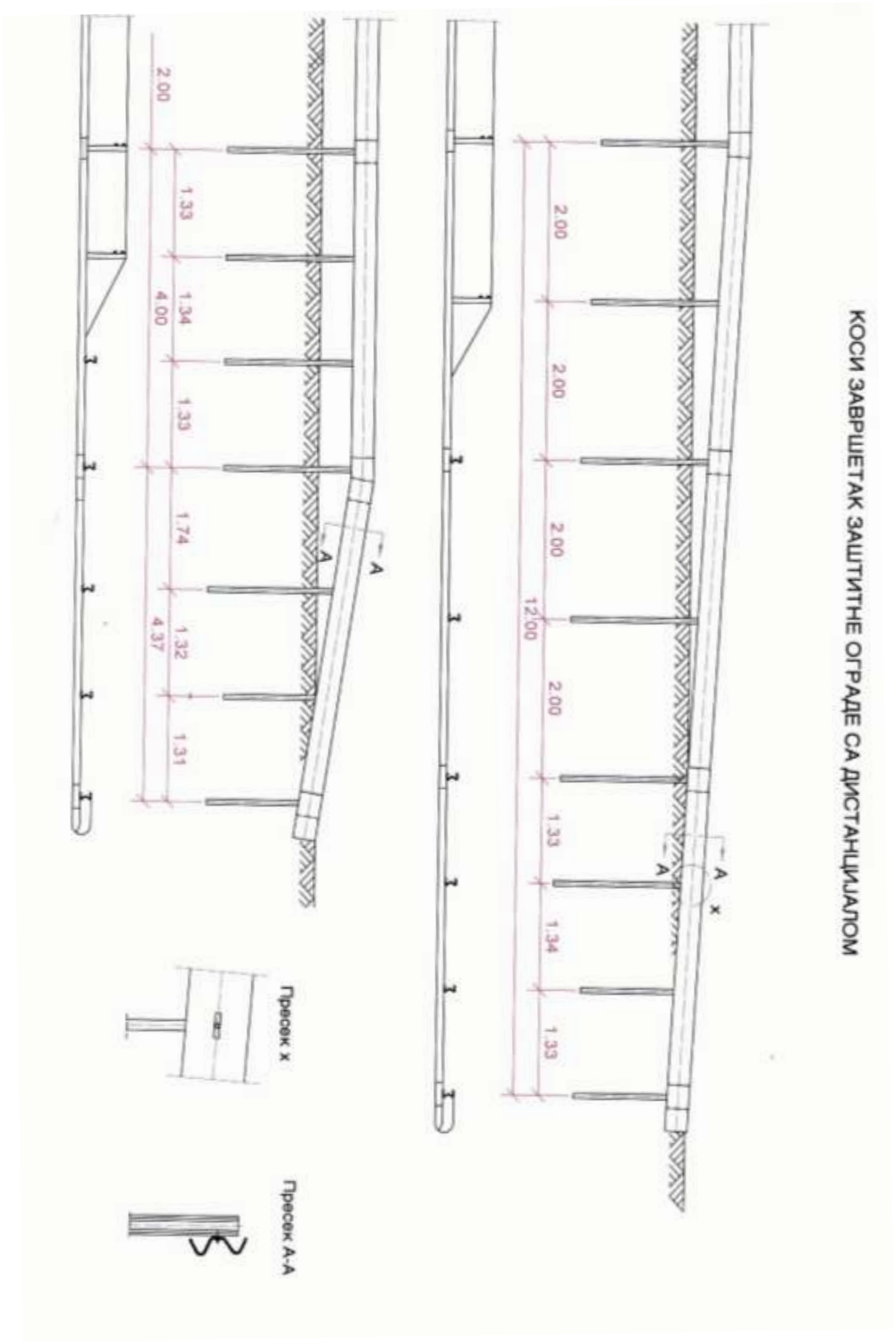

прилог 7
Детаљ заштитне ограде,
Могући заштитини систем ЈО, коси завршетак 12m

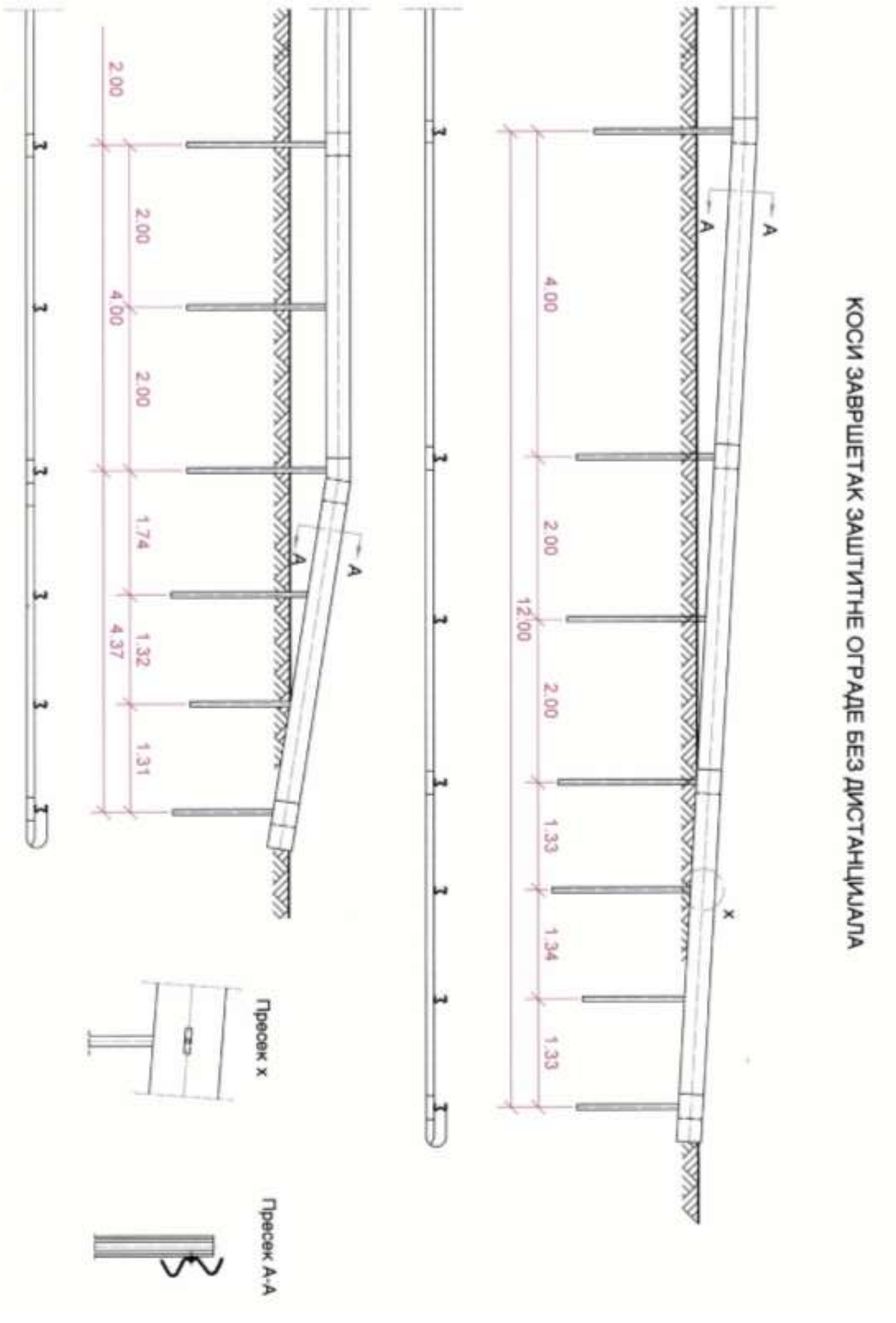

прилог 8
Детаљ заштитне ограде,
Могући положај заштитног система за задржавање возила ЈДО, H1W5

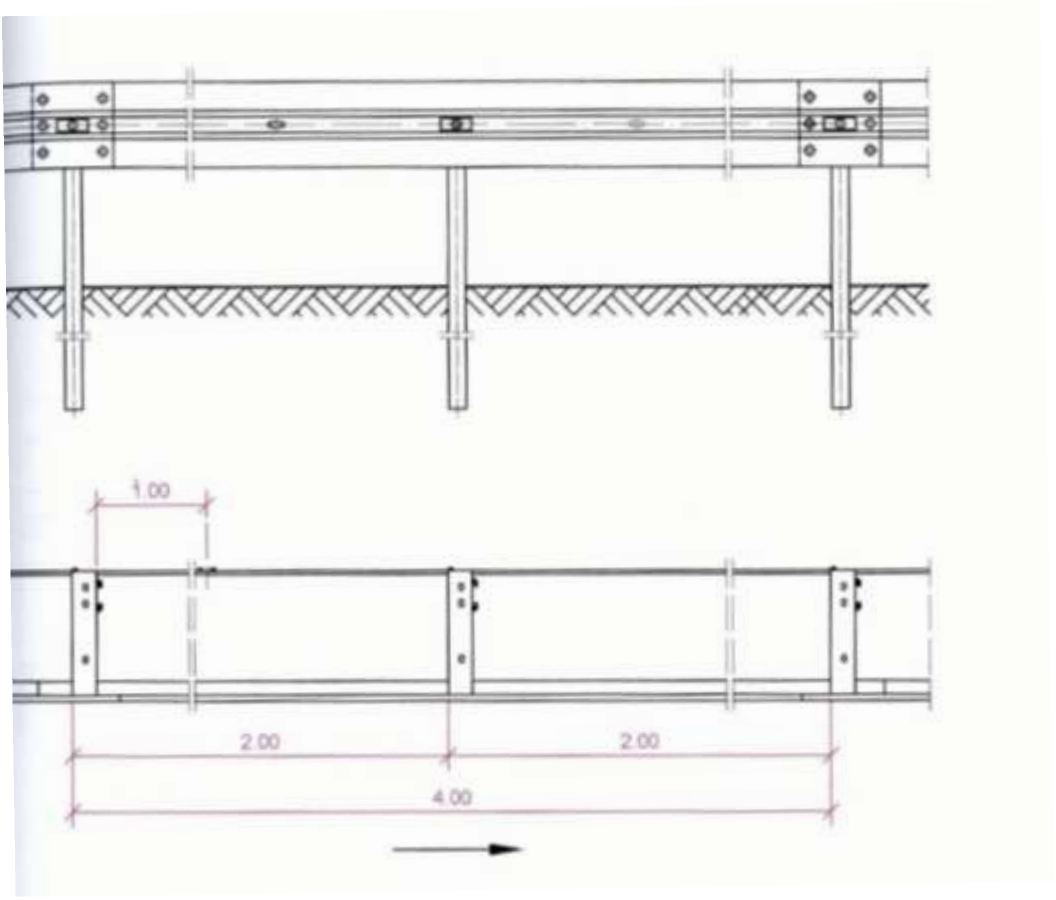

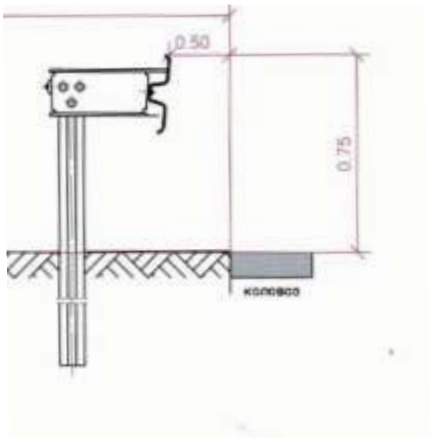

прилог 9
Детаљ заштитне ограде,
Могући положај заштитног система за задржавање возила ЈДО на објекту, H2W4

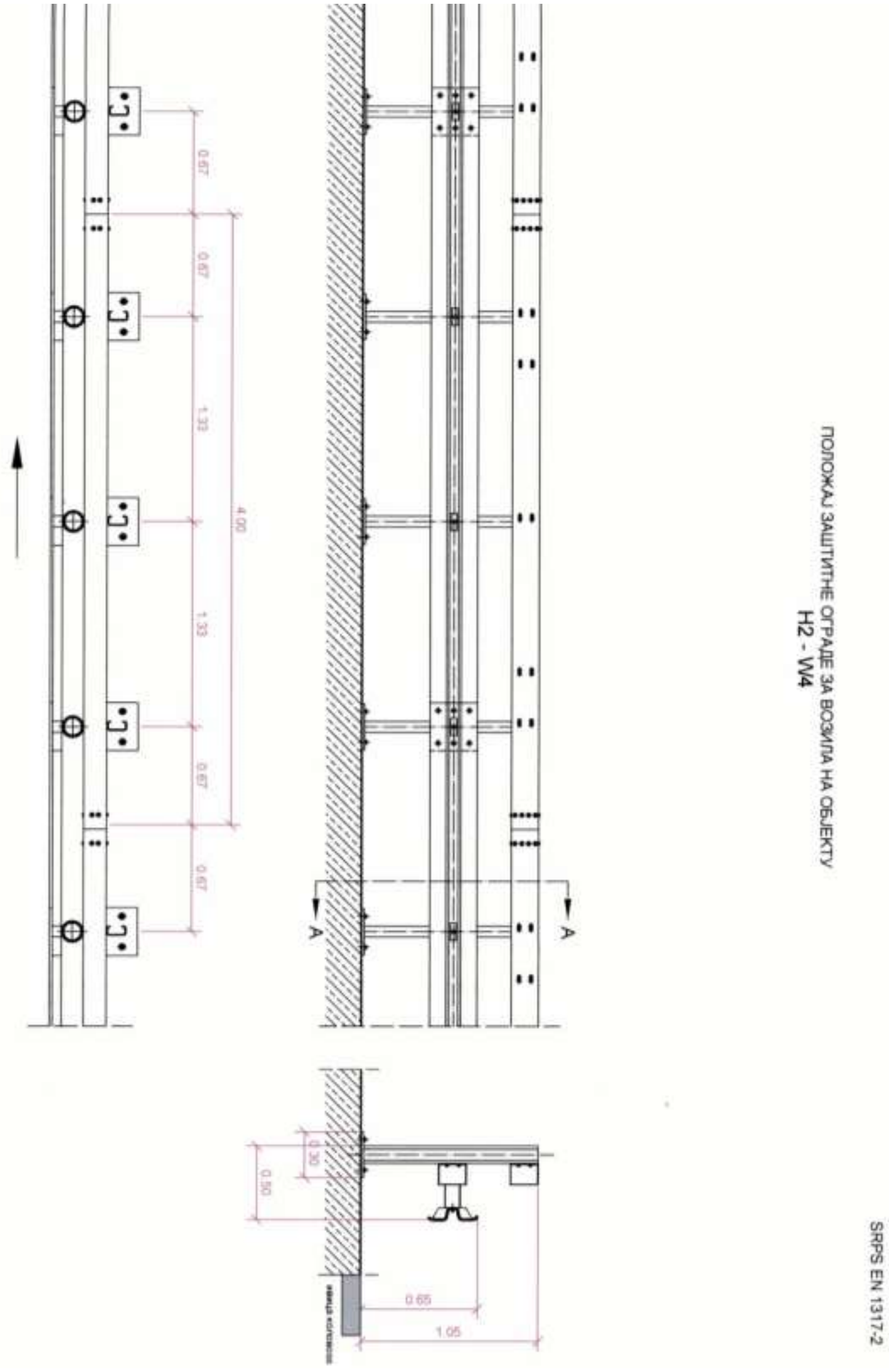

прилог 10
Детаљ заштитне ограде,
Могући положај заштитног система за задржавање возила ЈДО, H2W4

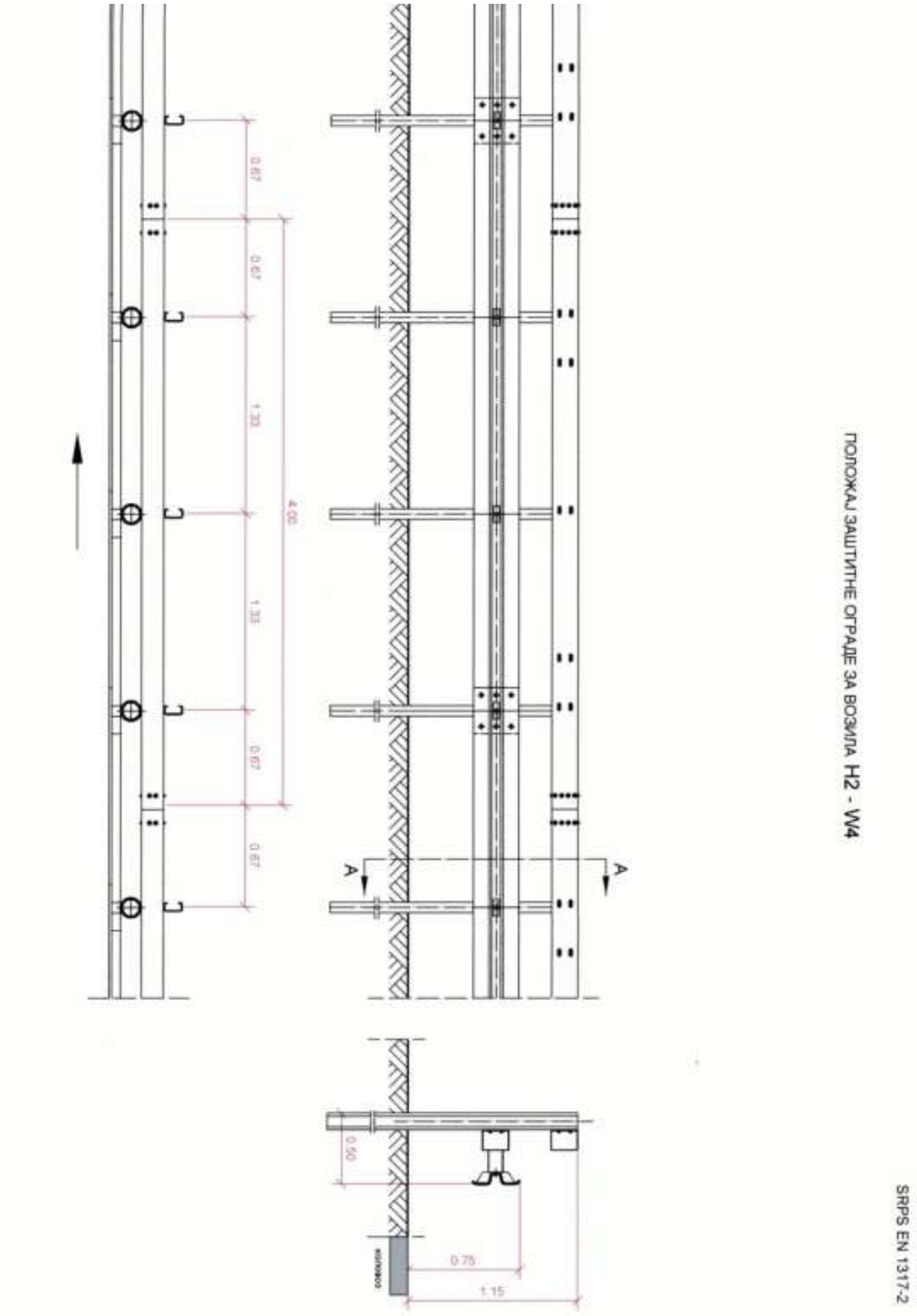

прилог 11
Детаљ заштитне ограде,
Могући заштитни систем ЈДО, прелаз 12m

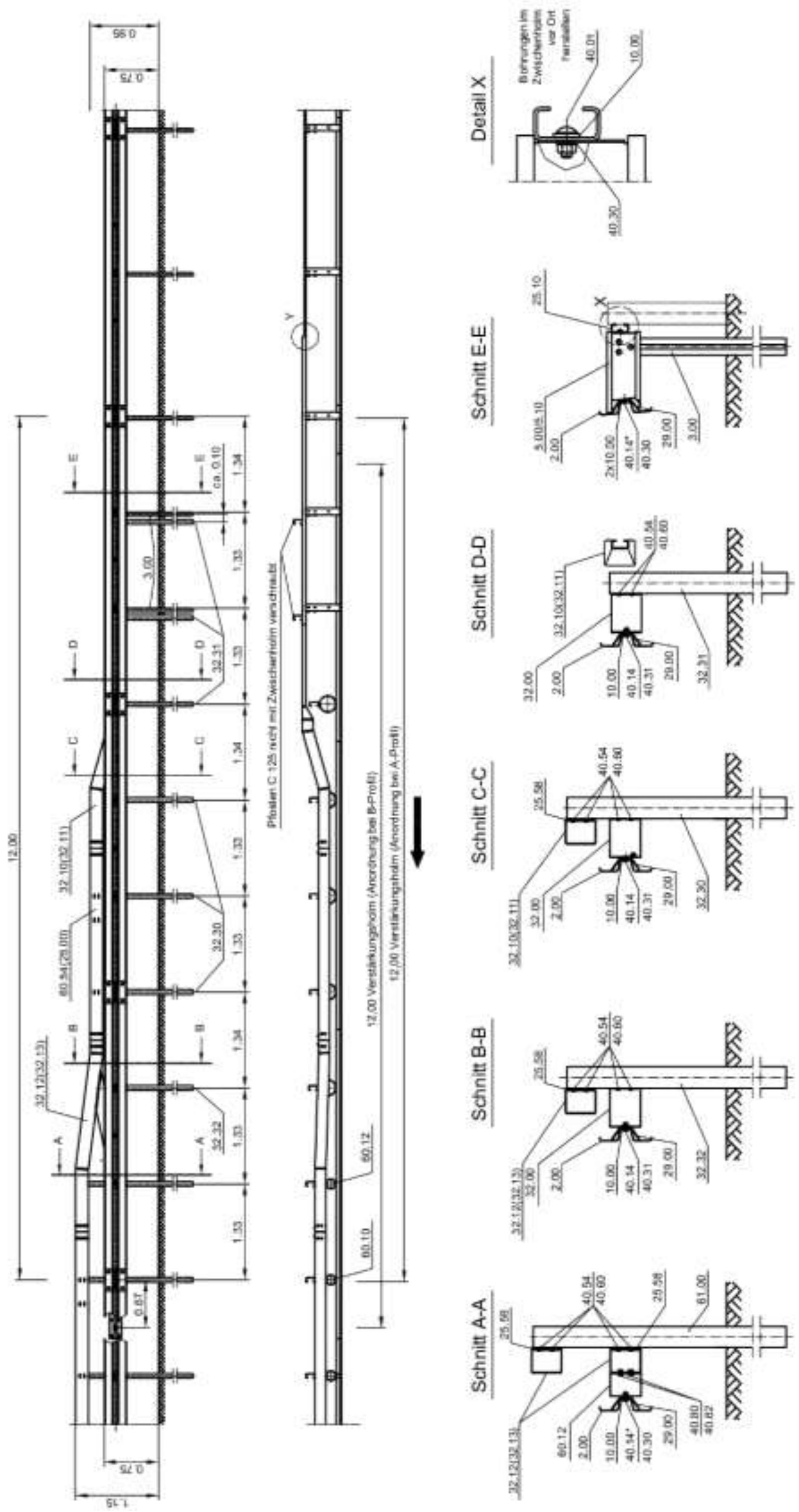

прилог 12
Детаљ заштитне ограде,
Могући положај заштитног система за задржавање возила JO, N2W4 и H1W2

N2W4

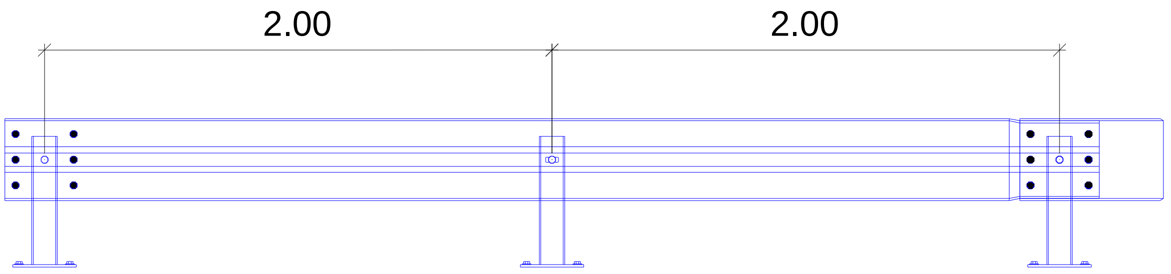

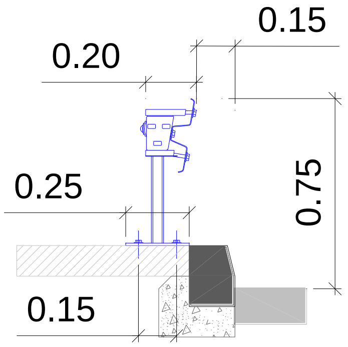

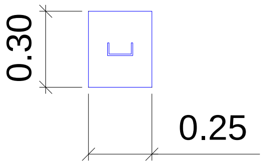

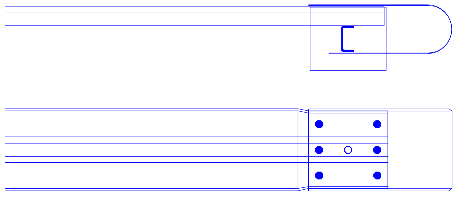

мере су дате у метрима

H1W2

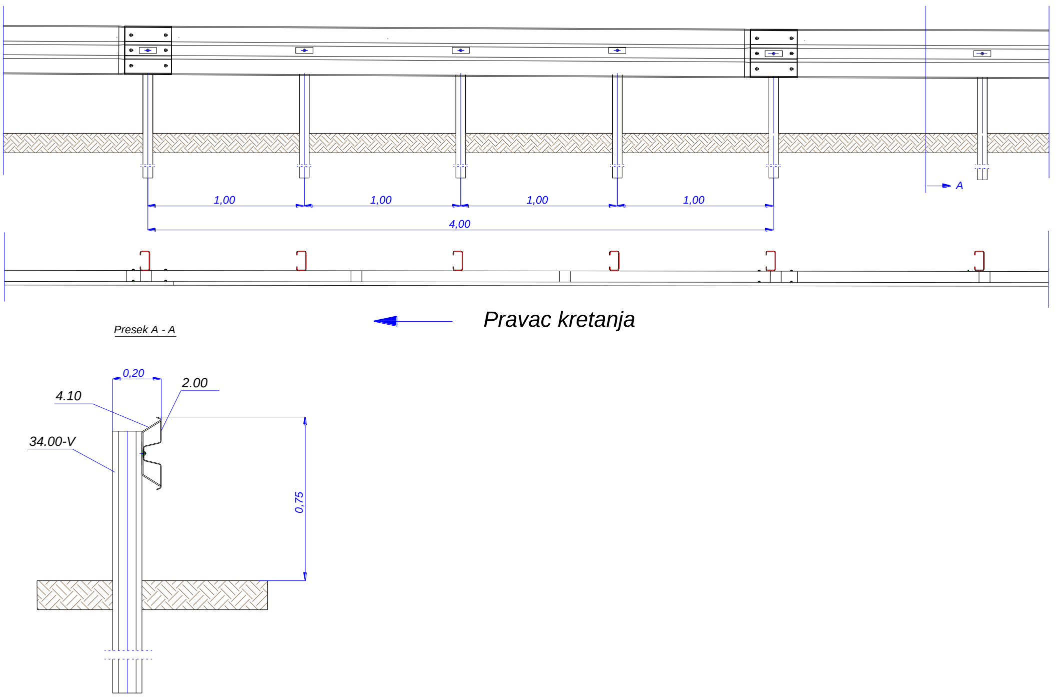

мере су дате у метрима

H1W2 на објекту

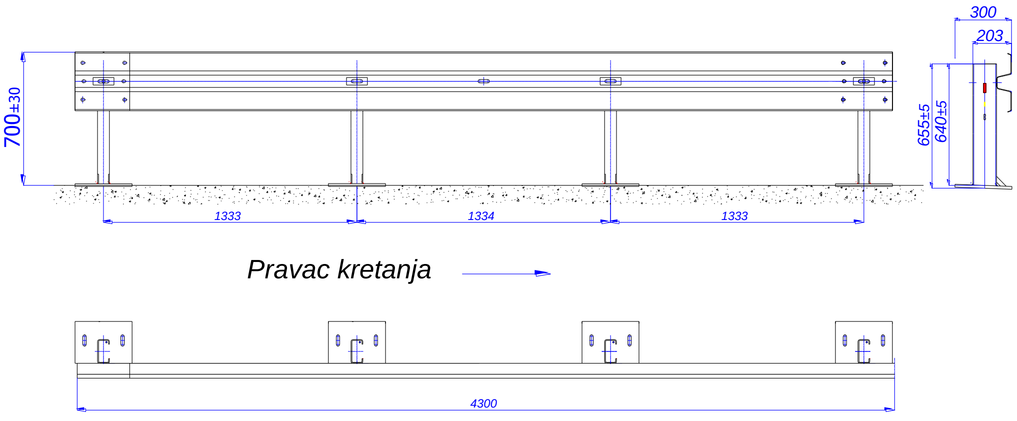

мере су дате у милиметрима

Прилог 13
Детаљ стреластих путоказа III-205 (1) и III-205 (2)

III-205 (1)

III-205 (2)

мере су дате у милиметрима

прилог 14
Детаљ стреластих путоказа III-205 (3) и III-205 (4)

III-205 (3)

III-205 (4)

мере су дате у милиметрима

Прилог 15

Детаљ могућег изгледа заштитне ограде за пешаке или бициклисте

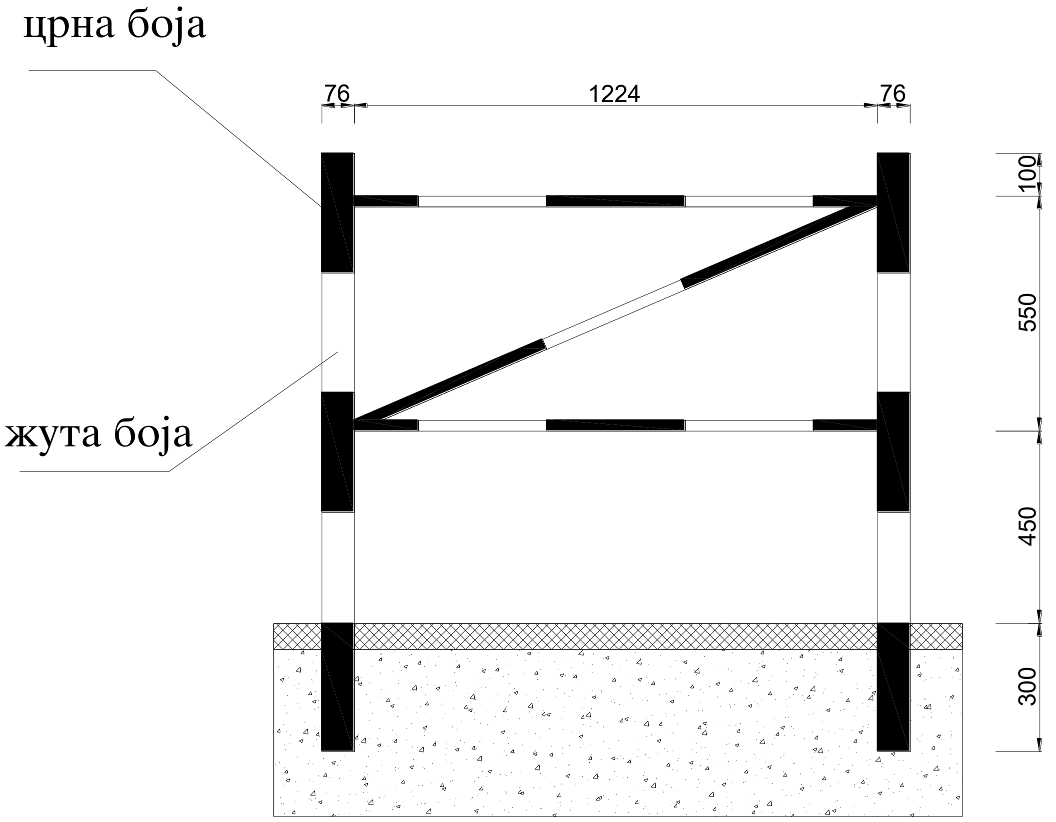

мере су дате у метрима

Прилог 16

Детаљ означавања аутобуског стајалишта (означавање се врши жутом бојом)

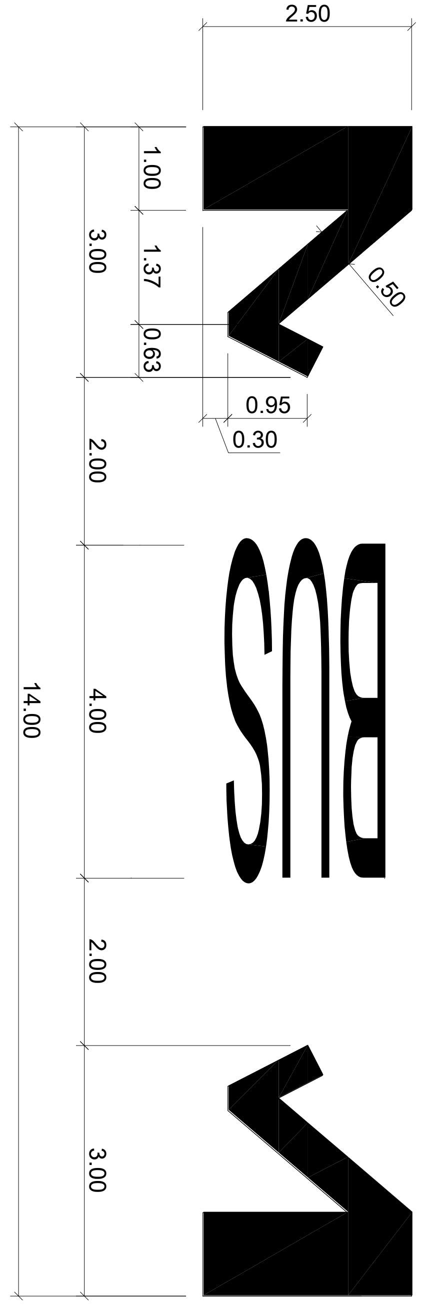

мере су дате у метрима

Прилог 17
Детаљ хоризонталне сигнализације на бициклистичкој стази
(обележавање белом бојом)

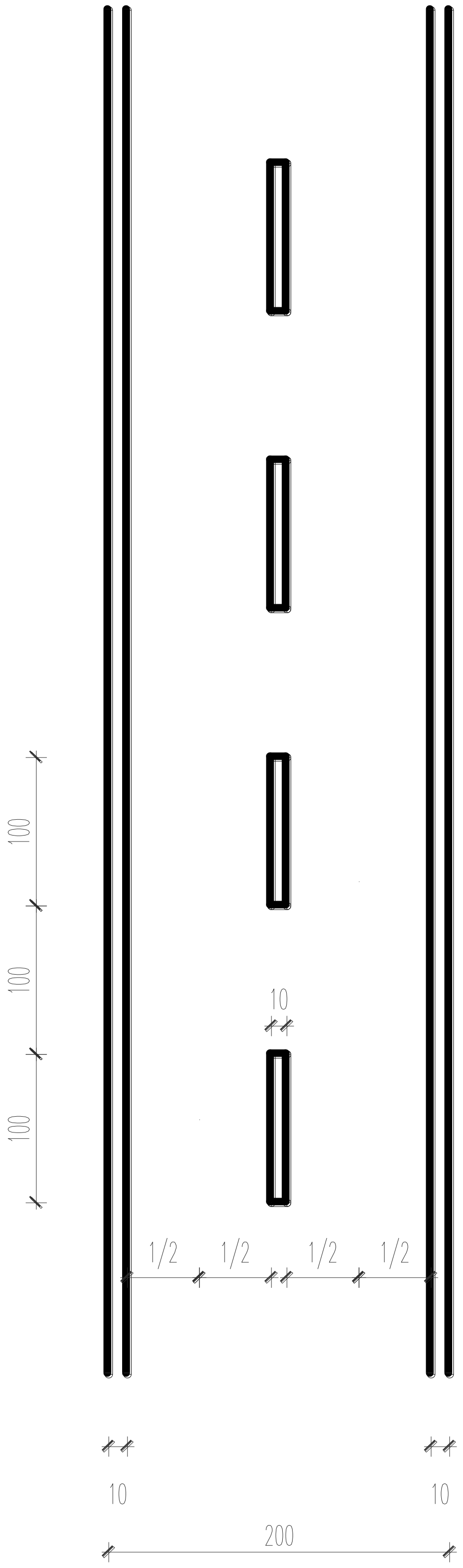

мере су дате у центиметрима

Прилог 18

Детаљ обележавања ознака на бициклистичкој стази (обележавање белом бојом)

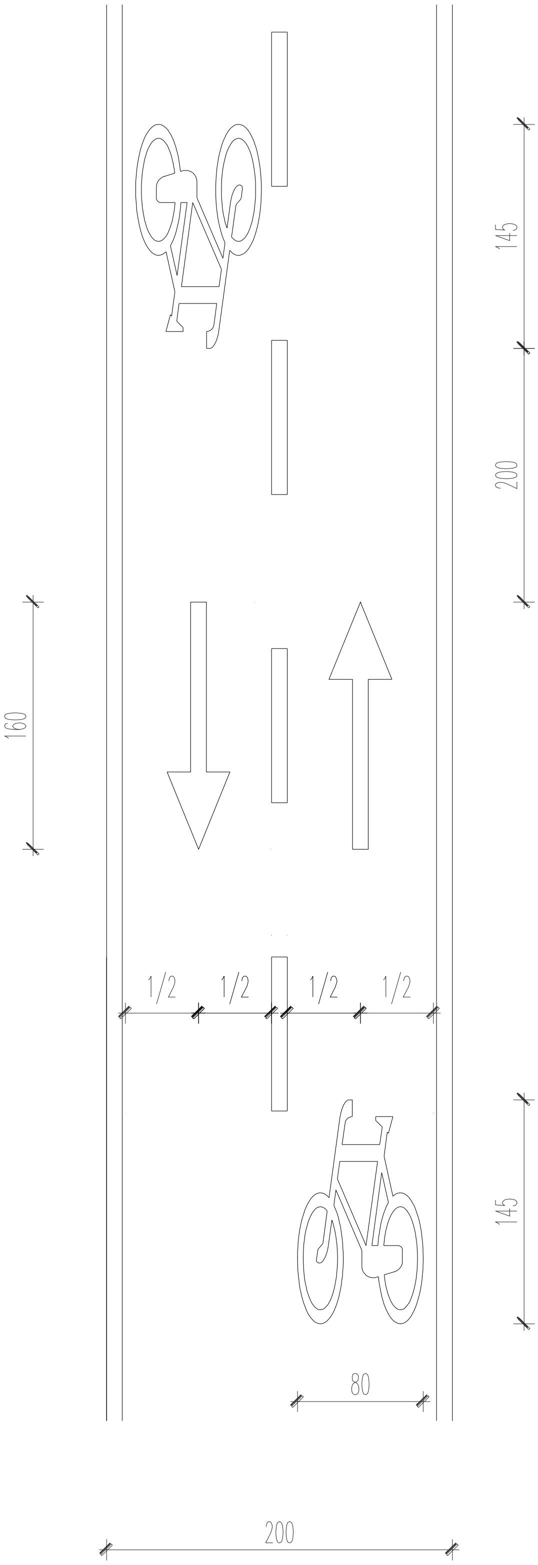

мере су дате у центиметрима

Прилог 19

Детаљ симбола бицикла на бициклистичкој стази (обележавање белом бојом)

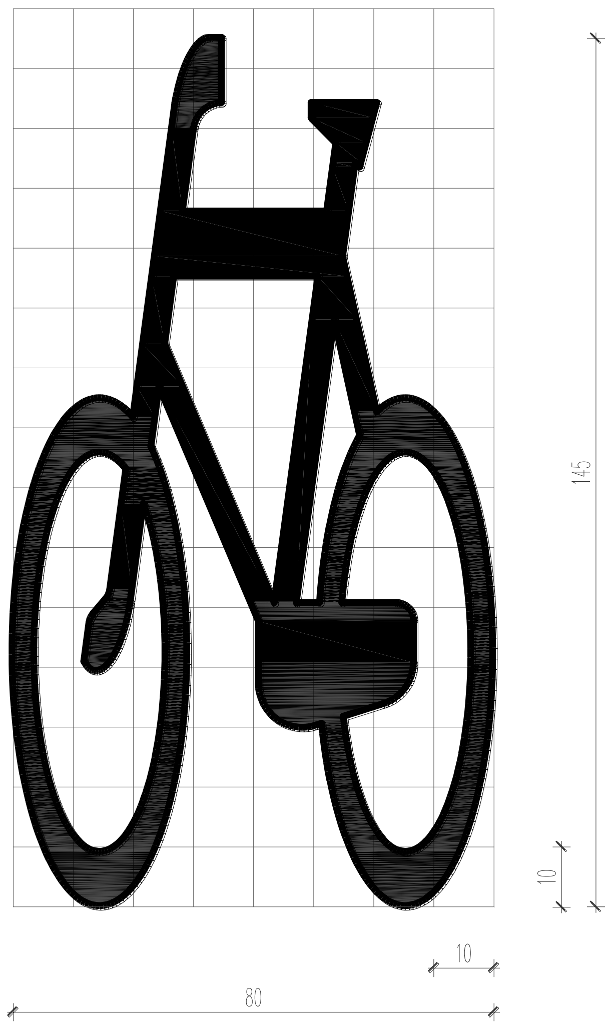

мере су дате у центиметрима

Прилог 20

Детаљ хоризонталне сигнализације - стрелице на бициклистичкој стази (обележавање белом бојом)

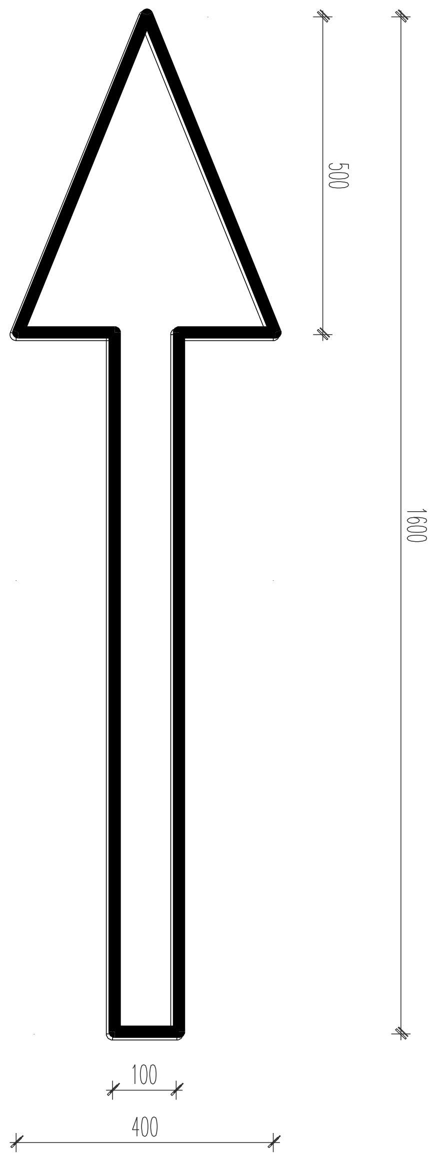

мере су дате у милиметрима

Прилог 21

Детаљ обележавања натписа упозорења на бициклистичкој стази (обележавање белом бојом)

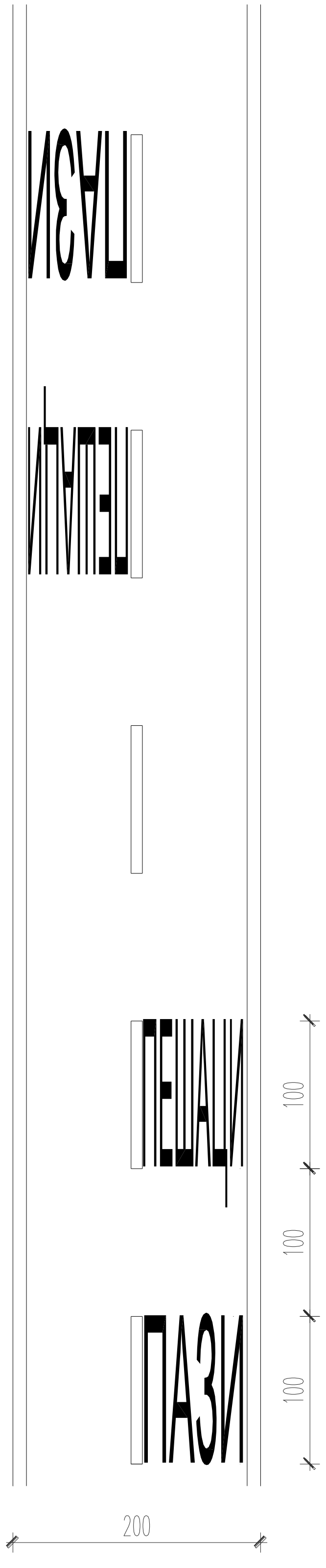

мере су дате у центиметрима

Прилог 22

Детаљ обележавања натписа "ПАЗИ" на бициклистичкој стази
(обележавање белом бојом)

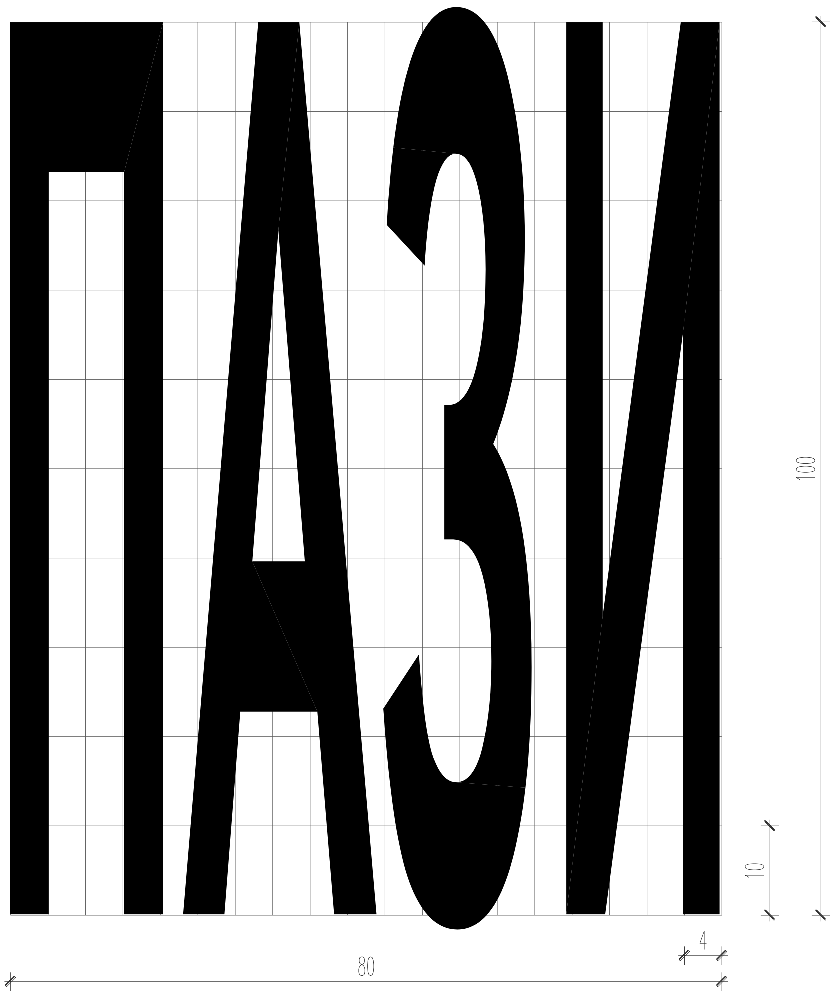

мере су дате у центиметрима

Прилог 23

Детаљ обележавања натписа "ПЕШАЦИ" на бициклистичкој стази
(обележавање белом бојом)

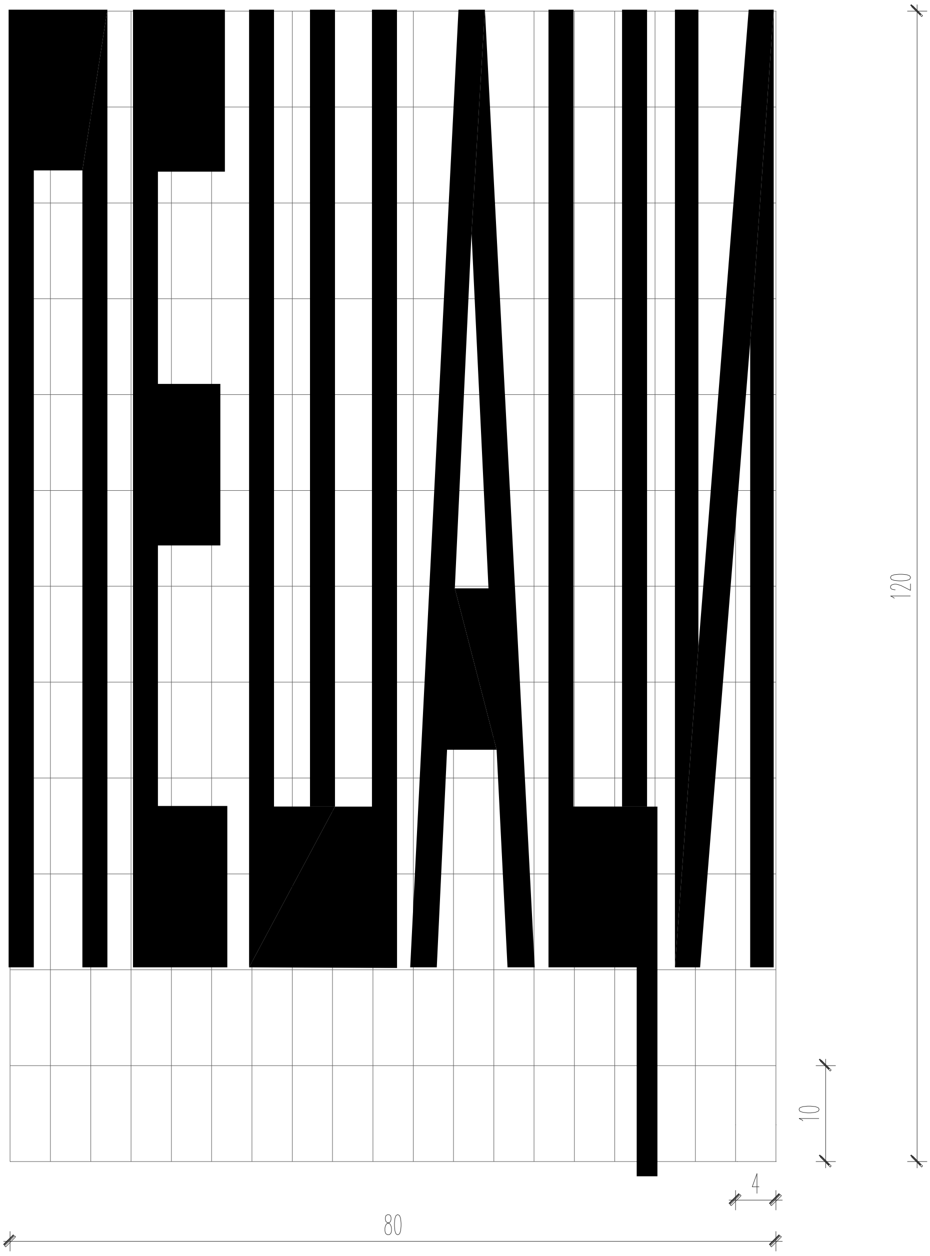

мере су дате у центиметрима

Прилог 24

Детаљ могућег изгледа саобраћајног сферног огледала

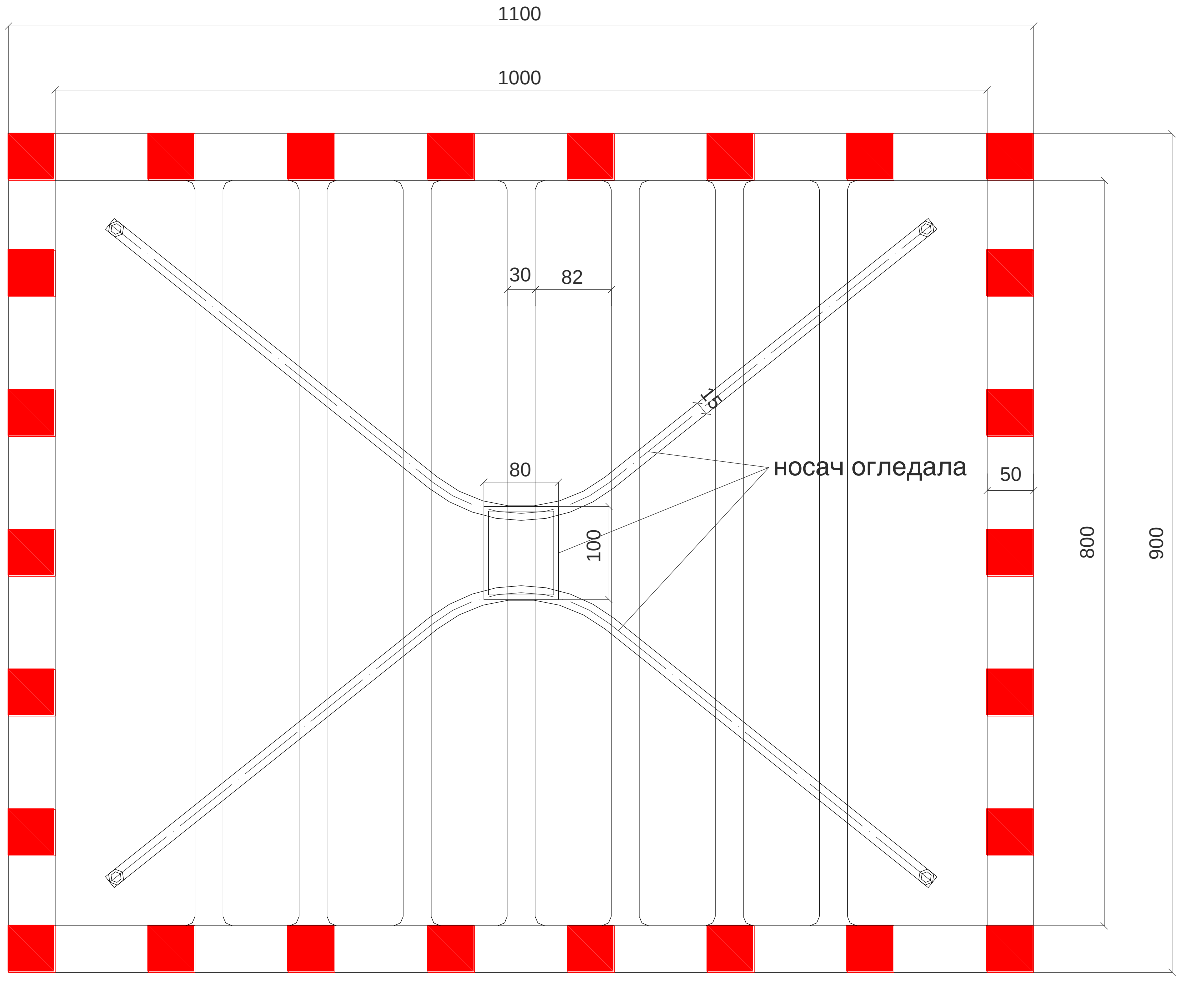

мере су дате у центиметрима